1,30 €
Sale los martes

Motor16.com

G.P. DE ESPAÑA DE F-1: ROSBERG VUELVE A GANAR; SAINZ SORPRENDE Y A ALONSO, AHORA, LE FALLAN LOS FRENOS

Prueba: Skoda Fabia Combi 1.4 TDI 90 DSG

Salón de Barcelona: Cuándo llegan las 50 novedades

8 480002 030168 01642
Nº 1.642
Del 12 al 18 de mayo de 2015

PROBAMOS LO MÁS NUEVO

Ford Mustang

El mítico deportivo americano, a la conquista de Europa

Al volante

Opel Astra

Llega en 2016 y ya lo hemos conducido

Comparativa

Manual contra Automático

Los Toyota Aygo

frente a frente

Ángel Carchenilla
acarchenilla@motor16.com

Fiesta del automóvil en Barcelona

El Salón de Barcelona ha cumplido sus objetivos y ha demostrado ser el punto de encuentro más importante del sector en nuestro país.

Qué quieren que les diga, soy de los que disfruta con todo evento que esté relacionado con el motor. Especialmente, si como es el caso, da juego a nivel mediático y es el vaticino de una nueva etapa de fortalecimiento de este sector. De hecho, si alguien tenía alguna duda sobre cómo podía resultar la celebración de la 38 edición del Salón Internacional del Automóvil de Barcelona, puede quedarse tranquilo, porque se han cumplido todos los objetivos. Empezando por la presencia de cerca de 40 marcas con sus últimas novedades y ofertas, en contraste con las 22 de la edición anterior. Algo que es fácil de entender si tenemos en cuenta que hace tres años en España se fabricaban 1,6 millones de coches y ahora estamos en 2,4 millones. Esto, unido a que las matriculaciones se han incrementado un 23 por ciento desde 2012, justifica de sobra la celebración de esta muestra comercial. Del mismo modo que la permanente apuesta en todos los órdenes de la Generalitat, convierte a este salón, sin ser Ginebra, París o Fráncfort, en el más importante de nuestro país. De ahí que nadie dude, hoy por hoy, de que este certamen es el punto de encuentro más importante del sector de la automoción de nuestro país.

Por eso, junto a la presencia de los máximos responsables de las marcas y de las asociaciones patronales de fabricantes y concesionarios, se ha producido el apoyo de políticos de diferente nivel. Especial atención, junto a Artur Mas, José Manuel Soria o Miguel Arias Cañete, fue la presencia del presidente del Gobierno, Mariano Rajoy, quien además de mostrar su agradecimiento al sector por haber sido clave para la recuperación económica, anunció un Plan PIVE 8, dotado con 225 millones de euros públicos. Un plan que muy posiblemente se primará con una ayuda de 740 euros del Gobierno y otros 750 de las marcas y que puede ser el último debido a la oposición de la UE. En definitiva, una fiesta que redondeó el grupo Volkswagen con el anuncio de la mayor inversión industrial de la historia de España, con 4.200 millones de euros. El remate fue la celebración de Gran Premio de España de F1 en un circuito, el de Montmeló, que celebraba su 25 aniversario. Bien por Carlos Sainz y su actuación del fin de semana

visto en internet

SUPERMAN EN COCHE

Ya hemos hablado en algunas ocasiones de los 'peligros de las redes sociales' y los acontecimientos siguen dándonos razones para que sigamos hablando de eso. Con la facilidad que hoy en día hay para sentirnos protagonistas y asaltar las estadísticas de 'vistos' y 'me gusta', cada vez más buscamos algo con lo que llamar la atención; sin pensar en las consecuencias. Queremos convertirnos en protagonistas en la red, queremos hacer viral nuestro vídeo grabado con el móvil y queremos que nuestro nombre aparezca justo detrás del símbolo # como lo más importante del día en la red. Y por ello, para conseguirlo, no dudamos en hacer cualquier tontería. Y si no, basta el ejemplo del bombero cántabro que decidió hacer de Superman mientras un amigo conducía. Una broma que, más allá del peligro del momento, no hubiera tenido más trascendencia de no ser porque había que contarlo. Y así, tras convertirse en viral en las redes sociales, al Supermán de Corrales de Buelna le han cortado la capa.

Le está bien empleado.

no te lo pierdas

LAS NOVEDADES DE BARCELONA

No podemos decir que el Salón de Barcelona de este año sea una de esas muestras que sorprende por la cantidad de novedades presentadas. Nada tiene que ver con el de hace 10 años, aquel momento en el que la ciudad condal y Madrid competían por ser el Salón Internacional de España y el mercado español sobrepasaba con alegría un año tras otro el millón y mucho de unidades vendidas. Pero también es verdad que tras los duros años de crisis, esta nueva edición vuelve a mostrar un moderado optimismo... Y también una 'colección de modelos' a punto de llegar al mercado para demostrar que la industria del automóvil sigue muy viva. En ese contexto, esta revista repasa las 50 principales novedades mostradas en Montjuic y cuándo llegará cada una de ellas.

Síguenos en... @motor16 /Motor16 Motor16.tv Motor16.com

sumario

Nº 1.642 · 12 abril al 18 mayo de 2015
Sobretasa Canarias: 0,15 euros

QUÉ PASA

6
SALÓN DE BARCELONA
Llega la cosecha
El Salón de Barcelona reclama su parcela de terreno en el panorama automovilístico internacional. Y allí las 38 marcas presentes en el recinto de Montjuic han sumado interesantes estrenos que se irán sumando al calendario de lanzamientos para el mercado español en los próximos meses.

EN PORTADA

10
NUEVO OPEL ASTRA
El candidato
Dentro de unos meses se dará a conocer la nueva generación del Opel Astra, un automóvil completamente nuevo que Motor 16 ya ha podido conducir. El Astra tiene todos los atributos necesarios para luchar de tú a tú con el Volkswagen Golf y los otros líderes de la categoría.

CUATRO RUEDAS

14
FORD MUSTANG
A la conquista
Ha habido que esperar muchos años para que el icónico Mustang llegue a Europa de la mano de Ford, pero ha merecido la pena. La sexta generación del deportivo norteamericano se presenta con la mejor relación precio /potencia de su categoría. Y características pensadas para el conductor europeo.

CUATRO RUEDAS

20
SKODA FABIA COMBI 1.4 TDI 90 DSG
Mucho más que maletero
No hay duda de que lo más llamativo del Fabia Combi es su enorme capacidad de maletero. Es su principal arma, pero no la única. El tándem motor 1.4 TDI 90 CV-cambio DSG convence, el tacto general es muy agradable, pese a las vibraciones en parado, y su dinámica y equipamiento suman puntos.

26
TOYOTA AYGO MANUAL FRENTE A TOYOTA AYGO AUTOMÁTICO
Dos clases de economía
La segunda generación del Aygo es un coche de cuatro plazas y filosofía urbana cuyo llamativo frontal en 'X' atrae miradas a su paso. Además, permite elegir entre dos tipos de transmisión que aquí comparamos para averiguar cuál interesa más.

CUATRO RUEDAS

18
DS3 PURETECH 110 SS EAT6
Experiencia DS
DS renueva la imagen del DS3 –ya sin la genética Citroën– al mismo tiempo que lo dota de mayores atractivos para seguir peleando entre los utilitarios más exclusivos. Esta nueva versión –disponible también en el Cabrio– cuenta con el motor 1.2 PureTech de 110 CV, que rebaja de forma contundente el consumo, y el nuevo cambio automático EAT6 que aumenta de manera apreciable la comodidad.

DE CARRERAS

38
GP ESPAÑA FÓRMULA 1
Turno para Rosberg
Mercedes sigue implacable, pero en esta ocasión no fue Hamilton el que se llevó el gato al agua, sino su compañero Nico Rosberg, que dominó totalmente la carrera. Entre los españoles, carrerón de Sainz, abandono de Alonso y último puesto para Merhi.

41
A TODO GAS
Últimas noticias del deporte del motor

SABER COMPRAR Y VENDER

44
Los mejores descuentos y ofertas para comprar coche.

66
EL RETROVISOR
Motor16 hace 25 años

LAS MEJORES OFERTAS DE COCHES NUEVOS DESDE LA PÁG. 48

De principio a fin

Qué pasa	6
En portada	10
Cuatro ruedas	14
La semana	32
A la última	34
De carreras	36
Queremos saber	64
El retrovisor	66

Busca tu marca

DS	18
FORD	14
OPEL	10
SKODA	20
TOYOTA	26

Edita:
GRUPO COMUNICACIÓN
SEXTA MARCHA S.L.L.
EDITOR-FUNDADOR:
Ángel Carchenilla - *acarchenilla@motor16.com*
Director general:
Alfonso J. Nieto - *ajnieto@motor16.com*

DIRECTOR:
Javier Montoya - *jmontoya@motor16.com*
Subdirectores:
Andrés Mas - *amas@motor16.com*
Pedro Martín - *pmartin@motor16.com*
Redactora jefe:
María Jesús Beneit - *mjbeneit@motor16.com*
Diseño:
Juan González Aso - *jgonzalezaso@motor16.com*
Colaboradores:
Gregorio Arroyo, Álvaro Gª Martins, Julián Garnacho, Bryan Jiménez, Alberto Mallo, Ramón Roca Maseda, Javier Rubio y Montse Turiel.
Publicidad:
publicidad@motor16.com
Teléfono: 91 685 79 69-661 917 361
Redacción, Administración y Servicios Comerciales, Publicitarios y Suscripciones:
C/Trueno, 66. Polígono Industrial San José de Valderas.
28918 Leganés. Madrid
Teléfono: 91 685 79 90. Fax: 91 685 79 92
Correo electrónico: *motor16@motor16.com*

Distribución:
Grupo Distribución Editorial Revistas S.L.:
Difusión controlada por OJD

Motor 16 es miembro de la Asociación de Revistas de Información y asociada a la FIPP.
Depósito Legal: M30.2471983

© Motor 16. Madrid. Todos los derechos reservados. Esta publicación no puede ser reproducida ni en todo ni en parte sin permiso previo por escrito de la empresa editora.

CASI 40 MARCAS SE DIERON CITA EN LA CIUDAD CONDAL, CON MUCHAS NOVEDADES A NIVEL NACIONAL Y DOS PRIMICIAS MUNDIALES DE SEAT

Avalancha de lanzamientos tras la cita catalana

Llegó **el momento de recoger** el cosechón

Travesía del desierto, crisis de identidad, economía en recesión... Todos los conceptos manejados en los últimos años en torno al Salón de Barcelona parecen quedar atrás, y la cita catalana reclama su parcela de terreno en el panorama automovilístico internacional. Las primicias mundiales, encabezadas por el Seat Ibiza 2015, han sido muy pocas, pero las 38 marcas presentes en el recinto de Montjuic han sumado algunos estrenos europeos y medio centenar de novedades a nivel nacional, lo que no es pobre bagaje. Motor 16 repasa el calendario de lanzamientos para el mercado español, que recibirá los nuevos productos en plena recuperación de las ventas.

ALFA ROMEO 4C SPIDER

La marca italiana anunciaba el precio para España: 76.500 euros. Mide 3,99 metros, tiene tracción trasera y su motor 1.7 Turbo de 241 CV le permite alcanzar 257 km/h y acelerar de 0 a 100 km/h en 4,5 segundos.

ASTON MARTIN DBX

Aún es un 'concept' y no hay confirmación oficial para su producción, pero se sabe que la firma británica quiere tener un SUV. Cuenta con tracción total por sus cuatro motores eléctricos, uno en cada rueda.

AUDI PROLOGUE

Hasta la fecha, Audi ha mostrado tres variantes del Prologue Concept: Avant, Allroad y el coupé Piloted Driving de 5,10 metros que 'reestrenaba' en Barcelona, y que podría convertirse en el futuro A9 antes de 2017.

AUDI Q7

El nuevo Q7 ya está a la venta, con una gama inicial de dos versiones: 3.0 TDI Quattro de 272 CV, que arranca en 65.960 euros, y 3.0 TFSI Quattro de 333 CV, a partir de 67.210 euros. La tercera fila de asientos es opcional.

AUDI R8

En verano se inicia la comercialización del R8, con un precio de 191.800 euros en el V10 de 540 CV –3,5 segundos para pasar de 0 a 100 km/h– y 214.800 en el V10 Plus de 610 CV, que baja el registro a 3,2 segundos.

BENTLEY CONTINENTAL GT

La gama 2015 estaba presente en la capital catalana, y las primeras entregas se producirán en verano. Se caracteriza por cambios estéticos en exterior e interior, y modificaciones en su motores, de hasta 625 CV.

BMW SERIE 1 2015

Su actualización incluye nuevos motores, como los tricilíndricos 1.5 del 116i, con 109 CV, y el 116d, con 116 CV. Los precios empiezan en 25.200 euros, y la carrocería de cinco puertas supone un extra de 1.050 euros.

BMW SERIE 2 GRAN TOURER

Mide 4,55 metros, está disponible con 5 ó 7 plazas y permite elegir entre diésel de 116, 150 y 190 CV, y gasolina de 136 o 192 CV. Llega en junio con precios a partir de 29.950 euros.

CITROËN C4 CACTUS

Además del C4, recientemente actualizado a todos los niveles –estrena motores BlueHDi y PureTech, y el cambio EAT6–, la marca francesa presumía de C4 Cactus, Mejor Coche del Año 2015 en nuestro país.

DS 5

Ya como marca independiente, DS exhibía el renovado DS 5, a la venta desde junio y que adopta un interior simplificado. Hay también cambios exteriores, motores más potentes y eficientes, y nuevos asistentes.

FERRARI 458 SPECIALE

Primera aparición en España de esta versión ultradeportiva del 458 Italia, disponible en formato Coupe y descapotable, y que rebaja el peso 90 kilos. Su V8 rinde 605 CV, y acelera de 0 a 100 km/h en 3,0 segundos.

FORD C-MAX

En junio empiezan las entregas de los nuevos C-Max y Grand C-Max, que introducen cambios en imagen, equipamiento y mecánica. Aparece un nuevo diésel 1.5 TDCi con 95 y 120 CV, y con 105 CV en versión Econetic.

HONDA CIVIC TYPE R

Llega a España en verano, con precios desde 34.500 euros, aunque la versión GT, con detalles más deportivos y mayor equipamiento, cuesta 37.000 euros. Tiene 310 CV y tracción delantera, y alcanza 270 km/h.

HONDA HR-V

También verano será cuando Honda lance el HR-V, un SUV de 4,29 metros y tracción delantera disponible con motor diésel 1.6 de 120 CV y 1.5 de gasolina con 130 CV. Maletero de 453 litros y asiento trasero Magic Seat.

HONDA JAZZ

El tercer lanzamiento de la firma japonesa en verano será el nuevo Jazz, disponible con un 1.3 de gasolina de 102 CV. Estrenará asistentes de seguridad como el lector de señales o las luces de carretera automáticas.

HYUNDAI H350

No faltó a la cita el H350, primer vehículo comercial ligero de Hyundai exclusivo para Europa. Disponible desde finales de año en variantes furgón, de pasajeros y chasis-cabina, ofrece un 2.5 diésel con 150 y 170 CV.

HYUNDAI i40

En verano empieza la comercialización del nuevo i40, con cambios de imagen y en el chasis. El motor diésel de 136 CV sube a 141 CV, y ahora podrá asociarse a la caja automática de doble embrague y siete marchas.

HYUNDAI ix20

También en verano llega el nuevo ix20, utilitario de 4,11 metros de largo y 440 litros de maletero. Puede elegirse entre diésel de 90 y 115 CV, y gasolina de 90 y 126 CV, éste ahora con caja automática de seis marchas.

HYUNDAI TUCSON

En septiembre empiezan las entregas del Tucson, sucesor del ix35. Mide 4,47 metros, tiene un maletero de 513 litros y permite elegir entre diésel de 115, 136 y 184 CV, y gasolina de 135 y 176 CV. Habrá versiones 4x2 y 4x4.

INFINITI Q70

Desde el mes pasado ya está en España el Q70, heredero del Infiniti M. Coincidiendo con el cambio de nombre, esta berlina de 4,95 metros cambia de aspecto, mejora su dotación y estrena el diésel 2.2 de 170 CV.

JAGUAR XE

La pasada semana nos poníamos al volante de la berlina media de la marca británica, disponible desde junio con motores diésel de 163 y 180 CV, y gasolina de 200, 240 y 340 CV. Precios a partir de 37.000 euros.

JAGUAR XF

A finales de verano tendremos en España la segunda generación del XF, con precios desde 42.943 euros. Estrena plataforma con alto contenido de aluminio, mide 4,95 metros y con el diésel de 163 CV gasta 3,9 litros.

KIA PICANTO 2015

Ya a la venta, el nuevo Picanto llega con una versión de lanzamiento X-Tech muy equipada que cuesta 8.503 euros. Añade a su gama el motor 1.2 de gasolina de 85 CV, que con cambio manual gasta 4,6 litros.

KIA RIO 2015

Hay cambios en el exterior y, sobre todo, en el interior, donde mejora el acabado y el salpicadero adopta una pantalla táctil de 7 pulgadas. Se ofrece una versión X-Tech de lanzamiento, con una dotación máxima.

TRICILÍNDRICOS EL IBIZA ADOPTA LOS MOTORES 1.4 TDI DE 75, 90 Y 105 CV. Y EN GASOLINA, 1.0 ATMOSFÉRICO DE 75 CV Y 1.0 TSI DE 95 Y 110 CV

LAND ROVER DISCOVERY SPORT

Ya a la venta, su gama permite elegir entre diésel de 150 y 190 CV, habitáculo de 5 ó 7 plazas, cambio manual y automático, y dos tipos de tracción total. Equipa airbag para peatones.

LEXUS GS F

La versión deportiva del GS llegará a España a finales de año. Como el resto de la gama tiene tracción trasera, pero equipa un V8 5.0 de 477 CV, asociado a un cambio automático de 8 marchas y a un chasis específico.

LEXUS NX 300h 'WILL.I.AM'

La marca japonesa mostraba también en Barcelona el NX 300h diseñado personalmente por el cantante Will.i.am, embajador del nuevo SUV a nivel internacional. Los precios en España arrancan en 38.300 euros.

LOTUS EVORA 400

Como aligera su peso 22 kilos y extrae 400 CV de su motor V6 3.5, el Evora 400 alcanza 300 km/h de velocidad punta. Es el Lotus 'de calle' más rápido de la historia, y las primeras entregas tendrán lugar este año.

MAZDA CX-3

A partir de 20.345 euros, en junio llega a España el CX-3, un SUV de 4,28 metros con maletero de 350 litros y tres motores a elegir: diésel 1.5 de 105 CV y gasolina 2.0 en variantes de 120 y 150 CV. Hay versiones 4x2 y 4x4.

MAZDA MX-5

Habrá que esperar a que pase el verano para ver en nuestro país el nuevo MX-5, roadster de 3,92 metros que reduce más de 100 kilos el peso frente al actual. Dos versiones: 1.5 de 131 CV y 2.0 de 160 CV. Desde 25.000 euros.

MERCEDES C 350 e

La versión híbrida enchufable del Clase C ya está a la venta: 52.230 euros la berlina y 53.550 el familiar Estate. Equipa un motor de gasolina con 211 y uno eléctrico de 82. En total, 279 CV y 2,1 l/100 km de consumo medio.

MERCEDES GLE COUPÉ

El GLE Coupé también está disponible ya en España, con precios desde 78.700 euros, tracción 4Matic y cinco motores a elegir: en diésel, el de 258 CV del GLE 350d Coupé, y en gasolina, los de 333, 367, 557 y 585 CV.

MINI JOHN COOPER WORKS

La versión más enérgica del Mini ya se vende en España por 31.750 euros. Equipa un 2.0 Turbo con 231 CV que le permite alcanzar 100 km/h en 6,3 segundos, o 6,1 con caja automática. Su velocidad punta, 246 km/h.

MITSUBISHI L200

En verano se inicia la comercialización del nuevo L200, disponible con dos tipos de carrocería pick-up: cabina y media, y doble cabina. Entre las novedades figura el diésel 2.5, disponible en potencias de 154 y 181 CV.

NISSAN EVALIA ELÉCTRICA

Desvelada en Ginebra, Nissan exhibía en Barcelona la e-NV200 Evalia, versión con interior para siete pasajeros que mantiene la conocida mecánica totalmente eléctrica y el sistema de recarga rápida CHAdeMO.

NISSAN SWAY CONCEPT

No hay fecha de llegada porque aún es un 'concept'. Pero su buena aceptación en Ginebra y Barcelona podría animar a Nissan a convertir el Sway en su futuro utilitario del segmento B, rival de Ibiza, Clio y compañía.

PEUGEOT 208

En junio llega el actualizado 208, con imagen más fresca, asistentes inéditos –cámara de visión trasera y frenada automática en ciudad– y nuevos motores: 1.2 PureTech de 110 CV, 1.6 BlueHDi de 75, 100 y 120 CV...

PEUGEOT 308 R HYBRID

A partir del 308 de cinco puertas en Peugeot Sport han creado este 'concept' híbrido enchufable de 500 CV. No se fabricará, pero sirve de anticipo al 308 R, que compartirá gran parte de su mecánica con el RCZ R.

RENAULT ESPACE

Ya está disponible, con precios que arrancan en los 30.950 euros de la versión diésel de 131 CV con acabado Life. Es 250 kilos más ligero que el anterior y ofrece también un diésel de 160 CV y un gasolina de 200.

RENAULT KADJAR

En verano llega el Kadjar, un SUV de 4,45 metros que comparte plataforma con el Nissan Qashqai y ofrecerá inicialmente dos motores diésel, de 110 y 130 CV, y uno de gasolina, con 130 CV. Tendrá versiones 4x2 y 4x4.

Seat Ibiza 2015

Cambia de imagen y **estrena motores**

A finales de verano Seat iniciará la comercialización del renovado Ibiza, que ve mejorada la dirección asistida y la suspensión –muelles, amortiguadores y barras estabilizadoras–, y ofrece en opción el Seat Drive Profile, con el que podemos configurar la asistencia de la dirección y elegir entre las posiciones Comfort y Sport de la suspensión. Bajo el capó hay más novedades, pues llegan motores tricilíndricos tanto en diésel –1.4 TDI de 75, 90 y 110 CV con consumos desde 3,4 l/100 km– como en gasolina –1.0 atmosférico de 75 CV y 1.0 TSI de 95 y 110 CV–, al tiempo que la versión 1.4 TSI con sistema ACT de desactivación de cilindros pasa a rendir 150 CV, pero con un gasto de 4,7 l/100 km. Aunque para ahorro, el de la versión 1.0 TSI Ecomotive de 95 CV: 4,2 l/100 km. Y toda la gama incluye ya Start/Stop. Asimismo, el Ibiza ofrece nuevos paquetes de personalización para exterior e interior –los llamados Colour Packs– y más sistemas de seguridad, como el freno contra colisión múltiple y la alerta de fatiga.

▶▲El Ibiza 2015 adopta la segunda generación de sistemas Easy Connect, que potencia la integración con el 'smartphone'.

SEAT ALHAMBRA 2015

La segunda primicia de Seat era el renovado Alhambra, que llega en verano, aunque ya se aceptan pedidos. Los nuevos motores ahorran hasta un 15 por ciento y hay nuevos equipamientos de confort y seguridad.

SKODA SUPERB

La tercera generación de la berlina checa ya tiene precios en España: desde 26.270 euros, que corresponde a la versión 1.6 TDI Active de 120 CV. También hay 2.0 TDI de 150 y 190 CV, y gasolina 1.4 TSI de 150 CV.

SMART FORTWO

Aunque ya se vende desde el año pasado, la gama Fortwo sigue creciendo, y en Barcelona podía verse el exclusivo Brabus Tailor Made –arriba– y la versión con cambio automático Twinamic, de doble embrague.

SUZUKI VITARA

Otro modelo ya a la venta –se lanzó en febrero– que llamó la atención en Barcelona fue el Vitara, un SUV de 4,18 metros con motores 1.6 en diésel y gasolina –ambos de 120 CV–, y versiones con tracción 4x2 o 4x4.

VW GOLF ALLTRACK

Además de poner a la venta el Golf GTE –34.100 euros–, Volkswagen mostraba la variante 'off road' del Golf Variant, con tracción 4Motion, altura libre 20 mm mayor y cuatro motores a elegir, entre 110 y 184 CV.

VW PASSAT ALLTRACK

El nuevo Passat Variant tiene ya su variante todocamino, presente también en Barcelona y a la venta en septiembre. La distancia al suelo es 27,5 milímetros mayor y ofrece cinco motores, entre 150 y 240 CV.

VW PASSAT GTE

Tiene mecánica híbrida enchufable como el Golf GTE, pero más potente: 1.4 TSI de 156 CV y motor eléctrico de 116 CV. En total, 218 CV; y con un gasto medio inferior a 2,0 l/100 km. Llegará a España a finales de año.

VW TOURAN

La nueva entrega del monovolumen medio de Volkswagen llega a España en septiembre, y lo hace con tres motores TSI –110, 150 y 180 CV– y tres TDI –110, 150 y 190 CV– que rebajan el consumo hasta un 19 por ciento.

TODO NUEVO. ESTRENA ARQUITECTURA, CARROCERÍA, MOTORES, EQUIPAMI ENTO... ES EL OPEL MÁS NOVEDOSO DESDE EL INSIGNIA, CAR OF THE YEAR 2009

El candidato

Dentro de unos meses se dará a conocer la nueva generación del Opel Astra, un automóvil completamente nuevo que Motor 16 ya ha podido conducir, sacando una primera conclusión más que prometedora. Y es que esta vez el Astra tiene todos los atributos necesarios para luchar de tú a tú con el Volkswagen Golf y los otros líderes de la categoría.

◀▲▼Dinámicamente, el nuevo Astra hace valer su mayor ligereza para girar, acelerar y recuperar mejor que el modelo actual. Los datos homologados de consumo de combustible aún no han sido comunicados, pero en la práctica serán infinitamente mejores que los de su predecesor.

Alberto Mallo || amallo@motor16.com
Fotos: Klaus Huber-Abendroth

Se comercializará en diciembre de 2015, y ya en septiembre de este año será la estrella del Salón de Fráncfort, una muestra de larga tradición para los compactos de Opel. Allí, el nuevo Astra intentará cautivar al mayor núcleo de compradores del mercado europeo, pero sus auténticos argumentos emergerán más allá de los focos del salón: deberán conducirlo para apreciar que no sólo la estética es importante.

Motor 16 ha podido probar cuatro prototipos del nuevo modelo por carreteras de Alemania y Francia. Aunque totalmente camuflados, tras ver una maqueta podemos adelantar que su estilo exterior es, al menos, tan atractivo como el del Astra actual.

A excepción de la tracción delantera y el motor transversal, todo cambia, nada permanece: arquitectura, distancia entre ejes, carrocería, motores, equipamientos… Se trata del coche más novedoso de Opel desde que lanzaron el Insignia, y podrá sacar partido en la práctica, en el día a día de los mercados (durante 2014, el Astra ha sido el 4º modelo más vendido de la categoría en Europa)

Empezamos con el Astra gasolina 1.0. Nada más arrancar se evidencia el sonido a 3 cilindros de su pequeño motor con turbo e inyección directa, similar al del Adam, pero en versión 105 CV; el aislamiento acústico es aún el de un prototipo de preserie. Responde muy bien por encima de 2.000 rpm, y el funcionamiento es progresivo, sin comparación con los tricilíndricos de hace sólo 10 años. Es muy alegre y claramente más brioso que el actual Astra 1.6 115 CV que nos acompaña. Eso sí, las marchas (cambio de 5 velocidades) son largas y en 2ª pasa de los 100 km/h.

La mayor ligereza respecto al anterior modelo influye en su buena aceleración. El consumo de combustible será el otro gran beneficiado respecto a su predecesor, aunque todavía quedan por comunicar muchas de sus características. También apreciamos enseguida cómo los movimientos de la carrocería están mucho más controlados. Calza neumáticos 215/45-17 y el comportamiento es mejor; el confort de la suspensión, más o menos… La clave la descubrimos poco después: esta versión 1.0 no incorpora timonería De Watt en el eje trasero.

En el interior, la impresión es de una gran amplitud en anchura, longitud e incluso altura. No nos permiten tomar medidas, pero una vez sentados se nota que han hecho un buen trabajo en habitabilidad. El maletero es de formas muy cúbicas, aunque necesitará un doble fondo para dejar una plataforma lisa al abatir el respaldo del asiento trasero.

▲Entre las novedades que pudimos probar, los nuevos faros IntelliLUX full LED Matrix.

Tras una pausa, nos subimos en otra unidad con motor 1.0. Apreciamos una mayor respuesta a bajo régimen, aunque nos dicen que son iguales… El nuevo Astra se muestra muy ligero y seguro. Su mayor rigidez estructural repercute en su buen comportamiento.

Otra gran mejora es la visibilidad del

DOWNSIZING: MÁS CORTO POR FUERA, PERO MÁS AMPLIO POR DENTRO QUE EL ACTUAL ASTRA, Y CON UNA VERSIÓN 105 CV DEL MOTOR 1.0 3 CILINDROS

Dentro también hay cambios. El tricilíndrico de gasolina de 1 litro de cilindrada se ubica holgadamente en el vano motor. El Astra lleva ahora la batería bajo el asiento trasero. El prototipo de la imagen es la unidad de pre-serie número 115, tal como está escrito en la puerta delantera, y ha sido fabricado en diciembre de 2013.

MÁS PEQUEÑO POR FUERA, MÁS GRANDE POR DENTRO

Medidas en mm	Opel Astra 2016	Opel Astra 2015
Longitud	4.370	4.419
Distancia entre ejes	2.662	2.685
Voladizos delantero/trasero	960/748	974/760
Altura	1.459	1.485
Espacio rodillas plazas traseras	904	870

▲▶El interior, a falta de poder medirlo, es más amplio y habitable que en el actual Astra, aunque las medidas exteriores sean más pequeñas. Faros traseros de LED en los modelso probados.

conductor en curvas a izquierda. Los montantes del parabrisas ya no restan tanta visión, gracias también al marco simplificado de las ventanas delanteras y al cambio de posición de los espejos retrovisores.

Probamos a continuación la versión 1.4 turbo inyección directa de 145 CV, otro motor nuevo, asociado a un cambio de 6 velocidades. Es brillante y el Astra se sigue mostrando ligero. La dirección tiene las mismas vueltas de volante, 2,8, que el 1.0, pero el eje trasero torsional incorpora la timonería De Watt (ahora con nuevos componentes), que ofrece un plus de confort con la misma medida de neumático que el 1.0. También probamos el modo Sport, cuya gestión de la dirección enamorará a los conductores más deportivos por la facilidad con que el Astra se inscribe en las curvas.

El salpicadero no se puede fotografiar, pero aunque los materiales no son definitivos, podemos apreciar un diseño mucho más fluido y elegante, con una gran pantalla central, así como un cuadro de instrumentos de diseño más moderno y con nuevas funciones.

La jornada finaliza con una prueba nocturna para valorar los nuevos faros opcionales IntelliLUX full LED Matrix, de gran profundidad de iluminación y con gestión inteligente de las luces largas para que no deslumbren a los vehículos que nos preceden ni a los que vienen de frente: un auténtico lujo de eficacia y seguridad. Otro paso adelante es que todas las versiones ofrecerán el sistema de conectividad On Star, todo un éxito en los modelos de General Motors comercializados en EE UU.

La prueba de validación nos deja un excelente sabor de boca. Por fin nos encontramos frente a un Astra que promete alcanzar las mejores calificaciones en todos los aspectos gracias a su nueva plataforma más ligera y rígida, y a sus eficientes motores de nueva generación. Esta vez, incluso el diseño ha mejorado en aspectos práctico como la visibilidad.

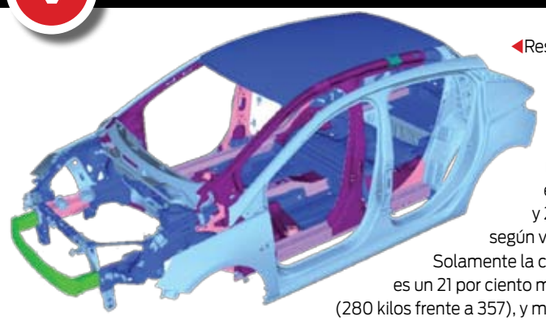

◀Respecto al actual modelo, el peso se ha reducido entre 120 y 200 kilos según versiones. Solamente la carrocería es un 21 por ciento más ligera (280 kilos frente a 357), y más rígida, gracias al uso de aceros de alta resistencia y elevado índice de elasticidad. La traviesa del parachoques delantero es de aluminio.

MOTORES DE GASOLINA
Opel Astra 2015 contra Astra 2016

Opel habla de un abanico de potencias de entre 95 y 200 CV para el nuevo Astra, pero de momento sólo ha confirmado cifras de los motores de gasolina que hemos probado y figuran en el cuadro. Además de éstos, podemos confirmar que habrá una versión intermedia 1.4 120 CV. Respecto a motorizaciones diésel, por el momento se ha anunciado la disponibilidad del 1.6 CDTI de nueva generación, cuya potencia puede llegar hasta 160 CV.

ASTRA 2015 VS. ASTRA 2016

	Anterior 1.6	Nuevo 1.0 Turbo	Anterior 1.4 Turbo	Nuevo 1.4 Turbo
Descripción	4 cilindros atmosférico	3 cilindros turbo inyección directa	4 cilindros turbo	4 cilindros turbo inyección directa
Potencia	115 CV	105 CV	140 CV	145 CV
Par motor	15,8 mkg	17,4 mkg	20,4mkg + 2 mkg con overboost	22,4/24 mkg
Transmisión	5 V. Manual	5 V. Manual	6 V. Manual	6 V. Manual

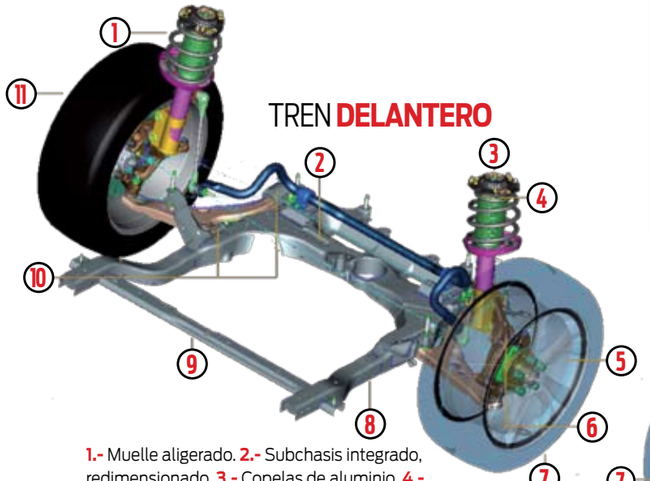

1.- Muelle aligerado. 2.- Subchasis integrado, redimensionado. 3.- Copelas de aluminio. 4.- Columna McPherson. 5.- Sistema de frenos acorde al menor peso. 6.- Mangueta aligerada. 7.- Diámetro del neumático reducido. 8.- Extensiones del subchasis más resistentes. 9.- Traviesa aligerada. 10.- Articulaciones acordes al subchasis más rígido. 11.- Neumáticos ligeros.

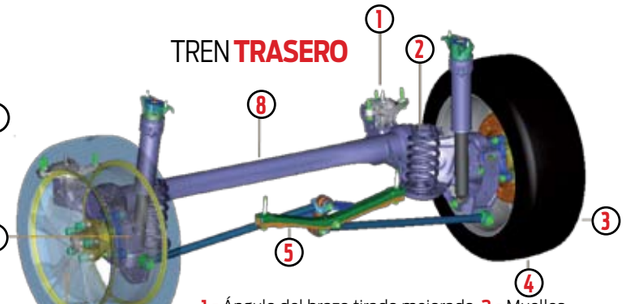

1.- Ángulo del brazo tirado mejorado. 2.- Muelles lineales. 3.- Neumáticos ligeros. 4.- Ruedas de reducido diámetro. 5.- Timonería De Watt rediseñada y aligerada. 6.- Sistema de frenos acorde al menor peso. 7.- Amortiguador mas ligero. 8.- Componentes aligerados.

▲◀El camuflaje no deja adivinar las líneas definitivas del nuevo Opel Astra, cuyo estreno mundial se producirá este otoño en el Salón de Fráncfort.

El caballo salvaje de las praderas sustituye al óvalo de Ford en la identificación del modelo; incluso la iluminación de los espejos retrovisores proyecta su silueta en el suelo.

Exotismo y sustancia

Ha habido que esperar muchos años para que el icónico Mustang llegue a Europa de la mano de Ford, pero ha merecido la pena. La sexta generación del deportivo norteamericano se presenta con la mejor relación precio / potencia de su categoría.

Alberto Mallo||amallo@motor16.com

El nuevo Ford Mustang se puede definir en pocas palabras: superdeportivo a precio de ganga. Pero tiene otros puntos fuertes, como su exotismo y su indiscutible personalidad.

El Mustang es un modelo poco difundido en Europa, que va dirigido a un público muy particular, un público que busque potencia y exclusividad y que deje en un segundo plano los refinamientos tan espectaculares que caracterizan a los deportivos 'premium', como materiales de primerísimas calidades, tecnologías sofisticadas o incluso suave manejo. A cambio, ofrece un nivel de prestaciones altísimo y es capaz de dar las mayores satisfacciones a quien lo conduzca. Es una cuestión de prioridades.

Ford lanza el Mustang en Europa con dos motores: un 4 cilindros EcoBoost (inyección directa y turbo) 2,3 litros de 317 CV (desde 37.000 euros), y un V8 atmosférico multipunto de 5 litros y 421 CV (desde 44.000 euros), ambos de aluminio (como las aletas delanteras y el capó motor, que se sujeta con la clásica varilla en vez de amortiguadores) Hay también dos tipos de carrocerías: coupé fastback y convertible (4.000 euros de sobreprecio), de 2+2 plazas; así como dos tipos de cajas de cambios: manual Getrag o automática de fabricación propia, ambas de 6 velocidades, y diferencial autoblocante.

Conceptualmente, el gran cambio en la nueva generación Mustang es la sustitución del tradicional eje rígido posterior por un eje multibrazo, que hace de él un coche más acorde con las demandas de las carreteras y los conductores europeos. El motor delantero longitudinal va ligeramente situado por detrás del eje, y el reparto de pesos es, en la práctica, bastante equilibrado (53/47 en 4 cilindros y 54/46 en V8), lo sufi-

◀▶ Buen puesto de conducción y excelente visibilidad, pero los materiales empleados en el habitáculo están lejos de lo que se estila en esta categoría.

PRECIO	DE **37.000** € A **51.000** €
EMISIONES DE CO_2	
EMISIONES OFICIALES: DE **179** A **306** GR/KM IMPUESTO DE MATRICULACIÓN: DE **9,75** A **14,75** %	
PRIMERAS IMPRESIONES	
NOS GUSTA	**DEBE MEJORAR**
+ Motores. Precio. Diseño. Personalidad. Prestaciones. Sonido.	− Acabados. Materiales empleados en el habitáculo. Interior caluroso

▲ Dinámicamente su comportamiento es bueno Lo más destacable son las prestaciones de sus motores.

RELACIÓN PRECIO/POTENCIA: ES LA MEJOR DEL MERCADO EN SU CATEGORÍA, CON 37.000 EUROS PARA 317 CV O 44.000 EUROS PARA 421 CV

EL MUSTANG APUESTA POR LAS SENSACIONES: CAMBIO DURO PERO RÁPIDO, ACELERACIÓN ESPECTACULAR...

ciente como para sacar partido de su potencia no sólo en autopistas y autovías. Es en este tipo de terreno variado, durante 300 kilómetros, donde hemos tenido ocasión de probarlo en la región alemana de Baviera.

Nuestra primera aproximación al nuevo modelo es el convertible 2.3. La capota se acciona eléctricamente y, una vez plegada, se integra perfectamente en la sugerente línea de la carrocería. Pero que nadie se engañe, no es un coche en absoluto femenino, al menos con la caja de cambios manual, ni un descapotable de bulevar. En cuanto arrancamos muestra sus intenciones con un ronco y espectacular sonido, resultado de un sofisticado sistema electrónico a base de altavoces en el interior del habitáculo. En autopista, hasta 150 km/h, el aire nos acaricia suavemente pese a que no hay cortavientos, lo que por otra parte permite que dos pasajeros ocupen las pequeñas plazas posteriores.

Pero la practicidad del Mustang 2.3 es otra: pisar el acelerador, para algo estamos en Alemania. Esta variante EcoBoost nos sorprende con sus más de 300 CV, mientras muchos conductores bávaros lo reconocen y saludan su paso con admiración: el Mustang es uno de los Coches de la Historia del Automóvil. Desprovisto de refinamientos hoy imprescindibles en cualquier compacto con aspiraciones, se nos antoja como un clásico moderno, donde lo importante son determinadas sensaciones: cambio duro, pero rápido; aceleración espectacular; manejabilidad mucho mejor de lo que hacen suponer sus 4,78 m de longitud (2,72 m de distancia entre ejes).

Personalmente era de los que opinaban que un Mustang debe tener un motor de 8 cilindros en V... hasta hoy. Y es que después de probar el 4 cilindros EcoBoost 2.3, me parece una alternativa al menos tan interesante, no sólo por precio, sino también por rendimiento y eficiencia. Al final del recorrido su consumo será de 10 l/100 km frente a los 15 del V8. En EE UU, este motor copa un 40 por ciento de la demanda; el otro 40 por ciento corresponde al V8, y un 20 por ciento al V6.

Como en esos clásicos que nos vienen a la memoria, el largo capó motor y sus imponentes nervaduras son lo primero que ve el conductor, que tiene la palanca del cambio perfectamente situada a la altura del brazo. Salvo los asientos tapizados en piel, los revestimientos del habitáculo son de plástico, y los acolchados escasos; tampoco se aprecia un esmero especial en los acabados, ni en el aislamiento térmico a nivel de las piernas de los ocupantes. Es la otra cara de la moneda de este, sin embargo, gran coche. También es verdad que la rigidez estructural de la carrocería abierta podría ser mejor, y eso que los tarados del chasis del Pack Performance con que vienen equipadas las unidades europeas son más suaves en el convertible que en el fastback. Dicho Pack Performance incluye estabilizadoras, muelles y amortiguadores más duros, llantas de 19 pulgadas, puesta a punto específica de las ayudas a la conducción, discos delanteros de 352/380 mm de diámetro con pinzas de 4 pistones/Brembo de 6 pistones, respectivamente para las versiones 4/8 cilindros, y un sistema de refrigeración especial. El resultado es muy bueno y permite al Mustang sacar todo su rendimiento. Sin embargo, la historia no ha hecho más que empezar pues Ford prepara ya el desarrollo de versiones extremas que, con más de 550 CV (el Shelby GT350 5.2 ya supera los 500 CV), competirán de tú a tú con otros deportivos europeos. El Mustang fastback de nuestra toma de contacto incorpora el motor V8 5 litros con cambio manual. Su sonido es espectacular y nos llega al habitáculo mediante un conducto específico, pero sin amplificadores electrónicos. Fuera de las autopistas, podemos movernos en 3ª y 4ª casi por todas partes, tal es el exuberante par motor que ofrece, mientras que el desarrollo final en 6ª roza los 60 km/h para contener los consumos (en 5ª está en torno a unos muy razonables 40 km/h) Sus 421 CV ya son palabras mayores, con un nivel de prestaciones de máximo nivel. Se nota más rígido de suspensión, pero la dirección va igual, siendo tal vez lo menos gratificante en la conducción del Mustang. Respecto a la practicidad interior, la carrocería fastback ofrece una altura escasa en las plazas traseras, menor que con la capota de lona del convertible; a cambio, tiene más maletero y los respaldos de los asientos posteriores pueden abatirse. El Mustang también tiene su lado práctico, no todo va a ser exotismo y potencia a raudales.

▶La belleza de la carrocería convertible es indudable; su menor rigidez se aprecia al circular por firme desigual.

FICHA TÉCNICA

MOTOR	2.3 ECOBOOST	5.0 TI-VCT V8
Disposición	Delantero longitudinal	Delantero longitudinal
Nº de cilindros	4 en línea	8 en V
Cilindrada (c.c.)	2.300	4.951
Nº de válvulas por cilindro	4	4
Potencia máxima/rpm	317 CV/5.500	421 CV/6.500
Par máximo/rpm	43,2 mkg/3.000	54,1 mkg/4.250
Tracción	Posterior	Posterior
Caja de cambios	Manual/Aut. 6V	Manual/Aut. 6V
Frenos delanteros	Discos ventilados	Discos ventilados
Frenos traseros	Discos ventilados	Discos ventilados
Neumáticos	255/40 R19	255/40 R19 Del. 275/40 R19 Det.
Peso (kg)	1.620 Man./1.617 Aut.	1.651 Man./1.659 Aut.
Longitud/Anchura/Altura (mm)	4.784/1.916/1.381	4.784/1.916/1.381
Capacidad del depósito (l)	61	61
Volumen del maletero (l)	332 convertible/408 fastback	332 convertible/408 fastback
De 0 a 100 km/h (s)	5,8	4,8
Velocidad máxima km/h	230 km/h	250 km/h
Consumo mixto (l/100 km)	8,0 Man./9,8 Aut.	13,5 Man./12.0 Aut.

DE LA CARRETERA AL CIRCUITO
Diversión asegurada

El conductor del Mustang tiene a su disposición un ordenador de a bordo sumamente completo y fácil de utilizar, que le permitirá 'aburrirse' tomando datos de distintos ejercicios de frenada y aceleración tipo 0-100 km/h, 400 m, etc, etc, sin descuidar parámetros como la temperatura del aceite (5,7/7,6 l según motor), etc. Para probarlo, con el fastback V8, medimos un 0-100 km/h en 5,9 segundos a la primera, que dadas las circunstancias hace perfectamente creíbles los 4,8 segundos anunciados por el fabricante. También se puede elegir entre 4 modos de conducción: Normal, Sport Plus, Circuito y Nieve, que permiten hacer patinar más o menos las ruedas trasera; e incluso se ofrece un 'Launch Control' para arrancadas de película. Asimismo, la dirección tiene 3 modos: Confort, Normal y Sport.

▲Pantalla táctil de 8 pulgadas en la consola central, y completísimo ordenador de viaje en el cuadro de instrumentos.

EL CONSUMO BAJA 1,8 L/100 KM POR EL CAMBIO AUTOMÁTICO, EL NUEVO MOTOR Y EL START & STOP. Y EL URBANO DESCIENDE 3,5 L/100 KM

DS renueva la imagen del DS3 –ya sin la genética Citroën– al mismo tiempo que lo dota de mayores atractivos: el motor 1.2 PureTech de 110 CV, que rebaja de forma contundente el consumo, y el nuevo cambio automático EAT6 que aumenta de manera apreciable la comodidad.

◀▶▲ En el interior se mantiene el estilo y la calidad, aunque algunos plásticos inferiores son mejorables. Nueva pantalla táctil para manejar ordenador, etc. Y el cambio, sin levas, pero con una tecla Sport.

Una experiencia DS

Javier Montoya || jmontoya@motor16.com

DS busca su hueco en el mercado y también dentro del Grupo PSA. Y lo hace con las ideas muy claras: apuesta por la distinción en todos los aspectos. Y es que la conquista del mercado y de hacerse un nombre no es tarea fácil en este mundo del automóvil cada vez más competido. Pero cuando se tienen las ideas claras y una hoja de ruta marcada las cosas parecen más sencillas. En DS tienen una hoja de ruta y una filosofía con la que van a impregnar todos sus modelos, los actuales y los venideros. Esos cuatro pilares son un diseño y personalización a la vanguardia; un gusto por el refinamiento y el detalle; un aporte tecnológico de primera y un comportamiento en marcha que definen como 'hiperconfort dinámico'.

Y todos esos elementos son los que se plasman en el DS3, su modelo más popular (se han vendido más de 330.000 unidades desde su lanzamiento en 2010) que ahora recibe una serie de mejoras para desmarcarse de lo anterior. Es el primero, por ejemplo, que ya no lleva la palabra Citroën por ningún lado, lo que ya muestra sus intenciones. Esas mejoras que incorpora tienen que ver con los cuatro puntos antes mencionados y que se concentran, sobre todo, en una versión, la PureTech 110 Start Stop EAT6.

Para esta variante, DS ha elegido lo mejor del catálogo de elementos de PSA; en diseño, sigue apostando por los materiales de calidad y por una capacidad de personalización imponente (68 combinaciones de color de techo y carrocería se ofrecen); en cuanto a refinamiento, basta ver detalles como el trabajo de los asientos de cuero para caer en la cuenta del toque artesanal; en tecnología, incorpora faros LED y Xenón (sólo en las versiones más altas de la gama) así como una nueva pantalla táctil para manejar dispositivos de comunicación y entretenimiento. Y si hablamos de ese concepto de 'hiperconfort dinámico', aquí entrarían en juego elementos como los motores, cambios, suspensiones...

En la nueva variante del DS3 lo más llamativo es la incorporación del motor PureTech de 110 caballos, un tricilíndrico de sorprendente y agradable funcionamiento y de la caja de cambios automática de seis velocidades EAT6 que sustituye a la anterior de 4 y jubila definitivamente aquellos cambios CMP de muy poco agradable uso. Con ambos elementos y el sistema 'Start Stop', de espectacular funcionamiento como en todos los coches de PSA que lo llevan, el resultado numérico es excepcional. Consigue rebajar 1,8 l/100 km el consumo medio respecto al anterior DS3 con motor VTI de 120 CV y cambio automático de 4 marchas; y en el gasto urbano el descenso es extraordinario –3,5 litros menos que el mencionado motor–. Y eso con unas prestaciones a la altura de los 110 caballos que ofrece (con un par máximo de 210 Nm entre 1.500 y 3.500 rpm, su margen de uso es muy aprovechable) y que se traducen en una velocidad máxima de 189 km/h o una aceleración de 0 a 100 km/h en 9,9 segundos.

Y en marcha los números se ratifican con una suavidad destacable. El cambio es rápido (mejora un 40 por ciento gracias a un nuevo sistema Quick Shift) y suave, pues utiliza un convertidor de par más compacto y con una filtración mejorada, que permiten rebajar el régimen de funcionamiento del motor. El coche no tiene un marcado carácter deportivo, pero el cambio tiene una posición Sport que reduce el régimen de giro al que se engranan las marchas. Se echan de menos las levas en el volante, incomprensiblemente no se ofrecen ni en opción. Eso sí, la comodidad sigue siendo norma y las suspensiones miman a los ocupantes, sin perder agilidad.

Por lo demás, poco que reprochar; tal vez unos plásticos duros en algunas zonas cuya imagen no es demasiado premium. Pero DS sigue su hoja de ruta y con este DS3 da un paso más.

PRECIO APROX	21.500 €
EMISIONES DE CO_2	
EMISIONES OFICIALES: DE **108 A 112** G/KM IMPUESTO DE MATRICULACIÓN: **NO PAGA**	
PRIMERAS IMPRESIONES	
NOS GUSTA	**DEBE MEJORAR**
+ Empuje del motor. Consumo y comportamiento. Suavidad de marcha. Equipamiento.	– Sin levas en el volante. Calidad de algunos plásticos. Acceso al maletero en Cabrio.

FICHA TÉCNICA

MOTOR	PURETECH110
Disposición	Del Trans.
Nº de cilindros	3
Cilindrada (c.c.)	1.199
Nº de válvulas por cilindro	4
Potencia máxima/rpm	110/5.500
Par máximo/rpm	20,9/1.500
Tracción	Delantera
Caja de cambios	Aut. 6 vel.
Frenos delanteros	Discos vent
Frenos traseros	Discos
Neumáticos	195/55 R16
Peso (kg)	1.090
Long/Anch/Alt (mm)	3.948/1.715/1.458
Capacidad del depósito (l)	50
Volumen del maletero (l)	285/980
De 0 a 100 km/h (s)	9,9
Velocidad máxima km/h	189
Consumo mixto (l/100 km)	4,8

▶▶ El nuevo motor PureTech y el cambio automático se ofrecen tanto en el DS3 cerrado como en el Cabrio.

Un utilitario con 'trastero' de serie

Gregorio Arroyo || garroyo@motor16.com
Fotos: Alvaro Gª Martins

No hay duda de que lo más llamativo del Fabia Combi es su enorme capacidad de maletero. Es su principal arma, pero no la única. El tándem motor 1.4 TDI 90 CV-cambio DSG convence, el tacto general es muy agradable, pese a las vibraciones en parado, y su dinámica y equipamiento suman puntos.

España es diferente en muchos aspectos. Al sol y playa, la gastronomía, el dejarlo todo para última hora y la famosa 'siesta' se une la escasa expectación que levantan las carrocerías familiares, situándonos a años luz de otros países europeos en este sentido. Y si bajamos varios escalones y nos colocamos en este segmento es como si atravesáramos una especie de desierto.

El Fabia Combi es un claro ejemplo de ello. Este vehículo apenas cuenta con dos rivales naturales, el Seat Ibiza ST y el Renault Clio Sport Tourer, y lo curioso es que pueden pasar días e incluso semanas sin que nos crucemos o veamos alguno por nuestras calles o carreteras.

Dicho esto, el Fabia Combi es un vehículo muy agradable que, bajo un formato contenido en cuanto a tamaño, multiplica el sentido práctico al presumir de un maletero enorme. Respecto al Fabia estira el voladizo posterior 26,5 centímetros con el fin de ofrecer una capacidad de 530 litros. Digamos que, por 800 euros más, incrementa el volumen del maletero en 200 litros frente al cinco puertas, y en 100 respecto a sus principales competidores. El volumen de carga y el portón trasero son dos de sus principales bazas, de cara a la familia o el ocio, así que seguimos analizando esa zona. El respaldo trasero se abate por partes (60/40) de serie, salvo en el acabado de acceso, acción que nos permite introducir en caso de necesidad hasta 1.395 litros.

En esta auténtica 'cueva' encontramos detalles como un estor cubreequipaje que se repliega 'solito' tras darle un toque (no hay un sitio específico para dejarlo si lo desmontamos), huecos laterales, una toma de corriente de 12 V y hasta una rueda de repuesto. Sí hay que pagar

EMISIONES DE CO_2	EMISIONES OFICIALES: 94 G/KM	IMPUESTO DE MATRICULACIÓN: NO PAGA

PRECIO	20.370 €

NUESTRA VALORACIÓN

A FAVOR

Maletero enorme y práctico. Tacto general muy agradable. Consumo. Efectividad y confort del cambio DSG. Equipamiento y soluciones prácticas.

EN CONTRA

Vibraciones y sonoridad patentes a ralentí. Sin levas en el volante. Plaza central trasera incómoda. Frenos de discos traseros opcionales.

NUESTRAS ESTRELLAS

COMPORTAMIENTO	★★★★☆
ACABADO	★★★★☆
PRESTACIONES	★★★☆☆
CONFORT	★★★☆☆
SEGURIDAD	★★★★☆
CONSUMO	★★★★☆
PRECIO	★★★☆☆

▲▲ La capacidad del maletero es lo más llamativo de este modelo, al ofrecer 530 litros, ampliables hasta los 1.395 en caso de necesidad. La boca de carga tiene 102,5 centímetros de ancho y 84 de alto, cotas que permiten introducir objetos grandes.

DINÁMICA
CONFORTABLE EN MARCHA, SU MAYOR PISADA LE HA HECHO GANAR APLOMO. LA PLATAFORMA ES NUEVA, PERO NO ES LA MQB.
INTERIOR
MÁS AMPLIO Y APARENTE, ESTÁ MUY BIEN REMATADO PESE A QUE LOS PLÁSTICOS EMPLEADOS SON TODOS ELLOS DUROS.

▲▼La radio Swing con pantalla táctil de 5 pulgadas es de serie con este acabado. También el volante multifunción, pero no se contemplan las levas para acompañar al cambio DSG.

▲▶El asistente de luces y la función Easy Entry con arranque y acceso sin llave son de serie con el acabado Style. El interior es amplio y confortable, ofreciendo una buena habitabilidad en las plazas traseras.

▲El cambio DSG tiene siete velocidades y un programa Sport. La palanca permite cambiar de manera secuencial.

130 euros para incorporar un suelo de carga variable que nos pemite que el piso quede totalmente plano, acción que facilita las cosas al introducir objetos voluminosos.

Seguimos en el interior. El habitáculo goza de una presencia y una terminación más cuidada, aunque los plásticos son duros. Ha incrementado considerablemente la habitabilidad, siendo francamente buena en espacio para las piernas y en altura al techo. También es más generoso que antes en cota de anchura, aunque sigue siendo justo para acomodar a tres adultos, y hay que agradecer el esfuerzo que realiza Skoda por ofrecer multitud de detalles prácticos para incrementar nuestra comodidad.

En su amplia oferta mecánica nos decantamos por el propulsor 1.4 TDI de 90 caballos, la única opción diésel que se puede combinar con el cambio DSG que también lleva nuestra unidad. Este motor es tricilíndrico... y se nota a ralentí porque suena y vibra algo más. No queremos decir que sea molesto, ojo, pero sí menos refinado que un cuatro cilindros. Sin embargo, esa sensación desaparece en cuanto nos ponemos en marcha.

El cambio de doble embrague dispone de siete velocidades, incluso en modo Sport. Sinceramente no hemos detectado una gran diferencia entre ambos programas porque apenas varía el régimen de motor y en ambos casos apuran hasta las 4.000 rpm para subir de marcha. Si nos decantamos por cambiar de manera secuencial con la palanca (no hay posibilidad de levas en el volante) apura un poco más, hasta las 4.500 vueltas.

El rendimiento y las prestaciones están dentro de lo esperado. Es cierto que el cambio DSG 'disfraza' en cierta medida algunas de las 'carencias' que nos podríamos encontrar con la caja manual. Basta con pisar el acelerador y la respuesta es inmediata a cualquier régimen de giro. Quizás sea más brusco que un convertidor de par, sobre todo en maniobras de aparcamiento, pero es más rápido y transmite una sensación más deportiva en general.

En carretera, a 90 km/h, el tacómetro apenas refleja 1.700 vueltas con la 7ª engranada y el consumo se sitúa por debajo de los 4,0 litros. Si necesitamos adelantar y pasar de 70 a 110 km/h, por ejemplo, lo haremos en 8,5 segundos y en sólo 215 metros, unas cifras de mérito. El consumo, como suele ocurrir con los motores tricilíndricos de pequeño tamaño, es muy atractivo en líneas generales, aunque se dispara 'más de lo esperado' si se le exige un tipo de conducción más dinámica.

▲ Las llantas de aleación de 15 pulgadas son de serie. Los neumáticos son de la marca coreana Nexen.

El Fabia Combi presume, igualmente, de un gran equilibrio entre confort y eficacia gracias a su nuevo chasis. No es la nueva plataforma modular transversal MQB del grupo Volkswagen, pero sí que le permite incorporar nuevas tecnologías de última generación. Delante recurre a un esquema McPheson y detrás a un eje de torsión. Para neutralizar su mayor peso y capacidad de carga, los muelles y amortiguadores traseros ofrecen un tarado más firme.

En cualquier caso su pisada es confortable gracias a una suspensión más bien 'amable' en este sentido. Si se desea se puede optar a una de corte más deportivo (125 euros en la carta de opciones). Sí incorpora de serie la última generación del diferencial electrónico XDS+, un elemento que actúa sobre el eje delantero para incrementar la agilidad en el paso por curva. La nueva dirección electromecánica es más confortable que comunicativa, y nos han convencido las buenas distancias de frenado que ha firmado durante la prueba. Por cierto, los neumáticos 185/60 R15 los firma Nexen.

Nuestra unidad presume del acabado Style, el más completo de la gama. Su dotación de serie es generosa, aunque se dan contrastres llamativos. Por ejemplo: incorpora el Front Assist, elemento muy poco frecuente en este segmento que contempla una alerta de colisión frontal con función de frenado de emergencia automática. Y, sin embargo, hay que pagar aparte 85 euros si queremos montar unos frenos de disco traseros que sustituyan a los tambores.

Una pequeña anécdota en un vehículo tan práctico como poco conocido por aquí...

LAS CIFRAS (DATOS OBTENIDOS EN CIRCUITO CERRADO)

Nuevos Carburantes de BP ÚNICOS

FICHA TÉCNICA

MOTOR	1.4 TDI
Disposición	Delan. transversal
Nº de cilindros	3, en línea
Diámetro x carrera (mm)	79,5 x 95,5
Cilindrada (c.c.)	1.422
Nº de válvulas por cilindro	4
Alimentación	Inyección directa raíl común, turbo variable e intercooler
Compresión	16,0 a 1
Potencia máxima (CV)/rpm	90 / 3.000-3.250
Par máximo (mkg)/rpm	23,5 / 1.750-2500
TRANSMISIÓN	
Tracción	Delantera
Caja de cambios	DSG, 7 velocidades
Relaciones de la caja de cambios:	
km/h a 1.000 rpm ▶ 1ª	7,1
km/h a 1.000 rpm ▶ 2ª	11,9
km/h a 1.000 rpm ▶ 3ª	18,6
km/h a 1.000 rpm ▶ 4ª	26,7
km/h a 1.000 rpm ▶ 5ª	35,3
km/h a 1.000 rpm ▶ 6ª	43,8
km/h a 1.000 rpm ▶ 7ª	52,6
km/h a 1.000 rpm ▶ 8ª	-
DIRECCIÓN Y FRENOS	
Sistema	De cremallera electromecánica
Vueltas de volante (entre topes)	2,6
Diámetro de giro (m)	10,4
Frenos. Sistema (Del./Tras.)	Discos ventilados /Tambores

SUSPENSIÓN

Delantera:
Independiente, tipo McPherson con triángulos inferiores, muelles, amortiguadores y estabilizadora.

Trasera
Semi-independiente, eje de torsión, con amortiguadores y muelles helicoidales.

RUEDAS	
Neumáticos	185/60 R15
Llantas, aleación	6,0 x 15
PESOS Y CAPACIDADES	
En orden de marcha (kg)	1.210
Capacidad del depósito (l)	45
Coeficiente aerodinámico (Cx)	0,30
Mantenimiento (km)	30.000 kms

EQUIPAMIENTO

	SI	NO	OP.
INSTRUMENTACIÓN Y CONFORT			
Cuentavueltas	×		
Manómetro de aceite	×		
Radio Swing + Bluetooth	×		
Ordenador de viaje	×		
Control de velocidad Tempomat			×
Cierre centr./mando a distancia	×		
Cuatro elevalunas eléctricos	×		
Retrovisores eléctricos regulables	×		
Volante regulable altura/profund.	×		
Asiento regulable en altura	×		
Asiento posterior partido	×		
Acceso y arranque sin llave	×		
Aire acondicionado	×		
Climatizador automático			×
Techo solar			×
Llantas de aleación 15 pulgadas	×		
Faros de xenón/lavafaros		×	
Faros antiniebla	×		
Sensor de luces	×		
SEGURIDAD			
Airbag frontales y laterales del.	×		
Airbag de cortina delante y detrás	×		
Detector de fatiga conductor			×
Asistente de arranque en rampa	×		
Control de estabilidad/tracción	×		
Rueda de repuesto	×		
Frenos de disco traseros			×
Front Assist	×		

PRINCIPALES OPCIONES

Techo panorámico con barras cromadas: 735 euros. Sensores de aparcamiento delanteros y traseros: 550. Pintura metalizada: 320. Detector de fatiga: 40. Frenos de disco traseros: 85. Suspensión deportiva: 125. Climatizador: 320. Control de velocidad de crucero Tempomat: 140. Volante multifunción Super Sport: 115. Asientos deportivos: 200. Radio Bolero + MirrorLink: 205. Suelo de carga variable en el maletero: 130. Asientos delanteros calefactados: 190.

BANCO DE PRUEBAS

VELOCIDAD MÁXIMA	184 KM/H
ACELERACIÓN (en segundos)	
400 m salida parada	18,1
1.000 m salida parada	33,6
De 0 a 100 km/h (oficial)	11,7 (11,3)
Recorriendo (metros)	203
RECUPERACIÓN (EN SEGUNDOS)	
400 m desde 40 km/h en D	16,0
1.000 m desde 40 km/h en D	31,5
De 80 a 120 km/h en D	9,4
Recorriendo (metros)	268
ERROR DE VELOCÍMETRO A 100 km/h	
	+2%
RELACIÓN PESO POTENCIA kg/cv	
	13,4

CONSUMOS

	l/100 km	km/litro
EN CIUDAD		
A 24,0 km/h de promedio	5,8	17,2
EN CARRETERA		
A 90 km/h de crucero	3,7	27,0
En conducción rápida	8,5	11,7
EN AUTOPISTA		
A 120 km/h de crucero	5,6	17,8
A 140 km/h de crucero	6,2	16,1
CONSUMO MEDIO PONDERADO		
Litros/100 km	5,1	19,6
AUTONOMÍA MEDIA		
Kilómetros recorridos	882	
CONSUMOS OFICIALES		
Ciclo urbano	4,0	25
Ciclo extraurbano	3,4	29,4
Ciclo mixto	3,6	27,8

FRENOS

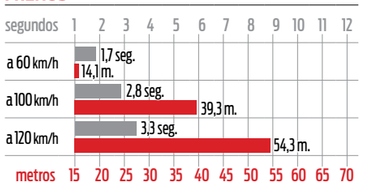

SONORIDAD * Umbral de conversación: 50 dB. Umbral del dolor: 140 dB

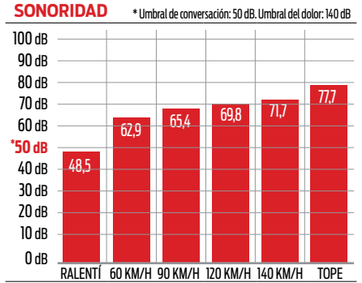

MEDIDAS

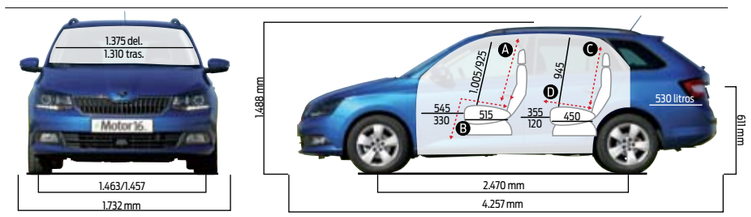

(A) Altura al techo	(B) Espacio piernas (máx-mín)	(C) Altura del techo atrás	(D) Espacio piernas (máx-mín)
1.005 / 925 mm	1.060/845 mm	945 mm	805/570 mm

EN COMPARACIÓN CON... ÚNICOS

	SKODA FABIA COMBI TDI 90 DSG	LOGAN MCV DCI 90CV LAUREATE	RENAULT CLIO S. TOURER DCI 90 EDC	SEAT IBIZA ST 1.6 TDI 90 CV DSG
PRECIO (en euros)	19.420	12.530	19.050	18.800
CONSUMO MEDIO (litros/100 km)	3,6	3,8	3,7	4,3
LONGITUD (en metros)	4,26	4,49	4,27	4,24
MALETERO (capacidad en litros)	530	573	443	430
NUESTRAS CONCLUSIONES	Impresionante el salto cualitativo dado por este modelo. Más amplio y mejor rematado, presenta un interior muy amplio y un maletero con 530 litros, el más generoso de su categoría, ya que el Logan MCV es alternativa pero no un rival directo. Es el único que monta un propulsor de tres cilindros y el que menos consume. Contempla de serie el Front Assist.	Si valoramos los 'metros cuadrados' en forma de habitabilidad y el precio no tiene rivales. El propulsor es de origen Renault, el mismo del Clio Sport Tourer, pero no contempla un cambio automático que sí ofrecen el resto de rivales (monta una caja manual de cinco relaciones). En calidad se sitúa un paso por detrás, y también en su oferta de equipamiento.	Un vehículo muy agradable por el tacto general que ofrece, con un interior más informal y juvenil que el resto y una buena habitabilidad, aunque en las plazas traseras es algo menor que en el Fabia Combi y en el Seat Ibiza ST. El cambio de doble embrague EDC es de seis relaciones, el consumo del propulsor 1.5 dCi es ajustado y el chasis está muy compensado.	La opción más dinámica si lo que buscamos es 'algo más' al volante, aunque el Fabia Combi también va de cine. Ofrece la misma potencia que el resto, 90 caballos, pero apuesta por más cilindrada, ya que monta un propulsor de 1,6 litros. Este aspecto y la ausencia de un sistema Start/Stop le condenan a ser el que más consume. El cambio DSG es de siete velocidades.

SI ME LO QUIERO COMPRAR

FINANCIACIÓN
Entrada 25%: 5.008 euros. 48 plazos de 393 euros. El precio final aplazado es de 23.932 euros.

COSTE POR KILÓMETRO
Recorrido anual: 15.000 km. Coste de uso: 0,11 euros/km. Coste financiero: 0,39 euros/km. Coste por km total: 0,50 euros/km.

SEGURO
Seguro a terceros: 307,50 euros/año. Seguro a todo riesgo: 449,45 euros/año con franquicia de 210 euros.

Seguros contratados en Línea Directa Aseguradora por un conductor de 40 años, residente en Madrid, con más de dos años de antigüedad de carné y plaza de garaje.

DATOS DEL VENDEDOR
SKODA
Parque de Negocios Mas Blau II, calle Selva 22, El Prat de Llobregat, 08820 Barcelona.
Teléfono: 93 261 72 09

RED DE POSVENTA
140 puntos de asistencia repartidos por toda España.

GARANTÍA
Dos años sin límite de kilometraje.

www.skoda.es

PRECIO DE LA UNIDAD PROBADA:
21.760 EUROS

PARA FANÁTICOS DEL MOTOR

MIRRORLINK Un teléfono con 'ruedas'

El Fabia Combi estrena la tecnología MirrorLink que permite conectar nuestro teléfono móvil con el vehículo y disfrutar de muchas de sus aplicaciones, como música, contactos o la navegación, y gestionarlas por medio de una pantalla táctil de 6,5 pulgadas. Es una opción mucho más económica que el tradicional navegador que ofrecerá en breve, pero su funcionamiento es más lento y algo más impreciso...

Si quieres saber más sobre el Skoda Fabia Combi entra en www.m16.in/1087

EN DIRECTO

Gregorio Arroyo
garroyo@motor16.com

No es nada nuevo que desde estas páginas sea un defensor de este tipo de carrocerías familiares. No me quita el sueño la capacidad del maletero en sí, pero no entiendo que haya que pasar estrecheces en este sentido. Me encanta el Skoda Octavia, pero me compraría el Combi, y me pasa lo mismo con el Fabia. Son 800 euros más, pero se abre un nuevo mundo al abrir el portón. Estoy de acuerdo que es un segmento un tanto particular, pero tiene su encanto tener un vehículo de corte utilitario que presume de una especie de 'trastero' detrás. Además, en esta última generación ha ganado en presencia y tacto general, goza de una mejor dinámica y se rodea de un equipamiento más avanzado. Y la combinación 1.4 TDI-DSG es muy atractiva.

TOYOTA AYGO 1.0 VVT-i MANUAL / TOYOTA AYGO 1.0 VVT-i X-SHIFT

Se dan clases de ec onomía

A Toyota se le da bien hacer utilitarios, un segmento donde ofrece el exclusivo iQ, el polivalente Yaris y, desde hace meses, esta segunda generación del Aygo, un coche de cuatro plazas y filosofía urbana cuyo llamativo frontal en 'X' atrae miradas a su paso. Personalizable y bien equipado, sus virtudes derivan también de un motor puesto al día con acierto y de una actitud general estupenda. Además, permite elegir entre dos tipos de transmisión que aquí comparamos para averiguar cuál interesa más.

Pedro Martín || pmartin@motor16.com
Fotos: Bryan Jiménez

Después de que Citroën y Peugeot comunicaran que sus nuevos C1 y 108 estrenaban los tricilíndricos PureTech de 68 y 82 CV, reconozco que me causó una cierta inquietud saber que Toyota no seguía el mismo camino con su nuevo Aygo, y que la marca japonesa continuaría recurriendo al motor 1.0 tricilíndrico ya conocido –usado también por los primeros C1 y 108–, aunque convenientemente actualizado. Vaya por delante que reconozco mi error por haber dudado.

Y es que el punto de partida era tan bueno y las modificaciones son tantas que, en puridad, debe hablarse de propulsor 'casi' nuevo: compresión aumentada de 11,0:1 a 11,5:1, nuevas bujías de encendido para mejorar la refrigeración de las cámara de combustión, optimización de la programación del reglaje variable de válvulas y de la mezcla aire/combustible en el cilindro, reducción de fricciones, incorporación de un cárter de aceite de doble depósito para que se caliente antes, integración del colector de escape en la tapa de culata, nuevo sistema de recirculación de gases de escape... Como resultado, el gasto medio baja de 4,3 a 4,1 l/100 km y la potencia sube a 69 CV. Y aunque el par máximo, de 9,7 mkg, llega a 4.300 rpm, a 2.000 vueltas disfrutamos ya de 8,7 mkg. Puede parecer poco, pero no lo es en un utilitario de sólo 3,46 metros de longitud –25 milímetros más que el primer Aygo– que ahora es más ligero –sólo en paneles de carrocería se ahorran 12 kilos– y aerodinámico, pues el Cx baja de 0,30 a 0,29.

Además de ser más largo, el nuevo Aygo es un poco más bajo –no hay problema en el habitáculo, que incluso gana altura al techo– y 'pisa' mejor porque sus vías delantera y trasera se ensanchan 8 milímetros, aunque la principal evolución tiene que ver con la estética, más juvenil –los diseñadores dicen haberse inspirado en la cultura japonesa contemporánea– y presidida por un frontal en 'X' que no deja indiferente. Y, a precios razonables, el cliente puede hacerse un Aygo 'a la carta' eligiendo componentes intercambiables –incluso años después de haber adquirido el vehículo–, como la citada parrilla en 'X', la zona inferior del paragolpes delantero, la inserción del paragolpes trasero, las llantas de aleación o, ya en el interior, el cuadro de mandos, la consola central, las rejillas de ventilación y el entorno de la palanca de cambios.

Esa posibilidad de personalización, unida al vistoso diseño del habitáculo, 'funciona' bien, pues el interior resulta alegre y acogedor. La instrumentación es completa –lástima que no haya termómetro de refrigerante–, la consola está presidida por la pantalla táctil multifunción X-Touch de 7 pulgadas, los asientos delanteros son cómodos y el volante se ajusta en altura y profundidad; aunque el capítulo de la ergonomía no nos parece perfectamente resuelto porque los aireadores centrales están escondidos, la guantera y varios botones –mandos del volante y elevalunas eléctricos– carecen de iluminación, las ventanillas traseras no pueden bajarse –tienen el arcaico sistema de compás, ahora tan de moda– y algunos elementos quedan un poco lejos, como la rueda de volumen de audio, los botones que hay a la izquierda del volante o el retrovisor interior, cuya regulación obliga a separar el cuerpo del respaldo.

En cuanto a amplitud, esta segunda generación gana milímetros aquí y allá, y los ocupantes de las plazas delanteras se sentirán cómodos por los casi 130 centímetros de anchura y el metro exacto entre banqueta y techo. Detrás, todo dependerá de quién viaje, pues para dos niños pequeños el Aygo cumple a la perfección, aunque dos adultos no irán cómodos por el hueco muy justo para las piernas. En este sentido, pagar los 300 euros que implica la carrocería de cinco puertas –por cierto, qué mal suenan las de atrás al cerrarlas– parece buena idea porque, aunque son pequeñas, facilitan el acceso.

Y sobre el maletero, una buena noticia y una mala: la

◀◀ Sólo 450 euros separan a los Aygo de caja manual y X-Shift. Esta no es automática 'de verdad', sino un cambio manual pilotado –de embrague automático– con desarrollos específicos –más cortos– y posibilidad de uso manual: por impulsos en la palanca –la empujamos hacia delante para reducir, como en competición– o mediante levas.

AYGO 1.0 MANUAL

PRECIO	12.300 €
EMISIONES DE CO_2	EMISIONES oficiales: 95 g/km. Impuesto matriculación: NO PAGA
NOS GUSTA	Agrado. Motor. Bajo consumo. Aygo de 3 y 5 puertas. Personalizable. Imagen diferenciada. Seguridad y confort.
DEBE MEJORAR	Hueco para piernas en 2ª fila. Maletero justo. Ergonomía. Elevalunas sólo delante. Cambio con desarrollos largos.

AYGO 1.0 X-SHIFT

PRECIO	12.750 €
EMISIONES DE CO_2	EMISIONES oficiales: 97 g/km. Impuesto matriculación: NO PAGA
NOS GUSTA	Agrado. Motor. Bajo consumo. Aygo de 3 y 5 puertas. Personalizable. Seguridad y confort. X-Shift por 450 euros.
DEBE MEJORAR	Hueco para piernas en 2ª fila. Maletero. Ergonomía. Elevalunas sólo delante. Cambio lento y salto de 2ª a 3ª.

URBANO Y 'PELEÓN' ES UN UTILITARIO IDEADO PARA CIUDAD Y TIENE RU EDAS ESTRECHAS, PERO SU COMPORTAMIENTO ES MUY BUENO

◀▼ El interior sorprende positivamente por instrumentación y acabado, y por la pantalla táctil... Pero ciertos mandos quedan lejos, la guantera carece de luz, varios botones no se ven de noche y las toberas centrales dan poco aire.

◀▲ Los 168 litros del maletero se quedan algo justos de cara a salidas de fin de semana o visitas al 'hiper'. Debajo va una rueda de emergencia.

buena, que hay 29 litros de capacidad más que en el Aygo anterior; la mala, que el volumen es de 168 litros, y eso no da para mucho cuando metemos la compra o afrontamos un viaje. Pero el respaldo trasero abatible por mitades contribuye a aumentar su versatilidad.

Si nos ponemos en marcha, desde el primer momento apreciamos una mejora generalizada de las sensaciones, pues el motor se escucha menos –es uno de los tricilíndricos de gasolina de funcionamiento más equilibrado– y la rodadura está más filtrada que antes. Toyota dice que ha reducido los niveles NVH –ruido, vibraciones y aspereza– con medidas de todo tipo, incluido un suelo del armazón de la carrocería cuyo grosor pasa de 1,2 a 2,3 milímetros o el aumento de los puntos de soldadura: 544 en vez de 425. La rigidez se ve beneficiada también, y eso se traduce en aplomo, confort... O sea, en un comportamiento estupendo del que no todos los utilitarios urbanos presumen. Dirección precisa, frenada consistente pese a los tambores traseros y los estrechos neumáticos, actitud noble y segura en curva... Todo muy por encima del nivel de prestaciones de este japonés fabricado en Chequia, cuyo motor, ágil y voluntarioso, tampoco puede hacer milagros frente al cronómetro. Permite salir a carretera con garantías, pero en la versión manual conviene 'jugar' con el cambio, de desarrollos largos, para que el ritmo sea vivo, pues en cuarta y quinta el reprís es limitado. Por el contrario, el Aygo con caja X-Shift adelanta de modo más solvente, y basta con pisar fuerte el acelerador para que pase a una marcha corta y recuperar, por ejemplo, de 80 a 120 km/h en sólo 12 segundos. Eso ya es un punto a favor de la versión de cambio pilotado. El otro, que el gasto medio real es tan bajo como el del Aygo manual, pues si a este le hemos medido 5,6 l/100 km, el X-Shift se ha ido sólo a 5,7 litros. No obstante, sobre la caja X-Shift plantearíamos también alguna crítica, como la transición entre marchas un poco lenta –y con 'tironcito'– o el excesivo salto entre segunda y tercera.

▼▶ Toyota homologa 4,1 l/100 km de media en el Aygo de transmisión manual y 4,2 en el X-Shift; diferencia de sólo una décima de litro que se ha repetido en nuestro test de consumo por ciudad, carretera y autovía: 5,6 gastó el manual y 5,7 el automático. De hecho, el depósito de 35 litros da bastante de sí.

EN DIRECTO

Pedro Martín
pmartin@motor16.com

Semanas atrás contábamos que las nuevas generaciones de Citroën C1 y Peugeot 108 suponían un claro avance frente a sus antecesores –chasis aplomado, motores PureTech, nuevas tecnologías...–, y en el caso del tercer integrante del proyecto conjunto de PSA y Toyota hay que decir lo mismo. Porque el nuevo Aygo va mejor que el primero, lanzado en 2005. Y eso que la casa nipona no adopta un motor nuevo, pues se limita –con resultados soberbios–, a evolucionar el 1.0 tricilíndrico. La mecánica convence por genio, agrado y economía, y el resto acompaña; de modo que el Aygo se reivindica como uno de los urbanos más atractivos, sea cual sea la transmisión elegida.

SI ME LO QUIERO COMPRAR

TOYOTA AYGO 1.0 VVT-i X-PLAY 5P

FINANCIACIÓN
Entrada mínima de 3.075 euros. 48 plazos de 256 euros. El precio final aplazado es de 15.352 euros.

COSTE POR KILÓMETRO
Recorrido anual: 15.000 km. Coste de uso: 0,10 euros/km. Coste financiero: 0,25 euros/km. Coste por km total: 0,35 euros/km.

SEGURO
A terceros: 292,74 euros/año. A todo riesgo: 443,92 euros/año con franquicia de 210 euros.

DATOS DEL VENDEDOR

TOYOTA
Toyota España S.L.U. Avda. de Bruselas, 22. Edificio Sauce. 28108-Alcobendas (Madrid). Teléfono: 911 513 300

RED DE POSVENTA
182 puntos de asistencia en toda España.

GARANTÍA
Tres años o 100.000 kilómetros
www.toyota.es

TOYOTA AYGO 1.0 VVT-i X-PLAY X-SHIFT 5P

FINANCIACIÓN
Entrada mínima de 3.188 euros. 48 plazos de 265 euros. El precio final aplazado es de 15.914 euros.

COSTE POR KILÓMETRO
Recorrido anual: 15.000 km. Coste de uso: 0,10 euros/km. Coste financiero: 0,26 euros/km. Coste por km total: 0,36 euros/km.

SEGURO
A terceros: 276,98 euros/año. A todo riesgo: 408,04 euros/año con franquicia de 210 euros.

DATOS DEL VENDEDOR

TOYOTA
Toyota España S.L.U. Avda. de Bruselas, 22. Edificio Sauce. 28108-Alcobendas (Madrid). Teléfono: 911 513 300

RED DE POSVENTA
182 puntos de asistencia en toda España.

GARANTÍA
Tres años o 100.000 kilómetros
www.toyota.es

Seguros en Línea Directa Aseguradora para un conductor de 40 años, residente en Madrid, con más de dos años de antigüedad de carné y plaza de garaje.

TOYOTA AYGO 1.0 VVT-i MANUAL / TOYOTA AYGO 1.0 VVT-i X-SHIFT

LAS CIFRAS (DATOS OBTENIDOS EN CIRCUITO CERRADO)

Por su calidad y su fórmula exclusiva ÚNICOS Nuevos Carburantes de BP

FICHA TÉCNICA

	AYGO MANUAL	AYGO X-SHIFT
MOTOR	1.0 VVT-i	1.0 VVT-i
Disposición	Delantero transversal	Delantero transversal
Nº de cilindros	3 en línea	3 en línea
Diámetro x carrera (mm)	71,0 x 84,0	71,0 x 84,0
Cilindrada (c.c.)	998	998
Nº de válvulas por cilindro	4	4
Alimentación	Inyección electrónica indirecta multipunto	Inyección electrónica indirecta multipunto
Compresión	11,5 a 1	11,5 a 1
Potencia máxima/rpm	69 CV/6.000	69 CV/6.000
Par máximo/rpm	9,7 mkg/4.300	9,7 mkg/4.300
TRANSMISIÓN		
Tracción	Delantera	Delantera
Caja de cambios	Manual, 5 marchas	Manual, 5 marchas
Relaciones de la caja de cambios:		
km/h a 1.000 rpm ▶ 1ª	8,43	6,97
km/h a 1.000 rpm ▶ 2ª	15,62	12,91
km/h a 1.000 rpm ▶ 3ª	22,81	21,28
km/h a 1.000 rpm ▶ 4ª	29,10	25,39
km/h a 1.000 rpm ▶ 5ª	35,15	30,73
km/h a 1.000 rpm ▶ 6ª	-	-
km/h a 1.000 rpm ▶ 7ª	-	-
km/h a 1.000 rpm ▶ 8ª	-	-
DIRECCIÓN Y FRENOS		
Sistema	Cremallera, con asistencia eléctrica	Cremallera, con asistencia eléctrica
Vueltas de volante (entre topes)	2,6	2,6
Diámetro de giro (m)	10,2	10,2
Frenos. Sistema (Del./Tras.)	Discos vent. 247 mm / Tambores 200 mm	Discos vent. 247 mm / Tambores 200 mm
SUSPENSIÓN		
Delantera	Independiente tipo McPherson, con muelles, amortiguadores y barra estabilizadora	Independiente tipo McPherson, con muelles, amortiguadores y barra estabilizadora
Trasera	Semi-independiente, por eje torsional, con muelles y amortiguadores	Semi-independiente, por eje torsional, con muelles y amortiguadores
RUEDAS		
Neumáticos	165/60 R15	165/60 R15
Llantas, aleación	5,0J x 15 pulgadas	5,0J x 15 pulgadas
PESOS Y CAPACIDADES		
En orden de marcha (kg)	840	860
Capacidad del depósito (l)	35	35
Relación peso/potencia (kg/CV)	12,17 kg/CV	12,46 kg/CV
Coeficiente aerodinámico Cx	0,29	0,29

EQUIPAMIENTO

	AYGO X-PLAY SI	AYGO X-PLAY NO	AYGO X-PLAY OP.	AYGO X-CITE SI	AYGO X-CITE NO	AYGO X-CITE OP
INSTRUMENTACIÓN Y CONFORT						
Cuentavueltas	×			×		
Termómetro de agua		×			×	
Ordenador de viaje	×			×		
Pantalla táctil de 7"	×			×		
Regulador de velocidad	×			×		
Cierre centr./mando a distancia	×			×		
Elevalunas eléctricos delanteros	×			×		
Retrovisores eléctricos regulables	×			×		
Volante regulable en altura/profun.	×			×		
Asiento regulable en altura	×			×		
Asiento posterior partido 50:50	×			×		
Arranque y acceso sin llave		×			×	
Aire acondicionado	×			×		
Climatizador automático		×			×	
Llantas de aleación de 15 pulgadas	×			×		
Faros de xenón y lavafaros		×			×	
Faros antiniebla	×			×		
Asistente de arranque en cuesta	×			×		
Sensores de lluvia y luces		×			×	
SEGURIDAD						
Airbag conductor/acompañante	×			×		
Airbag rodilla de conductor		×			×	
Airbag laterales delanteros	×			×		
Airbag de cortina del./tras.	×			×		
Control de estabilidad y tracción	×			×		
Rueda de repuesto	×			×		
Sensor presión de neumáticos	×			×		
Cámara de visión trasera	×			×		

PRINCIPALES OPCIONES (EN EUROS)

AYGO X-PLAY	AYGO X-CITE
Pintura x-rojo: 175. Pintura x-azul marino, x-plata, x-gris oscuro: 325. Llantas aleación plata: 350. Llantas aleación blanco mate o negro mate: 450. Navegador x-nav: 350. Navegador x-nav: 350. Pack x-mask: 350. Pack x-line: 175. Pack x-red top: 175. Pack IN-touch: 75. Pack IN-touch Plus: 150. Pack IN-tense: 175. Pack IN-tense Plus: 50.	Pintura x-rojo: 175. Pintura x-azul marino, x-plata, x-gris oscuro: 325. Llantas aleación plata: 350. Llantas aleación blanco mate o negro mate: 450. Navegador x-nav: 350. Navegador x-nav: 350.

BANCO DE PRUEBAS

	AYGO MANUAL	AYGO X-SHIFT
VELOCIDAD MÁXIMA	160 KM/H	160 KM/H
ACELERACIÓN (en segundos)		
400 m salida parada	19,3	19,6
1.000 m salida parada	36,1	36,7
De 0 a 100 km/h (oficial)	14,1 (14,2)	15,2 (15,5)
Recorriendo (metros)	243	270
RECUPERACIÓN (EN SEGUNDOS)		
400 m desde 40 km/h en 4ª/D	21,1	17,4
400 m desde 40 km/h en 5ª	22,4	
1.000 m desde 40 km/h en 4ª/D	40,5	34,1
1.000 m desde 40 km/h en 5ª	43,0	
De 80 a 120 km/h en 4ª/D	20,9	12,0
De 80 a 120 km/h en 5ª	25,2	
ERROR DE VELOCÍMETRO A 100 km/h		
	+ 3%	+ 2%
CONSUMOS		
EN CIUDAD		
A 22,1 km/h de promedio	5,7	5,8
EN CARRETERA		
A 90 km/h de crucero	4,9	5,0
En conducción rápida	7,8	8,4
EN AUTOPISTA		
A 120 km/h de crucero	6,6	6,7
A 140 km/h de crucero	7,5	7,9
CONSUMO MEDIO PONDERADO		
Litros/100 km	5,6	5,7
AUTONOMÍA MEDIA		
Kilómetros recorridos	575	564
CONSUMOS OFICIALES		
Ciclo urbano	5,0	5,0
Ciclo extraurbano	3,6	3,8
Ciclo mixto	4,1	4,2
FRENOS		
DISTANCIA DE FRENADO		
A 60 km/h	14,5	14,0
A 100 km/h	39,1	39,8
A 120 km/h	56,5	56,6
Promedio del segmento compacto a 120 km/h: 58,2		
SONORIDAD		
MEDIDAS (dB)		
Al ralentí	45,5	43,6
A 60 km/h	63,4	63,1
A 90 km/h	68,6	68,1
A 120 km/h	73,1	72,7
A 140 km/h	76,7	76,2
A tope	80,0	81,1
Umbral de conversación: 50 decibelios		
Umbral del dolor: 140 decibelios		

BALANCE FINAL

	AYGO MANUAL	AYGO X-SHIFT
TECNOLOGÍA	**7,5** El motor tricilíndrico 1.0 ha sido puesto al día por completo, lo que revierte en agrado y bajo consumo. Y el equipamiento incluye elementos avanzados	**8,0** Le damos medio punto extra por su cambio X-Shift, una transmisión manual pilotada que funciona bien, no eleva el gasto e incluye levas en el volante.
COMPORTAMIENTO	**7,0** El Aygo no es un deportivo, pero Toyota ha optimizado el chasis. Vías más anchas, bastidor más rígido, suspensión y dirección mejoradas... Va mejor.	**7,0** No hay diferencia entre la versión manual y la automática en este capítulo. Si usamos las levas, una carretera de montaña puede traducirse en cierta diversión.
PRESTACIONES	**6,5** Acelera con un poco más de agilidad desde parado, porque el cambio manual se maneja con rapidez, pero el reprís en carretera es bastante justito.	**7,0** Al acelerar con fuerza ponemos en apuros al cambio X-Shift, que tarda algo en subir de marchas. En cambio, pasa de 80 a 120 km/h con agilidad.
SEGURIDAD	**8,0** Tiene cámara de visión trasera, asistente de arranque en cuesta, un ESP bien tarado, ocho airbag, sensor de presión de neumáticos... Buen nivel.	**8,0** Cuatro estrellas ha obtenido el nuevo Aygo en las pruebas de EuroNCAP, un resultado mejor que su antecesor. Y la seguridad activa es bastante buena.
HABITABILIDAD	**6,0** Las plazas delanteras son buenas, pero detrás no sobra espacio a lo largo e irán mejor niños que adultos. Con cinco puertas es bastante más funcional.	**6,0** El nuevo Aygo homologa 29 litros más de maletero que el anterior, pero 168 litros sigue sin ser mucho. El respaldo 50:50 de la segunda fila resulta práctico.
CONSUMO-PRECIO	**9,0** Gasta poco y se beneficia de un descuento de 1.700 euros que dejan al X-Play de caja manual y 5 puertas en 10.600 euros. Y 1.000 más con acabado X-Cite.	**8,5** También el Aygo X-Shift se beneficia de los 1.700 euros de rebaja, lo que deja la versión de 5 puertas y nivel X-Play en 11.050 euros. Es más caro, pero...

CONCLUSIÓN

TOYOTA AYGO X-SHIFT

7,4 Le concedemos la victoria porque, a cambio de 450 euros extra, tenemos un coche mucho más redondo para circular por ciudad. Puede que la caja X-Shift no sea la más rápida del mundo, o que el salto entre marchas no parezca el más apropiado, pero aumenta el agrado y apenas eleva el consumo. Además, equipa levas de serie.

TOYOTA AYGO MANUAL

7,3 También nos ha convencido el Aygo de caja manual, y si somos de los que cambiamos de marcha constantemente y apuramos las posibilidades del motor tanto en ciudad como en carretera parece una elección acertada. Además, su largo desarrollo en quinta modera mucho el gasto en viajes por autovías y carreteras despejadas. Buena compra.

PARA FANÁTICOS DEL MOTOR

X-SHIFT CON LEVAS EN EL VOLANTE

Más que conducir, pilotar

Por 450 euros el Aygo viene con caja X-Shift, combinable con ambas carrocerías y todos los acabados. Sorprende que el selector no tenga posición 'D', pues Toyota llama 'E' –de 'easy'– al programa de conducción normal, donde el sistema elige la marcha según la posición del acelerador, la velocidad del coche y las condiciones de conducción. Si accionamos las levas en 'E' anulamos el automatismo temporalmente, hasta pasados unos segundos. Y si ponemos la palanca en 'M' es el conductor el que escoge la marcha, bien con la propia palanca –subimos marcha hacia atrás y reducimos hacia delante–, bien mediante las dos levas del volante. Todo un lujo.

MEDIDAS

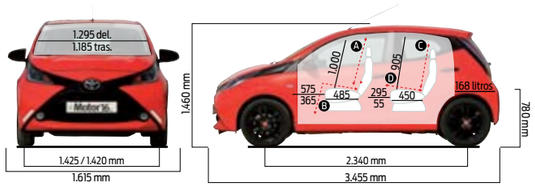

(A) Altura al techo delante	(B) Espacio piernas (máx-mín)	(C) Altura al techo detrás	(D) Espacio piernas (máx-mín)
1.000 mm	1.060/850 mm	905 mm	745/505 mm

Mª Jesús Beneit || mjbeneit@motor16.com

VW

Scania y MAN unidos en 'Truck&Bus'

la primera junta general de accionistas del Grupo VW sin Ferdinand Piech se cerró con un plan para relanzar el negocio de vehículos industriales con la fusión de MAN y Scania. La unión de las dos filiales de camiones del consorcio alemán se concretará en Truck&Bus, un holding en el que las dos marcas mantendrán su independencia y ayudará a competir por el liderazgo de un mercado que domina Daimler. Andreas Renschler dirigirá en nuevo grupo integrado de vehículos industriales en el que también estará VW Vehículos.

Seguridad infantil

Demasiado pronto sin protección

Son pocos los bebes y niños pequeños que van sin un sistema de retención adecuado en el vehículo, pero esa protección decrece a medida que los niños se hacen mayores. De hecho, seis de cada diez menores entre seis y diez años pasan a utilizar el cinturón de seguridad para adultos antes de lo que deberían. Quizás por eso, el grupo de seis a nueve años presenta la tasa más alta de fallecidos por millón de habitantes (5,2). Lo refleja el estudio de la Fundación Mapfre sobre el uso de esa protección, que casi el 10% de los padres no utiliza, al menos esporádicamente, con mayor frecuencia en niñas.

Toxicología

Menos aún es demasiado

Es el menor porcentaje de los últimos cinco años y lejos del pico del 47,32% detectado en 2012, pero el 39,09% de positivos a alcohol, drogas y/o psicofármacos encontrados en los conductores fallecidos en un accidente de tráfico en carretera el año pasado «son demasiados». Así lo consideraba la directora general de Tráfico, María Seguí, en la presentación de la memoria de 2014 del Instituto Nacional de Toxicología y Ciencias Forenses, informe que recoge los resultados de los análisis realizados a 865 fallecidos (614 conductores, 173 peatones y 78 acompañantes) en accidente de tráfico para determinar la presencia de sustancias tóxicas cuando ocurrió el siniestro. De los 240 conductores que dieron positivo, el 67,08 % había ingerido alcohol (la mayoría por encima de 1,2 gramos por litro en sangre), el 34,17 % alguna droga ilegal (cocaína y cannabis las más detectadas) y el 27,5% psicofármacos. Para el fiscal coordinador de Seguridad Vial, Bartolomé Vargas, que destaca la mejora en los índices de consumo, hay que ser «implacable» en la prevención, los controles y «la persecución penal», porque más de la mitad de los 90.000 conductores condenados por delitos relacionados con la seguridad vial cada año lo son por consumo de sustancias prohibidas.

4.200 MILLONES PARA MARTORELL Y LANDABEN

Rajoy anuncia un nuevo PIVE y VW da la campanada

Mariano Rajoy aprovechaba la inauguración del Salón de Barcelona para anunciar la inminente aprobación de un nuevo PIVE y lo hacía especialmente motivado por el compromiso del Grupo VW de invertir en los próximos cinco años 4.200 millones de euros en las instalaciones de Seat en Martorell (Barcelona) y las de VW en Landaben (Navarra), colocadas entre las mejores fábricas del grupo por productividad y flexibilidad.

Tan importante inversión, la mayor realizada a nivel industrial hasta el momento en España, la conocía el presidente del Gobierno a través de Francisco Javier García Sanz que, como vicepresidente mundial de Compras del grupo alemán, se desplazó a La Moncloa para informar directamente a Rajoy y expresarle su agradecimiento por el apoyo del ejecutivo que preside al sector del automóvil.

La inversión del mayor fabricante europeo de automóviles reafirma la importancia del país en la estrategia de VW y supone una «garantía para el futuro de las instalaciones del Grupo en España, que se van a preparar para la asignación de nuevos modelos», puntualizaba ante Rajoy García Sanz también presidente del Consejo de Administración de Seat.

La industria auxiliar será otro de los beneficiados con la llegada de nuevos modelos, especialmente por la intención del grupo alemán de aumentar de forma importante en sus modelos piezas y componentes fabricados en España.

Y, puntualiza Anfac (fabricantes), la apuesta de VW por sus dos fábricas españolas refuerza el compromiso de la industria del automóvil con el país y consolida el camino hacia el objetivo de hacer tres millones de vehículos al año.

No por quedar algo desvirtuado ante la magnitud del anuncio de Volkswagen es menos importante la llegada del PIVE 8. Lo anunciaba el presidente del Gobierno en su encuentro con los directivos y representantes de las grandes firmas automovilísticas con presencia en España, organizado por Anfac con motivo del Salón del Automóvil, que se celebra en Barcelona.

Rajoy apuntaba que «cuando las políticas funcionan, hay que seguir apostando por ellas», destacando que las siete ediciones precedentes han permitido la renovación de 900.000 vehículos demasiado viejos para ser seguros y ecológicos. El presidente no añadía nada más sobre el nuevo plan de achatarramiento pero, según avanzó el Ministro de Industria José Manuel Soria unos días antes del anuncio oficial, tenderá la mayor dotación (225 millones de euros) y será el último de la legislatura.

La llegada de nuevos fondos para apoyar la renovación de un parque demasiado envejecido permitirá superar este año el millón de unidades, algo que no ocurría desde 2008. Son las expectativas de Anfac, cuyo presidente, José Luis López-Schümmer, agradecía la nueva apuesta del Ejecutivo español por el crecimiento que, considera, «servirá sin duda para atraer nuevas inversiones».

◀◀▼ García Sanz (abajo) anunció a Rajoy la gran inversión de VW en España antes de que el presidente del Gobierno inaugurara el Salón de Barcelona.

el puntazo

Ingresar en la Unión Europea reduce la siniestralidad en la carretera.

Que las instituciones europeas juegan un papel determinante en la disminución de los accidentes de tráfico es una conclusión del estudio de la Universidad de Sevilla financiado por la Dirección General de Tráfico. La explicación es que la UE pone a disposición de los países un amplio elenco de medios, programas, recomendaciones y recursos para investigación y mejora de infraestructuras, que contribuyen a acercar las altas tasas de siniestralidad previas a su entrada en la UE con las de los líderes en ese campo.

la cifra

12

millones de vehículos se han hecho en el centro de producción que el Grupo PSA Peugeot Citroën tiene en Vigo e inició su actividad en 1958. El Citroën C4 Picasso, con motor BlueHDi de 150 caballos, que será exportado a China, fue recibido por el presidente del grupo, Carlos Tavares, el director de la factoría, Yann Martin, y una amplia representación de trabajadores.

la imagen

Sin conductor por las carreteras de Nevada

Conseguida la licencia para transitar por Nevada, el primer camión que conduce solo ya circula por las carreteras que integran el Estado americano en el que se ubican Las Vegas. Obra de Freightliner, dos unidades del Inspiration Truck comprueban entre el tráfico real de la rutas de Nevada los resultados de una tecnología probada a lo largo de mas de 16.000 kilómetros en el circuito alemán de Papenburg. Una tecnología que tiene mucho que ver con el Mercedes FT 2025, puesto que Freightliner es una marca de Mercedes Benz.

la frase

Jaume Roura. Presidente de la Federación de asociaciones de Concesionarios de la Automoción (FACONAUTO)

«Sin rentabilidad, no tiene sentido que seamos empresarios. Las marcas tiene que apostar por concesionarios profesionales y por una red acorde con el mercado español».

en breve

CENTRO DE DISEÑO
Cinco millones de euros ha invertido Opel en el nuevo centro de mecanizado de alta velocidad. Está en Rüsselsheim y de él saldrán las maquetas de diseño y los concept del futuro.

BRUSELAS DICE SÍ
La Comisión Europea ha autorizado al grupo francés Ardian la adquisición del 65% de las autopistas de peaje Túnels de Barcelona y Cadí. Abertis mantiene el 35% restante.

MENOS MUERTOS
Abril mantuvo la tendencia a la baja que se inició en marzo. 74 víctimas mortales frente a las 104 de abril de 2014 cierran los cuatro primeros meses del año con cuatro muertos menos.

BUEN RESULTADO
La multinacional española Gestamp creció un 6,9 % en 2014, facturando 6.256 millones de euros (402,5 más que en 2013). Para este año se espera subir un 10% la cifra de negocio.

DGT

Los radares móviles llegan a la web

Con los tramos elegidos en Asturias y Castilla y León, la Dirección General de Tráfico ha comenzado a cumplir su compromiso de hacer pública la ubicación de los radares móviles, que actúan en las carreteras que gestiona. En total serán 1.200 los tramos elegidos cada año según la velocidad media y la accidentalidad que soportan. Mientras otras autonomías se van incorporando en http://www.dgt.es/es/el-trafico/control-de-velocidad/radaresmoviles.html se encuentran las zonas en que puede haber un radar: 29 tramos en Asturias, 36 en Burgos y 30 en cada una de las otras ocho provincias, que completan Castilla y León.

Industria Auxiliar

Hacia la recuperación

Ante los datos del año 2014, el sector de equipos y componentes para automoción español se muestra optimista, pues los 29.723,2 millones de euros facturados (+6,1%) reflejan la evolución positiva hacia la recuperación. Sernauto, la asociación que reúne a esos fabricantes resalta que las exportaciones alcanzaron los 17.602 millones de euros (+3,6%), facturándose en el mercado nacional 112.121 millones de euros (+9,9%). El sector dio empleo directo a 196.582 personas (315.000 si se incluye el indirecto) e invirtió 1.811,2 millones de euros, de los que 904,6 millones de euros se destinaron a I+D+i.

Montse Turiel || mturiel@motor16.com

SEAT

RALLY DE **HISTÓRICOS**

+ en www.rallyofspain.com / www.seat.es

Seat participará en el VII Rally de España Histórico (15 y 16 de mayo) con cuatro vehículos procedentes de su colección.

Es la tercera vez que la marca española participa en esta competición. Alineará un 124 FL 2000, con Salvador Cañellas –campeón de España de Rallys de asfalto en 1972 con un Seat 124– al volante. Otro de los coches es un Seat Ibiza grupo B, que pilotará Mía Bardolet, campeón de España de Rallys de tierra en 1991 y de asfalto en 1993. Los otros dos vehículos son un 124 Sport 1600 y un Fura Crono.

ATENTOS A...

30 Y 31 DE MAYO

+ en www.volkswagendrivingexperience.es

La **Escuela R** de conducción deportiva y seguridad de **Volkswagen** inicia sus cursos en el circuito de Ascari, en Málaga, con el nuevo Scirocco R y el Golf R de 300 CV como protagonistas.

ROLLS ROYCE

MODELO DE ALTA COSTURA

+ en www.rolls-roycemotorcars.com

El mundo de la alta costura en general, y el de la sastrería en particular, ha servido de inspiración para crear una versión exclusiva del Rolls Royce Wraith denominada 'Inspired by Fashion'. Con pintura bicolor en tonos blancos, apuesta por materiales como la madera y la seda.

NISSAN GT ACADEMY

+ en www.gran-turismo.com/es/academy

▼▶ Uno de los finalistas de la nueva edición del Nissan GT Academy saldrá directamente del Salón del Automóvil de Barcelona.

▲ Este año se celebra la séptima edición del programa de pilotos Nissan GT Academy, en el que han participado más de 5 millones de personas en todo el mundo.

UN PUESTO EN LA **FINAL**

La competición GT Academy, que convierte a los mejores jugadores de 'Gran Turismo 6' en pilotos profesionales de Nissan, acaba de ponerse en marcha con novedades. Este año habrá un participante que pasará directamente a la fase final, que se disputa en el circuito de Yas Marina, en Abu Dabi.

Los jugadores que deseen alcanzar la final tendrán que visitar el stand de Nissan en el Salón del Automóvil de Barcelona y demostrar su pericia a los mandos del juego 'GT6' consiguiendo el mejor tiempo el día que participen. Esto les dará opción de volver al Salón el último día (domingo, 17 de mayo) para 'batirse en duelo' con los jugadores más rápidos de la semana. El que consiga el mejor tiempo, pasará directo a la gran final.

Después, el campeón se someterá a un programa de entrenamiento para convertirse en piloto profesional y, de resultar elegido, competirá en varias pruebas internacionales (24 Horas de Le Mans, Blancpain GT3, etc) a los mandos de un Nissan GT-R Nismo de 550 caballos.

FERNANDO ALONSO

PACTO CONTRA EL ALCOHOL

+ en www.unete-alpacto.es

El piloto Fernando Alonso ha abanderado el proyecto 'Únete al pacto', que pretende conseguir el mayor número de firmas en nuestro país por el compromiso de no beber y conducir. Este pacto mundial es iniciativa de Diageo y Johnnie Walker ya ha logrado casi un millón y medio de firmas. En el mismo colabora Aesleme.

PREMIO DS

+ en #SelfieNewDS5

También en el Salón de Barcelona, los visitantes que se hagan **un selfie junto al nuevo DS5** y lo publiquen con el hashtag de la izquierda podrán ganar una tablet.

HONDA

BUSCA AL **MOTORISTA** DEL AÑO

+ en www.honda-montesa.es

La quinta edición del concurso 'Motorista del Año', que organiza Honda, ya se ha puesto en marcha con la novedad de que este año sólo podrán participar miembros del colectivo de agentes de policía.

El concurso se divide en dos fases. La primera consiste en contestar un cuestionario de 30 preguntas sobre técnicas de conducción, normas, mantenimiento de la moto y primeros auxilios, que podrá completarse en la web de la izquierda hasta el 15 de junio.

Los 20 primeros clasificados pasarán a la segunda fase, que tendrá lugar el 26 de septiembre en el Honda Instituto de Seguridad, donde tendrán que superar pruebas prácticas y teóricas. El participante que demuestre ser el más seguro obtendrá como premio una CB500F equipada con ABS.

PEUGEOT **VISION GRAN TURISMO**

SÓLO PARA PILOTOS **VIRTUALES**

+ en #PeugeotVisionGT

Peugeot celebra el 15 aniversario del videojuego 'GT6' con el 'Vision Gran Turismo', un prototipo virtual que acelera de 0 a 100 km/h en 1,73 segundos.

Peugeot es la última marca en sumarse al reto de crear un superdeportivo 'Vision Gran Turismo' para el juego 'Gran Turismo 6', que celebra su 15 aniversario.

Los diseñadores de Peugeot han colaborado con los ingenieros de Peugeot Sport para desarrollar este supercar que destaca por su silueta monocasco diseñada para vencer la resistencia al aire. Equipa un motor central V6 turbo de 3.2 litros y 875 CV, con el que acelera de 0 a 100 km/h en 1,73 segundos gracias a una relación peso/potencia de 1 kg/CV.

'GT6' cuenta ya con más de 15 modelos 'Vision Gran Turismo' de marcas como Volkswagen, Mini, Lexus, etc.

◀▼El Peugeot Vision Gran Turismo equipa un motor V6 Turbo de 3.2 litros y 875 caballos.

▲▼Este deportivo virtual tiene una relación peso/potencia de 1 kg/CV.

MARCHA CICLOTURISTA

EL **C4 CACTUS**, CON CONTADOR

+ en http://marchaalbertocontador.com / www.citroen.es

Citroën facilitó una flota de C4 Cactus como vehículos de asistencia de la V Marcha Cicloturista Alberto Contador, que se celebró recientemente en Plasencia (Cáceres) y en la que participaron unos 860 ciclistas, con el corredor de Pinto al frente. Este evento reúne a ciclistas profesionales y amateur, que recorren la localidad y sus alrededores en dos modalidades: gran fondo (175 km) y medio fondo (150 km).

SORTEO

+ en www.salonautomovil.com

Los visitantes del Salón de Barcelona que prueben alguno de los modelos de las marcas **Fiat, Jeep, Alfa Romeo y Abarth** podrán conseguir entradas para Port Aventura.

BP Ultimate informa

Los titulares de la VISA BP pueden obtener hasta un 8 por ciento de ahorro en los Carburantes Únicos BP y hasta un 3 por ciento en las compras que se realicen fuera de los establecimientos de la Compañía.

ultimate

MERCEDES NO DEJÓ OPCIÓN A QUE FERRARI LE RECORTARA LA VENTAJA. Y ROSBERG POR FIN PUDO SUBIR A LO MÁS ALTO DEL PODIO ESTE AÑO

De estrellas y estrellados

Puntual o no, la ventaja de Mercedes sobre Ferrari en el Gran Premio de España fue la más abultada hasta el momento en 2015. Si el equipo italiano veía frustrada sus expectativas, otro tanto ocurría con McLaren, cuya progresión no parecía haber ganado terreno en Montmeló. Carlos Sainz y Max Verstappen sin embargo, reafirmaron con su actuación el brillante arranque que están protagonizando en la Fórmula 1

◀Vettel se mostraba sorprendido por la diferencia respecto a Mercedes, pues Ferrari llevaba a Montmeló muchas evoluciones en su coche... Pero Rosberg y Hamilton pasaron por encima del coche italiano.

Javier Rubio || jrubio@motor16.com
Fotos: Sutton

Nico Rosberg se subió a lo alto de su monoplaza en el parque cerrado. Acababa de ganar su primera carrera de la temporada. Entonces, se dirigió hacia sus mecánicos como si de un director de orquesta se tratara para disfrutar con sus vítores. Buscaba el reconocimiento, mientras saboreaba una victoria que llegaba cuando más necesario resultaba. Hasta el pasado Gran Premio de España, Lewis Hamilton había pasado por encima del piloto alemán en todo momento.

◀Los mismos protagonistas aunque en otro orden. La victoria de Nico Rosberg pone un poco de emoción al campeonato.

Quizás Rosberg fue uno de los pocos pilotos satisfechos el pasado fin de semana. Además de Carlos Sainz, otra de las estrellas. Porque la carrera de Montmeló resultó dura de asumir para muchos. Numerosos equipos acudían con la segunda gran evolución de la temporada para abrir el calendario en Europa. Ferrari era uno de los más cargados de novedades. Y el aterrizaje en la segunda parte de la temporada no pudo resultar más duro.

Hasta 16 elementos aerodinámicos diferentes. Cuando se hablaba en privado con algunos miembros del equipo italiano se percibían las grandes expectativas con las que la Scuderia había acudido al Gran Premio de España. Mercedes parecía estar cerca. En pruebas anteriores se confirmó que el SF15 T cuidaba el neumático en carrera, aunque sin opciones en entrenamientos. Con las altas temperaturas que se esperaban, las características del trazado de Montmeló (curvas rápidas y asfalto abrasivo) la misma elección de neumáticos que en Malasia… De funcionar el nuevo paquete quizás se pudiera echar el guante a Mercedes. Pero ya el viernes en Ferrari empezaron a descubrir que la realidad se alejaba de sus deseos. Un panorama que se plasmó con toda su crudeza el domingo.

Lewis Hamilton se lio con la puesta a punto en los momentos clave del sábado. Con ello, perdió la primera posición y todas las opciones de victoria. En realidad, durante todo el fin de semana Nico Rosberg se mostró como un rival más sólido que en carreras pasadas. Pero el británico quedó fuera definitivamente de la ecuación tras las arrancada, superado por Vettel. Y con ello se evidenció hasta qué punto Ferrari estaba lejos. Más de lo esperado.

Atrapado tras Sebastian Vettel en los primeros compases de la carrera, Hamilton ofrecía un ritmo superior, pero no podía acercarse al monoplaza italiano. El británico recordaba a Rosberg en China, cuando el alemán no podía acercarse a su compañero de equipo por la misma razón. El propio Hamilton le comunicaba al equipo por radio la imposibilidad de adelantar. El peligro de quedarse sin neumáticos era entonces evidente.

Sólo restaba organizar la estrategia para superarle en boxes. Y, sobre la marcha, se decidió acudir a las tres paradas. Lo que confirmó la brutal superioridad que Mercedes ofreció sobre Ferrari en el Gran Premio de España.

Todo parecía hecho ante la primera parada de Hamilton. Pero un inesperado retraso en

ALONSO CREE QUE PODÍAN HABER ENTRADO EN LOS PUNTOS. SAINZ, POR SU PARTE, PELEÓ HASTA EL FINAL Y ACABÓ EN UNA TREMENDA 9ª PLAZA

FERNANDO ALONSO / McLAREN
El contraste entre la visión de futuro y el presente

«Lo primero que queremos para este fin de semana es aprender sobre el coche y seguir creciendo. Los pasos adelante que dimos en Bahrein y China significaron un buen progreso, y la principal prioridad es mantener esta progresión. Hemos traído muchas novedades aquí y la prioridad mañana es probarlas y que nos den rendimiento extra, los resultados dependen de la fortuna y los demás...», explicaba Fernando Alonso antes de comenzar el fin de semana Pero McLaren dejaba sensaciones ambivalentes y contrapuestas tras el pasado Gran Premio de España. Los dos monoplazas lograron pasar al Q2 por primera vez en la temporada. Sin embargo, el viernes se realizaron numerosas pruebas, y los resultados fueron muy variables.

Para el domingo, se esperaba que el trabajo del fin de semana cuajara en una mayor progresión frente a carreras anteriores. Tras lo visto, no se sabe que pensar.

«Las primeras treinta vueltas fueron las más espantosas de mi vida», explicaba Jenson Button al término de la carrera, en un balance desconcertante y las primeras críticas serias de uno de sus pilotos al MP4-30, «tenía miedo porque la parte trasera nunca estaba ahí. Simplemente no era normal. La parte trasera parecía que no estaba conectada a la delantera. La primera mitad de carrera fue bastante horrible. Unos cambios y los nuevos neumáticos al final ayudaron un poco». Según el británico «daba miedo cada vez que tocaba el acelerador, porque el coche derrapaba mucho de atrás. Pedía constantemente ayuda a boxes, y tuve que hacer una gran cantidad de cambios en la configuración del coche a través del volante...».

Por su parte, ya el sábado Alonso dejó entrever su objetivo para el domingo: entrar en los puntos. «Me gustaría saber qué ha desayunado Alonso esta mañana», bromeaba Button. El pronóstico iba camino de hacerse realidad ante la estrategia seguida por el piloto español y su ritmo de carrera. «Sabíamos que casi todo el mundo iba a ir a tres paradas. Nosotros no tenemos mucha velocidad en las rectas, dos paradas nos daba alguna posibilidad más, las simulaciones nos ponían octavo o noveno. Más o menos íbamos en esa posición cuando estábamos rodando, pero no ha podido ser». Una lámina de una visera entró en los frenos traseros, y Alonso tuvo que retirarse.

«Queda un largo camino, todavía estamos a casi dos segundos de los coches de cabeza, eso es un mundo». A pesar del optimismo ante el potencial futuro de McLaren y Honda, por ahora, éste es el presente.

◀Williams sí ha dado un salto de calidad. Bottas fue cuarto y consiguió batir al Ferrari de Raikkonen.

▼Raikkonen acabó en la quinta posición final y detrás de él el otro Williams, de Felipe Massa.

CARLOS SAINZ / TORO ROSSO
Mejor, imposible

«No te das cuenta que estás en el gran premio de casa, mientras conduces, pero cuando hacía la vuelta a boxes me he relajado un poco, he mirado un poco hacia las gradas, he visto a todo el mundo como loco, y me he dicho, "esto debe ser por mí..."». Carlos Sainz acababa de lograr la quinta posición para la parrilla en el Gran Premio de España tras una vuelta extraordinaria en el Q3, a cara o cruz y un solo intento. Junto a él, también extraordinario, su compañero, Max Verstappen. Los Red Bull, por detrás. «Sólo puedo felicitarlo, increíble el resultado de los dos jóvenes pilotos, estoy muy satisfecho con su evolución desde el principio del año, recibí muchas críticas por creer en ellos», explicaba Helmut Marko al final de la sesión del sábado. Carlos Sainz fue uno de los grandes protagonistas del fin de semana en Montmeló, sacando el máximo partido al STR11 tanto en entrenamientos como en carrera. El extraordinario chasis de James Key se movió como pez en el agua en el trazado catalán, especialmente el sábado. Y el piloto español mostró agresividad el sábado, pero durante la carrera hizo gala de una inteligencia estratégica que dio a Toro Rosso el mejor resultado posible dado el nivel de los rivales y condiciones del monoplaza italiano en carrera.

«En los primeros compases de carrera gastamos siempre mucho las ruedas, no vamos tan cómodos como al final», explicaba Sainz para explicar sus condicionantes el domingo, y ya comprobados en otras pruebas anteriores. «El coche en las últimas vueltas es bueno pero al principio, con mucha gasolina, nos cuesta bastante más». Por ello, Sainz guardó el neumático más blando para el último relevó, y redujo el ritmo para disponer de margen de ataque en las tres últimas vueltas. No pudo salir mejor. Después de rodar fuera de los puntos, finalmente terminó noveno, con la satisfacción final de superar en los últimos compases de la prueba a dos pilotos de Red Bull, su compañero Verstappen, y Daniil Kvyat. En este último caso, con un arriesgado adelantamiento. «Había llegado por delante de Kvyat a la frenada porque tenía el DRS y luego él se ha tirado como un loco para no dejarme pasar; me ha tocado y al hacerlo he decidido salirme fuera de la pista para evitar un accidente». Carlos Sainz ha puntuado en tres carreras, y otras tantas ha entrado en el Q3. Cada día mejor. Y de momento, por delante de Max Verstappen. El de ambos es y será, sin duda uno de los grandes duelos de la temporada. Y quizás también, en años venideros.

el cambio de la rueda trasera izquierda demoró la maniobra para la segunda. Sin embargo, el ritmo de Hamilton con el neumático duro en su tercer relevo fue demoledor, y recuperó nada menos que diez segundos en ocho vueltas antes de que Vettel entrara en boxes por última vez. Con ese mismo neumático en el monoplaza italiano, el ritmo del piloto alemán cayó hasta el punto de que Hamilton pudo recuperar casi 25 segundos en total para hacer con tranquilidad su tercera parada. Aunque Vettel solo iba a dos, el británico pudo volver en segunda posición a la pista. Por delante, Rosberg había ganado con casi 47 segundos de ventaja sobre el primer Ferrari.

«No creo que sea la realidad», explicaba un decepcionado Sebastian Vettel al final de la carrera, «si coges la media de las cinco primeras carreras, entonces tiene la realidad. Y en algunas pistas eres un poco más competitivo que en otras. Parece que por alguna razón no fuimos competitivos aquí, incluso aunque creo que hemos mejorado nuestro coche. Así que no estoy contento con la diferencia, para ser sincero, nada en absoluto». Fue el resumen del fin de semana para Ferrari. Casi un segundo perdido por vuelta.

¿Está ahora Mercedes más lejos del equipo italiano? «Obviamente, si ves la diferencia en carrera, ha sido la mayor que hemos tenido hasta el momento, así que la conclusión no sería muy buena», explicaba Vettel al final de la prueba, «pero tengo confianza de que vamos en la dirección correcta, por alguna razón, no fuimos competitivos aquí, lo que explica la diferencia. O esta pista no nos va, o las condiciones realmente encajaron para Mercedes. Creo que fue una de estas dos cosas... espero que en Mónaco estemos de nuevo más cerca de ellos». Veremos entonces.

Pero si de evolución se trataba, Ferrari estaba más lejos de Mercedes, pero Williams se había acercado al equipo italiano. Bottas dejó a su estela a Raikkonen, y en el equipo británico se vivía la sensación de haber recortado distancias con el SF15 T. «Había muchas especulaciones sobre los diferentes equipos que traían novedades, para esta carrera, y sus grandes mejoras», comentaba el director de operaciones de Williams, Rob Smedley, señalando indirectamente a Ferrari. «Hemos demostrado que nuestra evolución nos ha permitido progresar, lo que ha hecho que hayamos estado más cerca de Ferrari que nunca».

En la carrera, Valtteri Bottas incluso pudo modificar su estrategia para pasar de tres a dos paradas gracias al magnífico consumo de neumáticos, y mantener así a Raikkonen a su espalda. Massa, por el contrario, se quedó en tres, para acabar sexto por delante del finlandés. Y, además, si Williams se acercaba a Ferrari, también dejaba más lejos si cabe a Red Bull.

RICCIARDO 7º; LOS PROBLEMAS DE RED BULL NO ACABAN

◀El único Lotus que consiguió puntuar fue el de Romain Grosjean, que acabó octavo. Maldonado abandonó.

▼Carrerón de Sainz que fue finalmente noveno tras adelantar a su compañero Verstappen.

▲Kvyat fue superado al final por Carlos Sainz, aunque le puso las cosas difíciles al español. El de Red Bull fue décimo.

El equipo austriaco tampoco pudo sacar el máximo partido a sus novedades en Montmeló. Ricciardo pasó de nuevo gran parte del viernes aparcado con sus problemas de motor, y hubo de utilizar la última unidad disponible antes de comenzar a penalizar. Tras los ingentes esfuerzos técnicos y económicos desplegados en las últimas fechas para poner en pista su nuevo frontal y otros elementos aerodinámicos, el resultado fue discreto. Ricciardo sólo pudo ser séptimo, de nuevo «lo máximo que se podía conseguir con este coche». Kvyat fue adelantado en la última vuelta por Sainz para perder la novena posición.

En cuanto al tercer español, Roberto Merhi, cumplió su objetivo de acabar la carrera, aunque finalizó en la última posición y, salvo en la salida, no pudo pelear con su compañero por mejorar esa plaza. Ojalá pueda hacerlo, si se confirma su participación, la siguiente carrera.

La próxima cita será el Gran Premio de Mónaco, un trazado muy específico y un paréntesis para comprobar si la gran ventaja de Mercedes será o no la tónica en las próximas carreras, como apuntaba Sebastian Vettel. De momento, que Nico Rosberg rompiera la dinámica de Hamilton fue la mejor noticia del Gran Premio de España.

«Los dos pilotos son muy fuertes mentalmente», declaraba Toto Wolff al final de la carrera, «y por mucho que la gente busque (en Mercedes) una dinámica que esté a favor o en contra de uno u otro, siempre vuelven muy fuertes –incluso tras un mal fin de semana o una derrota– y después de la reunión post carrera se concentran en la siguiente». Pues toca el Gran Premio de Mónaco, recordemos el pasado año…

+ en www.motor16.com

EL MUNDIAL

PILOTOS

1º. L. Hamilton (GBR)	111 puntos.
2º. N. Rosberg (A)	91 ptos.
3º. S. Vettel (A)	80 ptos.
4º. K. Raikkonen (FIN)	52 ptos.
5º. V. Bottas (FIN)	42 ptos.
6º. F. Massa (BRA)	39 ptos.
7º. D. Ricciardo (AUS)	25 ptos.
8º. R. Grosjean (FRA)	16 ptos.
9º. F. Nasr (BRA)	14 ptos.
10º. C. Sainz (E)	8 ptos.

CONSTRUCTORES

1º. Mercedes	202 puntos.
2º. Ferrari	132 ptos.
3º. Williams/Mercedes	81 ptos.
4º. Red Bull/Renault	30 ptos.
5º. Sauber/Ferrari	19 ptos.
6º. Lotus/Mercedes	16 ptos.
7º. Toro Rosso/Renault	14 ptos.
8º. Force India/Mercedes	11 ptos.

Pedro Martín II pmartin@motor16.com

BLANCPAIN SERIES BRANDS HATCH

Audi, por delante de BMW

Vanthoor y Frijns, con un Audi R8 LMS Ultra, ganaron las dos carreras de las Blancpain Sprint Series disputadas en el circuito británico de Brands Hatch, y en ambas por delante del BMW Z4 de Brito y Abreu. En la primera manga fue tercero el Nissan GT-R de Walkinshaw y Dolby, y en la segunda, el McLaren 650S de Estre y Bell.

RENAULT CLIO CUP CHESTE

Comenzó otra temporada

La temporada número 47 de Renault en competición echó a rodar en el circuito de Cheste, donde Jordi Palomeras y Fabio Mota se adjudicaron, respectivamente, las dos primeras carreras de la Clio Cup. Además, se estrenaron las Renault Sport Experience, que permiten a los clientes más fieles probar modelos de la gama R.S.

ASFALTO RALLY SIERRA MORENA

Tercera victoria de Fuster

Miguel Fuster (Porsche 911) sigue con su arranque triunfal en el Campeonato de España Asfalto, pues se impuso en el Rally Sierra Morena, con 26 segundos de ventaja sobre Iván Ares y 33 sobre Sergio Vallejo, ambos también con Porsche. Fuster, que lideró la prueba de principio a fin, domina la general, seguido por Pedro Burgo.

GP2 MONTMELÓ

Ganaron Vandoorne y Lynn

El belga Stoffel Vandoorne (ART Grand Prix) amplía su ventaja al frente de la clasificación general de las GP2 Series tras un gran fin de semana en Montmeló, donde se anotó el triunfo en la primera carrera, por delante del neozelandés Mitch Evans (Russian Time) y el estadounidense Alexander Rossi (Racing Engineering), y fue segundo en la carrera del domingo, tras el británico Alex Lynn (DAMS) y por delante del francés Pierre Gasly (DAMS). Vandoorne suma ya 86 puntos, por los 49 de Haryanto

▲▲ Sobre estas líneas, Vandoorne, vencedor en la primera manga. Más arriba, Lynn, que ganó la segunda.

GT OPEN ESTORIL

◀▲ Arriba, el Ferrari de Lathouras y Rugolo, que lideran el certamen. A la izquierda, salida de la segunda carrera.

Los Ferrari 458 Italia coparon los puestos de podio en Portugal

La cita de Estoril, segunda del GT Open tras la prueba de apertura hace dos semanas en Paul Ricard, se convirtió en una especie de fiesta argentina, pues encontramos tres pilotos de esa nacionalidad en las dos parejas que se repartieron los triunfos. Y fiesta de Ferrari también, pues los 458 Italia monopolizaron el podio.

En la primera manga, disputada el sábado, el triunfo fue para el argentino Ezequiel Pérez Companc y el italiano Raffaele Giammaria, con el Ferrari de AF Corse, que pasaron por meta con poco más de un segundo sobre el de de Scuderia Villorba Corse, pilotado por los italianos Alessandro Balzan y Nicola Benucci. La tercera plaza, para el de AF Corse, en manos de los portugueses Filipe Barreiros y Francisco Guedes.

En la segunda carrera, el domingo, el triunfo fue para los argentinos Emiliano López y Matías Russo, con el 458 de Baporo Motorsport, mientras que a 6 segundos, casi emparejados, entraron el Ferrari de Pasin Lathouras y Michele Rugolo –los de AF Corse son ahora líderes–, y el de Balfe Motorport pilotado por Shaun Balfe y Phil Keen.

▲ En la primera carrera se impuso el Ferrari de Companc y Giammaria –izquierda–; y en la segunda –derecha–, el de López y Russo

El mercado español en abril

SE RALENTIZA EL CRECIMIENTO

Tras unos meses de importantes subidas en las matriculaciones de turismos y todoterreno, la incertidumbre sobre un nuevo PIVE y la caída de las compras de los alquiladores, adelantadas a marzo por el efecto de la Semana Santa, propiciaban una desaceleración del crecimiento en abril. El mes se cerraba con 82.715 unidades, que suponen un 3,2 por ciento más sobre 2014 y colocan el crecimiento del primer cuatrimestre de 2015 en el 23,9 %, con 349.857 entregas. Para fabricantes (Anfac), concesionarios (Faconauto), vendedores (Ganvam) e importadores (Aniacam), los resultados del mes dejan clara la importancia de las ayudas cuyo efecto de arrastre ha sostenido el crecimiento del mercado, pese a estar agotado el PIVE 7 y crecer la incertidumbre sobre el que debería continuarlo. También comparten opinión sobre el efecto perjudicial de los parones entre plan y plan al generar una incertidumbre que no siempre pueden compensar los esfuerzos de marcas y concesionarios.

En cuanto a la distribución de las compras, Seat pasa a dominar en abril y en la suma del año, posiciones que el pasado mes ocupaba VW, mientras el León lidera el 'top ten' de modelos en abril, ranking en el que el Ibiza se mantiene segundo y al que se incorporan Sandero y Clio. En el cómputo anual el León asciende a la segunda posición, de la que desbanca al C4, y el Sandero sube a la séptima plaza (ver cuadros).

LAS MARCAS MÁS VENDIDAS*

Abril		Enero-Abril	
SEAT	7.599	SEAT	30.937
OPEL	7.027	VW	30.578
VW	6.861	OPEL	26.790
RENAULT	6.670	RENAULT	25.091
PEUGEOT	6.286	PEUGEOT	23.995
DACIA	4.337	FORD	20.782
FORD	4.289	CITROËN	20.757
CITROËN	4.263	NISSAN	19.715
TOYOTA	4.102	TOYOTA	16.947
KIA	3.604	AUDI	15.816

LOS MODELOS MÁS MATRICULADOS*

Abril		Enero-Abril	
LEÓN	3.424	IBIZA	13.125
IBIZA	2.871	LEÓN	12.905
SANDERO	2.669	C4	12.356
CLIO	2.517	MÉGANE	11.058
MÉGANE	2.423	GOLF	10.076
C4	2.410	POLO	8.839
CORSA	2.275	SANDERO	8.395
GOLF	2.149	QASHQAI	8.282
POLO	1.727	CORSA	8.096
2008	1.628	CLIO	7.946

VENTAS POR SEGMENTOS (ENERO-ABRIL)

CIUDADANO

Modelo	Unidades
FIAT 500	4.280
FIAT PANDA	4.124
FORD KA	1.765
HYUNDAI I10	1.575
KIA PICANTO	1.294

UTILITARIO

Modelo	Unidades
SEAT IBIZA	13.125
VOLKSWAGEN POLO	8.839
DACIA SANDERO	8.395
OPEL CORSA	8.096
RENAULT CLIO	7.946

FAMILIAR COMPACTO

Modelo	Unidades
SEAT LEÓN	12.905
VOLKSWAGEN GOLF	8.770
RENAULT MÉGANE	8.448
OPEL ASTRA	6.307
FORD FOCUS	6.142

BERLINAS MEDIAS

Modelo	Unidades
VOLKSWAGEN PASSAT	3.183
OPEL INSIGNIA	3.089
BMW SERIE 3	2.823
AUDI A4	2.639
MERCEDES CLASE C	2.184

GRANDES BERLINAS

Modelo	Unidades
AUDI A6	978
BMW SERIE 5	930
MERCEDES CLASE E	595
SKODA SUPERB	299
JAGUAR XF	213

BERLINAS DE REPRESENTACIÓN

Modelo	Unidades
AUDI A7	211
MERCEDES CLASE S	133
AUDI A8	101
MERCEDES CLASE CLS	73
BMW SERIE 7	61

TT PEQUEÑO

Modelo	Unidades
PEUGEOT 2008	4.867
OPEL MOKKA	4.339
TOYOTA RAV 4	2.209
MITSUBISHI ASX	1.921
JEEP RENEGADE	1.162

TT MEDIO

Modelo	Unidades
NISSAN QASHQAI	8.282
VOLKSWAGEN TIGUAN	4.806
KIA SPORTAGE	4.559
HYUNDAI IX35	4.086
DACIA DUSTER	3.636

TT GRANDE

Modelo	Unidades
VOLVO XC60	1.229
BMW X5	54
RANGE ROVER	463
LAND ROVER DISCOVERY	432
TOYOTA LAND CRUISER	31

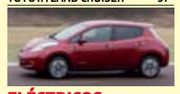

ELÉCTRICOS

Modelo	Unidades
NISSAN LEAF	148
BMW i3	44
RENAULT ZOE	30
SMART	8
VOLKSWAGEN GOLF	7

HÍBRIDOS

Modelo	Unidades
TOYOTA AURIS	1.901
TOYOTA YARIS	1.328
LEXUS NX 300	502
LEXUS CT 200	423
LEXUS IS 300	356

MONOVOLUMEN PEQUEÑO

Modelo	Unidades
OPEL MERIVA	1.807
NISSAN NOTE	1.691
HYUNDAI IX20	1.061
CITROËN C3 PICASSO	776
FORD B-MAX	36

MONOVOLUMEN MEDIO

Modelo	Unidades
CITROËN C4 PICASSO	4.536
FORD C-MAX	3.113
PEUGEOT 3008	2.635
RENAULT MÉGANE SCENIC	2.610
SEAT ALTEA	2.339

MONOVOLUMEN GRANDE

Modelo	Unidades
FORD S-MAX	767
SEAT ALHAMBRA	598
MERCEDES CLASE V	536
VW SHARAN	429
FIAT FREEMONT	311

FUENTE: ANFAC

Lectura obligada

REPASO A UNA HISTORIA DE ÉXITOS

La Asociación Española de Profesionales de Automoción (Asepa) recorre la evolucion de la industria automotriz en españa hasta convertirnos en el primer productor de vehículos industriales y el segundo en Europa y el noveno del mundo en la fabricación de turismos.

Para conocer y comprender el desarrollo del sector en los últimos tres lustros, el libro destaca las iniciativas y aportaciones a la automoción que se han hecho en España. También presta especial atención a los hombres y empresas que en sus campos de actividad y épocas jugaron un papel destacado en el periodo que se analiza, quedando una tercera parte para reseñas históricas y datos actuales de las empresas más importantes, los centros de investigación, tecnológicos e instituciones, que más han contribuido a esa evolución.

Bultaco

Ya hay **distribuidor** para Cataluña

El acuerdo con el Grupo Espinal para distribuir sus motos en Cataluña, es un importante paso en la vuelta al mercado de la mítica marca española. De la mano de esa empresa, Bultaco contará con una tienda propia en Barcelona y dos espacios más en Granollers y Sabadell, como punto de partida de su expansión en Cataluña. Para el resto del territorio nacional pronto habrá nuevos acuerdos de distribución. Alemania, Francia, Italia y Reino Unido también son mercados prioritarios.

▶ Guia del comprador, Puedes consultar la guía de precios nuevos más completa, con las características de cada modelo en preciosdecoches.motor16.com

Europa en dos ruedas

Alemania lidera el mercado de la moto

La recuperación de marzo (133.621 unidades y +1,9%), tras los descensos del 2,9% padecidos en enero y febrero ha permitido estabilizar las ventas de vehículos de dos y tres ruedas en la Unión Europea en el primer trimestre de 2015. Se cerraba con 250.079, que suponen 379 unidades menos que en esos tres meses de 2014 y sólo el 0,2% de bajada, gracias a los aumentos vividos en España (27.801 unidades y +18,6%) y Reino Unido (25.394 y +11,8%). Subidas que compensan los retrocesos de otros dos grandes: Francia (49.264 y -6,2%) e Italia (40.659 unidades y -4,6%), con Alemania en la media del +0,2% (47.590 unidades).

Las cifras facilitadas por los constructores europeos de motocicletas (Acem) reflejan un crecimiento del 4% en las ventas de motocicletas en los tres primeros meses del 2015, con un total de 189.569 unidades, por los aumentos registrados en España (24.574 motos y 19,4%), Reino Unido (23.465 y 14,3%) y Alemania, el mayor mercado para este tipo de vehículos, con 40.047 unidades (+3,8%). El segundo mercado (Italia: 35.809 unidades) y el tercer o (Francia: 33.475 motos) presentan caídas del 1,5 y 3,6%, respectivamente.

Panorama distinto presentan los ciclomotores, con una bajada del 11,3 % (60.510 unidades), dado que entre los diez que más venden sólo suben Países Bajos, el segundo mercado, (+6,1 %,) España, sexto del ranking (+12,5 %), Bélgica, séptimo (+12,6 %) y Dinamarca, que completa el 'top ten' (+8,7 %).

OTRAS ENERGÍAS

Lo 'verde' tira en Europa

Las matriculaciones de vehículos con combustibles alternativos no dejan de crecer en la Unión Europea, territorio que ha cerrado el primer trimestre del año con 144.421 vendidas, cifra que supone una subida del 28,8% respecto a ese periodo de 2014. Según la Asociación de Constructores Europeos de Automóviles (Acea) el empuje de los grandes mercados potencian ese resultado, encabezados por la subida del 64,2% en Reino Unido (20.818 unidaDES), el +33,9% de Francia (17.446 unidades), el +18,1% de Italia (60.952 unidades) y el +11,3% de Alemania (12.569 unidades). Un ranking en el que España ocupa la séptima plaza tras subir un 96% las ventas realizadas en 2014.

Por tipo de vehículos ACEA destaca el tirón de los eléctricos (puros, de pila de combustible e híbridos enchufables), que pasaron de las 11.304 unidades del primer trimestre de 2014 a las 24.630 que suman de enero a marzo de este año (+117,9%), de las que sólo 257 corresponden a España. Mucho menos aumentó la demanda de híbridos (21,4% y 56.705 vehículos) y los alimentados por gas natural (63.087 y +16,5%).

Tipo de combustible	Modelo	Precio en euros	Consumo (l/100km)	Potencia (CV)

Motor16 publica cada semana la lista completa de precios de modelos que se venden en el mercado español. Un listado completo –aunque con un número reducido de datos– que permita a cada posible comprador ver toda la oferta de que dispone a la hora de elegir su coche nuevo. Son más de 5.000 modelos diferentes pertenecientes a 52 marcas los coches que están a la venta en España. De ellos ofrecemos en la primera columna el tipo de combustible que utilizan, la descripción detallada del modelo, versión... sería la segunda columna, el precio de tarifa está en la tercera columna, la potencia en la cuarta y el consumo medio sería la última columna. Conviene no olvidar que el precio recomendado por el fabricante puede verse reducido por las promociones y los importantes descuentos que hacen los fabricantes y que nosotros seguiremos reflejando en las páginas que preceden a este listado de precios. Esperamos que os sea de utilidad.

Abarth

Importador: Fiat Auto España. Carretera de Barcelona, km 27,500. Alcalá de Henares. 28804 Madrid. **Teléfono:** 918 853 700. **Garantía:** Dos años sin límite de km. **Red de postventa:** 76 puntos de asistencia en toda España **Web:** www.abarth.es

G	500 1.4 16v T-Jet 135cv 2p	**20.450**	6,5	135
G	500 1.4 16v T-Jet 135cv E6 2p	**20.600**	6,5	135
G	500 1.4 16v T-Jet 135cv E6 Secuencial 2p	**22.350**	6,5	140
G	500 1.4 16v T-Jet 135cv Secuencial 2p	**22.150**	6,5	140
G	500 595 Turismo 1.4 16v T-Jet 160cv 2p	**24.550**	6,5	160
G	500 595 Turismo 1.4 16v T-Jet 160cv E6 2p	**24.700**	6,5	160
G	500 595 Turismo 1.4 16v T-Jet 160cv E6 Sec. 2p	**26.450**	6,5	160
G	500 595 Turismo 1.4 16v T-Jet 160cv Secuenc. 2p	**26.250**	6,5	160
G	500 595C Competizione 1.4 16v T-Jet 160cv 2p	**26.400**	6,5	160
G	500 595C Competizione 1.4 16v T-Jet 160cv E6 2p	**26.550**	6,5	160
G	500 595C Competizione 1.4 T-Jet 160 E6 Sec. 2p	**28.300**	6,5	160
G	500 595C Competizione 1.4 T-Jet 160cv Sec. 2p	**28.100**	6,5	160
G	500 1.4 16v T-Jet 135cv 3p	**18.700**	6,5	135
G	500 1.4 16v T-Jet 135cv E6 3p	**18.850**	6,5	135
G	500 1.4 16v T-Jet 135cv E6 Secuencial 3p	**20.600**	6,5	140
G	500 1.4 16v T-Jet 135cv Secuencial 3p	**20.400**	6,5	140
G	500 595 Competizione 1.4 16v T-Jet 160cv 3p	**24.650**	6,5	160
G	500 595 Competizione 1.4 16v T-Jet 160cv E6 3p	**24.800**	6,5	160
G	500 595 Competizione 1.4 16v T-Jet 160cv Sec 3p	**26.350**	6,5	160
G	500 595 Competizione 1.4 T-Jet 160cv E6 Sec 3p	**26.550**	6,5	160
G	500 595 Turismo 1.4 16v T-Jet 160cv 3p	**22.800**	6,5	160
G	500 595 Turismo 1.4 16v T-Jet 160cv E6 3p	**22.950**	6,5	160
G	500 595 Turismo 1.4 16v T-Jet 160cv E6 Sec. 3p	**24.700**	6,5	160

Alfa Romeo

Importador: Fiat Auto España. Carretera de Barcelona, km 27,500. Alcalá de Henares. 28804 Madrid. **Teléfono:** 918 853 700. **Garantía:** Dos años sin límite de km. **Red de postventa:** 76 puntos de asistencia en toda España. **Web:** www.alfaromeo.es

D	MITO 1.3 JTDm 85CV S&S Distinctive 3p	**19.100**	3,5	85
D	MITO 1.3 JTDm 85CV S&S MiTo 3p	**17.000**	3,5	85
D	MITO 1.3 JTDm 85CV S&S SBK 3p	**19.180**	3,5	85
D	MITO 1.3 JTDM 85cv TECH A+B 5M Junior 3p	**19.300**	3,5	85
D	MITO 1.6 JTDm 120CV S&S Distinctive 3p	**20.900**	4,3	120
G	MITO 0,9 105CV TwinAir S&S Distinctive 3p	**19.000**	4,2	105
G	MITO 0,9 105CV TWINAIR S&S Junior 3p	**19.200**	4,2	105
G	MITO 1.4 140CV TB TCT Distinctive 3p	**22.550**	5,4	140
G	MITO 1.4 140CV TB TCT Junior 3p	**22.750**	5,4	140
G	MITO 1.4 70CV MiTo 3p	**15.150**	5,8	70
G	MITO 1.4 78CV 8v Junior S&S 3p	**18.200**	5,6	78
G	MITO 1.4 78CV S&S Distinctive 3p	**18.000**	5,6	78
G	MITO 1.4 TB 170CV S&S Multi-Air TCT QV 3p	**25.500**	5,4	170
D	GIULIETTA 1.6 JTDm 105cv Distinctive 5p	**24.250**	4	105
D	GIULIETTA 1.6 JTDm 105cv Progression 5p	**22.550**	4	105
D	GIULIETTA 1.6 JTDM 105cv Sprint 5p	**24.950**	4	105
D	GIULIETTA 2.0 JTDm 150cv Distinctive 5p	**26.450**	4,2	150
D	GIULIETTA 2.0 JTDM 150cv Sprint 5p	**27.150**	4,2	150
D	GIULIETTA 2.0 JTDm 175cv TCT Distinctive 5p	**30.950**	4,4	175
D	GIULIETTA 2.0 JTDM 175cv TCT Sprint 5p	**31.650**	4,4	175
G	GIULIETTA 1.4 T 120cv Distinctive 5p	**24.050**	6,4	120
G	GIULIETTA 1.4 T Multiair 170cv Distictive 5p	**26.850**	5,7	170
G	GIULIETTA 1.4 TB 105cv Progression 5p	**21.550**	6,4	105
G	GIULIETTA 1.4 TB M-Air 150cv Sprint 5p	**27.468**	5,7	150
G	GIULIETTA 1.4 TB M-Air 170cv TCT Sprint 5p	**28.350**	5,1	170
G	GIULIETTA 1.4 TB Multiair 170cv TCT Distictive 5p	**27.650**	5,1	170
G	GIULIETTA 1.7 TBI 240cv TCT Q.Verde Launch Edition 5p	**36.200**	7	240
G	GIULIETTA 1.7 TBI 240cv TCT Quadrifoglio Verde 5p	**34.700**	7	240
L	GIULIETTA 1.4 T 120cv GLP Distinctive 5p	**26.350**	8,3	120
G	4C 1.7 Tbi 240CV TCT 2p	**53.990**	6,8	240

Audi

Importador: VolkswaGen-Audi España, S.A. c/ De la Selva. Edificio Gemini. PoliGono Mas Blau. 08820 El Prat de LlobreGat (Barcelona). ***Teléfono:** 934 028 967. ***Garantía:** Dos años sin límite de km. ***Red de postventa:** 131 puntos. ***Web:** www.audi.es

D	A1 1.4 TDI 90CV ultra Adrenalin2 3p	**23.240**	3,4	90
D	A1 1.4 TDI 90CV ultra Attracted 3p	**20.400**	3,4	90
D	A1 1.4 TDI 90CV ultra Attraction 3p	**19.180**	3,4	90
D	A1 1.4 TDI 90CV ultra Design 3p	**21.510**	3,4	90
D	A1 1.4 TDI 90CV ultra S tronic Adrenalin 3p	**23.160**	3,6	90
D	A1 1.4 TDI 90CV ultra S tronic Adrenalin2 3p	**25.160**	3,6	90
D	A1 1.4 TDI 90CV ultra S tronic Attracted 3p	**22.320**	3,6	90
D	A1 1.4 TDI 90CV ultra S tronic Attraction 3p	**21.010**	3,6	90
D	A1 1.4 TDI 90CV ultra S tronic Design 3p	**23.340**	3,6	90
D	A1 1.6 TDI 116CV Adrenalin 3p	**22.630**	3,5	116
D	A1 1.6 TDI 116CV Adrenalin2 3p	**24.620**	3,5	116
D	A1 1.6 TDI 116CV Attraction 3p	**20.500**	3,5	116
D	A1 1.6 TDI 116CV Design 3p	**22.830**	3,5	116
D	A1 1.6 TDI 116CV S tronic Adrenalin 3p	**24.550**	3,7	116
D	A1 1.6 TDI 116CV S tronic Adrenalin2 3p	**26.540**	3,7	116
D	A1 1.6 TDI 116CV S tronic Attraction 3p	**22.330**	3,7	116
D	A1 1.6 TDI 116CV S tronic Design 3p	**24.660**	3,7	116
G	A1 1.0 TFSI 95CV Adrenalin 3p	**19.470**	4,2	95
G	A1 1.0 TFSI 95CV Adrenalin2 3p	**21.480**	4,2	95
G	A1 1.0 TFSI 95CV Attracted 3p	**18.630**	4,2	95
G	A1 1.0 TFSI 95CV Attraction 3p	**17.500**	4,2	95
G	A1 1.0 TFSI 95CV Design 3p	**19.830**	4,2	95
G	A1 1.0 TFSI 95CV S tronic Adrenalin 3p	**21.400**	4,4	95
G	A1 1.0 TFSI 95CV S tronic Adrenalin2 3p	**23.400**	4,4	95
G	A1 1.0 TFSI 95CV S tronic Attracted 3p	**20.560**	4,4	95
G	A1 1.0 TFSI 95CV S tronic Attraction 3p	**19.330**	4,4	95
G	A1 1.0 TFSI 95CV S tronic Design 3p	**21.660**	4,4	95
G	A1 1.4 TFSI 125CV Adrenalin 3p	**22.050**	4,9	125
G	A1 1.4 TFSI 125CV Adrenalin2 3p	**24.050**	4,9	125
G	A1 1.4 TFSI 125CV Attraction 3p	**19.950**	4,9	125
G	A1 1.4 TFSI 125CV Design 3p	**22.280**	4,9	125
G	A1 1.4 TFSI 125CV S tronic Adrenalin 3p	**23.980**	4,9	125
G	A1 1.4 TFSI 125CV S tronic Ardrenalin2 3p	**25.960**	4,9	125
G	A1 1.4 TFSI 125CV S tronic Attraction 3p	**21.780**	4,9	125
G	A1 1.4 TFSI 125CV S tronic Design 3p	**24.110**	4,9	125
G	A1 1.4 TFSI CoD 150CV Adrenalin 3p	**23.580**	4,7	150
G	A1 1.4 TFSI COD 150CV Adrenalin2 3p	**25.570**	4,7	150
G	A1 1.4 TFSI CoD 150CV Attraction 3p	**21.400**	4,7	150
G	A1 1.4 TFSI CoD 150CV Design 3p	**23.730**	4,7	150
G	A1 1.4 TFSI CoD 150CV S tronic Adrenalin 3p	**25.500**	4,7	150
G	A1 1.4 TFSI COD 150CV S tronic Adrenalin2 3p	**27.480**	4,7	150
G	A1 1.4 TFSI CoD 150CV S tronic Attraction 3p	**23.230**	4,7	150
G	A1 1.4 TFSI CoD 150CV S tronic Design 3p	**25.560**	4,7	150
G	A1 1.8 TFSI 192CV S tronic 3p	**29.000**	5,6	192
G	A1 1.8 TFSI 192CV S tronic Adrenalin2 3p	**31.220**	5,6	192
D	A1 Sportback 1.4 TDI 90 ultr Str Attraction 5p	**21.740**	3,6	90
D	A1 Sportback 1.4 TDI 90 ultra Str Adrenalin 5p	**23.930**	3,6	90
D	A1 Sportback 1.4 TDI 90 ultra Str Attracted 5p	**23.090**	3,6	90
D	A1 Sportback 1.4 TDI 90CV S tro Adrenalin2 5p	**25.920**	3,6	90
D	A1 Sportback 1.4 TDI 90CV ultra Adrenalin 5p	**22.010**	3,4	90
D	A1 Sportback 1.4 TDI 90CV ultra Adrenalin2 5p	**24.010**	3,4	90
D	A1 Sportback 1.4 TDI 90CV ultra Attracted 5p	**21.170**	3,4	90
D	A1 Sportback 1.4 TDI 90CV ultra Attraction 5p	**19.910**	3,4	90
D	A1 Sportback 1.4 TDI 90CV ultra Design 5p	**22.240**	3,4	90
D	A1 Sportback 1.4 TDI 90CV ultra S tr Design 5p	**24.070**	3,6	90
D	A1 Sportback 1.6 TDI 116CV Adrenalin 5p	**23.400**	3,5	116
D	A1 Sportback 1.6 TDI 116CV Adrenalin2 5p	**25.390**	3,5	116
D	A1 Sportback 1.6 TDI 116CV Attraction 5p	**21.230**	3,5	116
D	A1 Sportback 1.6 TDI 116CV Design 5p	**23.560**	3,5	116
D	A1 Sportback 1.6 TDI 116CV S tro Adrenalin2 5p	**27.300**	3,7	116
D	A1 Sportback 1.6 TDI 116CV S tro Attraction 5p	**23.060**	3,7	116
D	A1 Sportback 1.6 TDI 116CV S tron Adrenalin 5p	**25.320**	3,7	116
D	A1 Sportback 1.6 TDI 116CV S tronic Design 5p	**25.390**	3,7	116
G	A1 Sportback 1.0 TFSI 95CV Adrenalin 5p	**20.240**	4,2	95
G	A1 Sportback 1.0 TFSI 95CV Adrenalin2 5p	**22.250**	4,2	95
G	A1 Sportback 1.0 TFSI 95CV Attracted 5p	**19.400**	4,2	95
G	A1 Sportback 1.0 TFSI 95CV Attraction 5p	**18.230**	4,2	95
G	A1 Sportback 1.0 TFSI 95CV Design 5p	**20.560**	4,2	95
G	A1 Sportback 1.0 TFSI 95CV S tro Adrenalin2 5p	**24.160**	4,4	95
G	A1 Sportback 1.0 TFSI 95CV S tro Attraction 5p	**20.060**	4,4	95
G	A1 Sportback 1.0 TFSI 95CV S tron Adrenalin 5p	**22.170**	4,4	95
G	A1 Sportback 1.0 TFSI 95CV S tron Attracted 5p	**21.320**	4,4	95
G	A1 Sportback 1.0 TFSI 95CV S tronic Design 5p	**22.390**	4,4	95
G	A1 Sportback 1.4 TFSI 125CV Adrenalin 5p	**22.820**	5,1	125
G	A1 Sportback 1.4 TFSI 125CV Adrenalin2 5p	**24.810**	5,1	125
G	A1 Sportback 1.4 TFSI 125CV Attraction 5p	**20.680**	5,1	125
G	A1 Sportback 1.4 TFSI 125CV Design 5p	**23.010**	5,1	125
G	A1 Sportback 1.4 TFSI 125CV S tr Adrenalin2 5p	**26.730**	4,9	125
G	A1 Sportback 1.4 TFSI 125CV S tr Attraction 5p	**22.510**	4,9	125
G	A1 Sportback 1.4 TFSI 125CV S tro Adrenalin 5p	**24.740**	4,9	125
G	A1 Sportback 1.4 TFSI 125CV S tronic Design 5p	**24.840**	4,9	125
G	A1 Sportback 1.4 TFSI CoD 150 S tro Attract 5p	**23.960**	4,7	150
G	A1 Sportback 1.4 TFSI COD 150 St Adrenalin2 5p	**28.250**	4,7	150
G	A1 Sportback 1.4 TFSI CoD 150 Str Adrenalin 5p	**26.270**	4,7	150
G	A1 Sportback 1.4 TFSI CoD 150CV Adrenalin 5p	**24.340**	4,7	150
G	A1 Sportback 1.4 TFSI COD 150CV Adrenalin2 5p	**26.330**	4,7	150
G	A1 Sportback 1.4 TFSI CoD 150CV Attraction 5p	**22.130**	4,7	150
G	A1 Sportback 1.4 TFSI CoD 150CV Design 5p	**24.460**	4,7	150
G	A1 Sportback 1.4 TFSI CoD 150CV S tr Design 5p	**26.290**	4,7	150
G	A1 Sportback 1.8 TFSI 192 S tron Adrenalin2 5p	**31.990**	5,6	192
G	A1 Sportback 1.8 TFSI 192CV S tronic 5p	**29.730**	5,6	192
G	S1 2.0 TFSI 231CV quattro 3p	**34.955**	7	231
G	S1 Sportback 2.0 TFSI 231CV quattro 5p	**35.685**	7,1	231
D	A3 1.6 TDI 110CV clean diesel Attraction 3p	**24.990**	3,8	110
D	A3 1.6 TDI 110CV clean S tronic Attraction 3p	**27.140**	3,9	110
D	A3 1.6 TDI clean d 110CV S line edition 3p	**26.300**	3,8	110
D	A3 1.6 TDI clean d 110CV S tronic Advanced 3p	**27.670**	3,9	110
D	A3 1.6 TDI clean d 110CV S tronic Attracted 3p	**26.300**	3,9	110
D	A3 1.6 TDI clean d 110CV S tronic S line ed 3p	**28.560**	3,9	110
D	A3 1.6 TDI clean diesel 110CV Advanced 3p	**25.410**	3,8	110
D	A3 1.6 TDI clean diesel 110CV Attracted 3p	**24.040**	3,8	110
D	A3 2.0 TDI 150CV clean d quattro Attracted 3p	**29.510**	4,7	150
D	A3 2.0 TDI 150CV clean d S tronic Attracted 3p	**28.270**	4,4	150
D	A3 2.0 TDI 150CV clean diesel Attracted 3p	**26.010**	4,1	150
D	A3 2.0 TDI 150CV clean diesel Attraction 3p	**26.860**	4,1	150
D	A3 2.0 TDI 150CV clean quattro Attraction 3p	**30.190**	4,7	150
D	A3 2.0 TDI 150CV clean S tronic Attraction 3p	**29.010**	4,4	150
D	A3 2.0 TDI 184CV clean diesel Attraction 3p	**30.820**	4,1	184
D	A3 2.0 TDI 184CV clean quat S tr Attraction 3p	**36.540**	4,8	184
D	A3 2.0 TDI clean 184CV quat S tron Advanced 3p	**37.530**	4,7	184
D	A3 2.0 TDI clean 184CV quat S tronic S line 3p	**38.420**	4,7	184
D	A3 2.0 TDI clean d 150CV quattro Advanced 3p	**30.850**	4,7	150
D	A3 2.0 TDI clean d 150CV quattro S line 3p	**31.740**	4,7	150
D	A3 2.0 TDI clean d 150CV S line edition 3p	**28.270**	4,1	150
D	A3 2.0 TDI clean d 150CV S tronic Advanced 3p	**29.640**	4,4	150
D	A3 2.0 TDI clean d 150CV S tronic S line ed 3p	**30.530**	4,4	150
D	A3 2.0 TDI clean d 184CV S line edition 3p	**32.430**	4,1	184
D	A3 2.0 TDI clean diesel 150CV Advanced 3p	**27.370**	4,1	150
D	A3 2.0 TDI clean diesel 184CV Advanced 3p	**31.540**	4,1	184
G	A3 1.2 TFSI 110CV Advanced 3p	**23.550**	4,9	110
G	A3 1.2 TFSI 110CV Attracted 3p	**22.190**	4,9	110
G	A3 1.2 TFSI 110CV Attraction 3p	**23.230**	4,9	110
G	A3 1.2 TFSI 110CV S line edition 3p	**24.450**	4,9	110
G	A3 1.2 TFSI 110CV S tronic Advanced 3p	**25.820**	4,8	110
G	A3 1.2 TFSI 110CV S tronic Attracted 3p	**24.450**	4,8	110
G	A3 1.2 TFSI 110CV S tronic Attraction 3p	**25.380**	4,8	110
G	A3 1.2 TFSI 110CV S tronic S line edition 3p	**26.710**	4,8	110
G	A3 1.4 TFSI 125CV Advanced 3p	**24.540**	5,1	125
G	A3 1.4 TFSI 125CV Attracted 3p	**23.180**	5,1	125
G	A3 1.4 TFSI 125CV Attraction 3p	**24.170**	5,1	125
G	A3 1.4 TFSI 125CV S line edition 3p	**25.440**	5,1	125
G	A3 1.4 TFSI 125CV S tronic Advanced 3p	**26.810**	4,9	125
G	A3 1.4 TFSI 125CV S tronic Attracted 3p	**25.440**	4,9	125
G	A3 1.4 TFSI 125CV S tronic Attraction 3p	**26.320**	4,9	125
G	A3 1.4 TFSI 125CV S tronic S line edition 3p	**27.700**	4,9	125
G	A3 1.4 TFSI 150CV CoD ultra Advanced 3p	**26.950**	4,7	150
G	A3 1.4 TFSI 150CV COD ultra Attracted 3p	**25.590**	4,7	150
G	A3 1.4 TFSI 150CV COD ultra Attraction 3p	**26.460**	4,7	150
G	A3 1.4 TFSI 150CV CoD ultra S line edition 3p	**27.850**	4,7	150
G	A3 1.4 TFSI 150CV COD ultra S tr Attraction 3p	**28.610**	4,7	150
G	A3 1.4 TFSI 150CV COD ultra S tro Attracted 3p	**27.850**	4,7	150
G	A3 1.4 TFSI 150CV CoD ultra S tron Advanced 3p	**29.210**	4,7	150
G	A3 1.4 TFSI 150CV CoD ultra S tronic S line 3p	**30.110**	4,7	150
G	A3 1.8 TFSI 180CV Advanced 3p	**29.320**	5,8	180
G	A3 1.8 TFSI 180CV Attraction 3p	**28.710**	5,8	180
G	A3 1.8 TFSI 180CV quattro S tonic S line ed 3p	**34.920**	6,6	180
G	A3 1.8 TFSI 180CV quattro S tron Attraction 3p	**33.210**	6,6	180
G	A3 1.8 TFSI 180CV quattro S tronic Advanced 3p	**34.020**	6,6	180
G	A3 1.8 TFSI 180CV S line edition 3p	**30.210**	5,8	180
G	A3 1.8 TFSI 180CV S tronic Advanced 3p	**31.670**	5,6	180
G	A3 1.8 TFSI 180CV S tronic Attraction 3p	**30.940**	5,6	180
G	A3 1.8 TFSI 180CV S tronic S line edition 3p	**32.560**	5,6	180
G	S3 2.0 TFSI 300CV quattro 3p	**44.100**	7	300
G	S3 2.0 TFSI 300CV quattro S tronic 3p	**44.650**	6,9	300
D	A3 Sportb 1.6 TDI 110 clean S tr Attraction 5p	**28.550**	3,9	110
D	A3 Sportb 1.6 TDI clean 110 S tro Attracted 5p	**27.780**	3,9	110
D	A3 Sportb 1.6 TDI clean 110CV S tr Advanced 5p	**28.980**	3,9	110
D	A3 Sportb 2.0 TDI 150 clean quat Attracted 5p	**31.040**	4,7	150
D	A3 Sportb 2.0 TDI 150 clean quat Attraction 5p	**31.650**	4,7	150
D	A3 Sportb 2.0 TDI 150 clean S tro Attracted 5p	**29.750**	4,4	150
D	A3 Sportb 2.0 TDI 150 S tr clean Attraction 5p	**30.420**	4,4	150
D	A3 Sportb 2.0 TDI 184 clean Str qua Attract 5p	**38.000**	4,9	184
D	A3 Sportb 2.0 TDI clean 150CV quat Advanced 5p	**32.210**	4,7	150
D	A3 Sportb 2.0 TDI clean 184 qua St Advanced 5p	**38.840**	4,7	184
D	A3 Sportb 2.0 TDI clean 184 quat Str S line 5p	**39.730**	4,7	184
D	A3 Sportback 1.6 TDI 110CV clean Attraction 5p	**26.400**	3,8	110
D	A3 Sportback 1.6 TDI clean 110 S tro S line 5p	**29.870**	3,9	110
D	A3 Sportback 1.6 TDI clean 110CV Attracted 5p	**25.520**	3,8	110
D	A3 Sportback 1.6 TDI clean d 110CV Advanced 5p	**26.740**	3,8	110
D	A3 Sportback 1.6 TDI clean d 110CV S line 5p	**27.620**	3,8	110
D	A3 Sportback 2.0 TDI 150CV clean Attracted 5p	**27.480**	4,1	150
D	A3 Sportback 2.0 TDI 150CV clean Attraction 5p	**28.270**	4,1	150
D	A3 Sportback 2.0 TDI 184CV clean Attraction 5p	**32.230**	4,2	184
D	A3 Sportback 2.0 TDI clean 150 quat S line 5p	**33.170**	4,7	150
D	A3 Sportback 2.0 TDI clean 150 S tro S line 5p	**31.830**	4,4	150
D	A3 Sportback 2.0 TDI clean 150 Str Advanced 5p	**30.940**	4,4	150
D	A3 Sportback 2.0 TDI clean d 150CV Advanced 5p	**28.690**	4,1	150
D	A3 Sportback 2.0 TDI clean d 150CV S line 5p	**29.580**	4,1	150
D	A3 Sportback 2.0 TDI clean d 184CV Advanced 5p	**32.830**	4,2	184
D	A3 Sportback 2.0 TDI clean d 184CV S line 5p	**33.720**	4,2	184
G	A3 Sporb 1.4 TFSI 150 COD ult Str Attracted 5p	**29.330**	4,7	150
G	A3 Sporb 1.4 TFSI 150 COD ultra Str Attract 5p	**30.020**	4,7	150
G	A3 Sportb 1.4 TFSI 150 CoD ult Str Advanced 5p	**30.520**	4,7	150
G	A3 Sportb 1.4 TFSI 150 COD ultra Attracted 5p	**27.060**	4,7	150
G	A3 Sportb 1.4 TFSI 150 CoD ultra Str S line 5p	**31.410**	4,7	150
G	A3 Sportb 1.4 TFSI 150CV CoD ultra Advanced 5p	**28.270**	4,7	150
G	A3 Sportb 1.4 TFSI 150CV COD ultra Attract 5p	**27.870**	4,7	150
G	A3 Sportb 1.4 TFSI 150CV CoD ultra S line 5p	**29.160**	4,7	150

RENAULT

Mégane Limited: **buen precio y mejor equipado**

Este mes en el que para casi todos los turismos Renault y los Kangoo Combi y nuevo Trafic Combi hay cuatro packs de regalo para elegir (aventura, música, ocio y vacaciones) destaca la oferta del Mégane Limited para pedidos realizados antes del 31 de mayo. Aplicados el descuento equivalente al extinto PIVE 7 y la rebaja por financiar la berlina con el TCe de 115 caballos se puede conseguir por 12.000 €. Hay más, porque cuenta con mantenimiento y seguro de regalo, más 5.000 € de equipamiento, que integran radar de proximidad trasero, climatizador automático bi-zona, volante de cuero, luces día LED, ESP y regulador/limitador de velocidad...

Mes de regalos

EL VEHÍCULO DE OCASIÓN TIENE NUEVA CITA EN IFEMA

La decimonovena edición del Salón del Vehículo de Ocasión **se prepara avalada por los excelentes resultados de la anterior cita** en la que se vendieron 2.874 vehículos y se facturaron 36 millones de euros. **25 marcas han confirmado su asistencia al certamen que promueve Ganvam** (vendedores de vehículos a motor) y se celebrará en la Feria de Madrid del 5 al 14 de junio. Reunirá **más de 4.000 vehículos de una amplia variedad de gamas y precios,** revisados y con todas las garantías de calidad.

Tipo de combustible	Modelo	Precio en euros	Consumo (l/100km)	Potencia (CV)
G	A3 Sportb 1.8 TFSI 180 quat S tron Advanced 5p	**35.360**	6,6	180
G	A3 Sportb 1.8 TFSI 180CV quat S tro Attract 5p	**34.670**	6,6	180
G	A3 Sportback 1.2 TFSI 110CV Advanced 5p	**24.890**	4,9	110
G	A3 Sportback 1.2 TFSI 110CV Attracted 5p	**23.670**	4,9	110
G	A3 Sportback 1.2 TFSI 110CV Attraction 5p	**24.640**	4,9	110
G	A3 Sportback 1.2 TFSI 110CV S line edition 5p	**25.780**	4,9	110
G	A3 Sportback 1.2 TFSI 110CV S tr Attraction 5p	**26.790**	4,8	110
G	A3 Sportback 1.2 TFSI 110CV S tro Attracted 5p	**25.930**	4,8	110
G	A3 Sportback 1.2 TFSI 110CV S tron Advanced 5p	**27.140**	4,8	110
G	A3 Sportback 1.2 TFSI 110CV S tronic S line 5p	**28.030**	4,8	110
G	A3 Sportback 1.4 TFSI 125CV Advanced 5p	**25.880**	5,1	125
G	A3 Sportback 1.4 TFSI 125CV Attracted 5p	**24.660**	5,1	125
G	A3 Sportback 1.4 TFSI 125CV Attraction 5p	**25.580**	5,1	125
G	A3 Sportback 1.4 TFSI 125CV S line edition 5p	**26.770**	5,1	125
G	A3 Sportback 1.4 TFSI 125CV S tr Attraction 5p	**27.730**	4,9	125
G	A3 Sportback 1.4 TFSI 125CV S tro Attracted 5p	**26.920**	4,9	125
G	A3 Sportback 1.4 TFSI 125CV S tron Advanced 5p	**28.130**	4,9	125
G	A3 Sportback 1.4 TFSI 125CV S tronic S line 5p	**29.020**	4,9	125
G	A3 Sportback 1.8 TFSI 180 quat S tro S line 5p	**36.240**	6,6	180
G	A3 Sportback 1.8 TFSI 180CV Advanced 5p	**30.680**	5,8	180
G	A3 Sportback 1.8 TFSI 180CV Attraction 5p	**30.170**	5,8	180
G	A3 Sportback 1.8 TFSI 180CV S line edition 5p	**31.570**	5,8	180
G	A3 Sportback 1.8 TFSI 180CV S tr Attraction 5p	**32.400**	5,6	180
G	A3 Sportback 1.8 TFSI 180CV S tron Advanced 5p	**33.010**	5,6	180
G	A3 Sportback 1.8 TFSI 180CV S tronic S line 5p	**33.900**	5,6	180
E	A3 Sportback 1.4 TFSI e-tron S tro Ambition 5p	**40.480**	1,6	204
G	S3 Sportback 2.0 TFSI 300CV quattro 5p	**45.620**	7	300
G	S3 Sportback 2.0 TFSI 300CV quattro S tron 5p	**46.110**	6,9	300
D	A3 Cabrio 1.6 TDI 110CV clean d Ambiente 2p	**36.540**	3,9	110
D	A3 Cabrio 1.6 TDI 110CV clean d Ambition 2p	**36.540**	3,9	110
D	A3 Cabrio 1.6 TDI 110CV clean d Attraction 2p	**34.060**	3,9	110
D	A3 Cabrio 2.0 TDI 150 clean d quat Ambiente 2p	**42.140**	4,8	150
D	A3 Cabrio 2.0 TDI 150 clean d quat Ambition 2p	**42.140**	4,8	150
D	A3 Cabrio 2.0 TDI 150 clean d S tr Ambiente 2p	**40.540**	4,6	150
D	A3 Cabrio 2.0 TDI 150 clean d S tr Ambition 2p	**40.540**	4,6	150
D	A3 Cabrio 2.0 TDI 150 clean quat Attraction 2p	**39.560**	4,8	150
D	A3 Cabrio 2.0 TDI 150 clean S tr Attraction 2p	**38.060**	4,2	150
D	A3 Cabrio 2.0 TDI 150CV clean d Ambiente 2p	**38.390**	4,2	150
D	A3 Cabrio 2.0 TDI 150CV clean d Ambition 2p	**38.390**	4,2	150
D	A3 Cabrio 2.0 TDI 150CV clean d Attraction 2p	**35.910**	4,2	150
G	A3 Cabrio 1.4 TFSI 125CV Ambiente 2p	**37.130**	5,3	125
G	A3 Cabrio 1.4 TFSI 125CV Ambition 2p	**37.130**	5,3	125
G	A3 Cabrio 1.4 TFSI 125CV Attraction 2p	**34.550**	5,3	125
G	A3 Cabrio 1.4 TFSI 125CV S tron Attraction 2p	**35.390**	5,1	125
G	A3 Cabrio 1.4 TFSI 125CV S tronic Ambiente 2p	**37.870**	5,1	125
G	A3 Cabrio 1.4 TFSI 125CV S tronic Ambition 2p	**37.870**	5,1	125
G	A3 Cabrio 1.4 TFSI 150 COD ult Str Ambition 2p	**40.140**	4,9	150
G	A3 Cabrio 1.4 TFSI 150 COD ultr Str Attract 2p	**37.660**	4,9	150
G	A3 Cabrio 1.4 TFSI 150 COD ultra Attraction 2p	**35.510**	4,9	150
G	A3 Cabrio 1.4 TFSI 150CV COD S tro Ambiente 2p	**40.140**	4,9	140
G	A3 Cabrio 1.4 TFSI 150CV COD ultra Ambiente 2p	**37.990**	5	140
G	A3 Cabrio 1.4 TFSI 150CV COD ultra Ambition 2p	**37.990**	4,9	150
G	A3 Cabrio 1.8 TFSI 180 quat S tr Attraction 2p	**42.200**	6,6	180
G	A3 Cabrio 1.8 TFSI 180CV Ambiente 2p	**40.310**	6	180
G	A3 Cabrio 1.8 TFSI 180CV Ambition 2p	**40.310**	6	180
G	A3 Cabrio 1.8 TFSI 180CV Attraction 2p	**37.730**	6	180
G	A3 Cabrio 1.8 TFSI 180CV quat S tr Ambiente 2p	**44.780**	6,6	180
G	A3 Cabrio 1.8 TFSI 180CV quat S tr Ambition 2p	**44.780**	6,6	180
G	A3 Cabrio 1.8 TFSI 180CV S tron Attraction 2p	**39.960**	5,8	180
G	A3 Cabrio 1.8 TFSI 180CV S tronic Ambiente 2p	**42.540**	5,8	180
G	A3 Cabrio 1.8 TFSI 180CV S tronic Ambition 2p	**42.540**	5,8	180
G	S3 Cabrio 2.0 TFSI S tronic quattro 2p	**53.300**	7,1	300
D	A3 Sedan 1.6 TDI 110 clean S tro Attraction 4p	**29.250**	3,9	110
D	A3 Sedan 1.6 TDI 110CV clean Attraction 4p	**27.100**	3,8	110
D	A3 Sedan 1.6 TDI clean 110CV S tr Attracted 4p	**28.520**	3,9	110
D	A3 Sedan 1.6 TDI clean 110CV S tro Advanced 4p	**29.720**	3,9	110
D	A3 Sedan 1.6 TDI clean d 110CV Attracted 4p	**26.260**	3,8	110
D	A3 Sedan 1.6 TDI clean d 110CV S line ed 4p	**28.360**	3,8	110
D	A3 Sedan 1.6 TDI clean d 110CV S tro S line 4p	**30.610**	3,9	110
D	A3 Sedan 1.6 TDI clean die 110CV Advanced 4p	**27.470**	3,8	110
D	A3 Sedan 2.0 TDI 150 clean d quat Attracted 4p	**31.820**	4,7	150
D	A3 Sedan 2.0 TDI 150 clean d S tr Attracted 4p	**30.490**	4,4	150
D	A3 Sedan 2.0 TDI 150 clean quatt Attraction 4p	**32.383**	4,7	150
D	A3 Sedan 2.0 TDI 150 clean S tro Attraction 4p	**31.120**	4,4	150
D	A3 Sedan 2.0 TDI 150CV clean Attraction 4p	**28.970**	4	150
D	A3 Sedan 2.0 TDI 150CV clean dies Attracted 4p	**28.230**	4	150
D	A3 Sedan 2.0 TDI 184 clean quat Str Attract 4p	**38.720**	4,9	184
D	A3 Sedan 2.0 TDI 184CV clean Attraction 4p	**32.930**	4,1	184
D	A3 Sedan 2.0 TDI clean 150CV quat Advanced 4p	**32.960**	4,7	150
D	A3 Sedan 2.0 TDI clean 150CV S tro Advanced 4p	**31.670**	4,4	150
D	A3 Sedan 2.0 TDI clean 184 qua Str Advanced 4p	**39.590**	4,9	184
D	A3 Sedan 2.0 TDI clean 184 quat S tr S line 4p	**40.480**	4,9	184
D	A3 Sedan 2.0 TDI clean d 150CV Advanced 4p	**29.420**	4	150
D	A3 Sedan 2.0 TDI clean d 150CV quatt S line 4p	**33.850**	4,7	150
D	A3 Sedan 2.0 TDI clean d 150CV S line ed 4p	**30.310**	4	150
D	A3 Sedan 2.0 TDI clean d 150CV S tro S line 4p	**32.560**	4,4	150
D	A3 Sedan 2.0 TDI clean d 184CV Advanced 4p	**33.570**	4,1	184
D	A3 Sedan 2.0 TDI clean d 184CV S line edit 4p	**34.460**	4,1	184
G	A3 Sedan 1.4 TFSI 125CV Advanced 4p	**26.610**	5,3	125
G	A3 Sedan 1.4 TFSI 125CV Attracted 4p	**25.400**	5,3	125
G	A3 Sedan 1.4 TFSI 125CV Attraction 4p	**26.280**	5,3	125
G	A3 Sedan 1.4 TFSI 125CV S line edition 4p	**27.500**	5,3	125
G	A3 Sedan 1.4 TFSI 125CV S tronic Advanced 4p	**28.860**	4,9	125
G	A3 Sedan 1.4 TFSI 125CV S tronic Attracted 4p	**27.660**	4,9	125
G	A3 Sedan 1.4 TFSI 125CV S tronic Attraction 4p	**28.430**	4,9	125
G	A3 Sedan 1.4 TFSI 125CV S tronic S line 4p	**29.750**	4,9	125
G	A3 Sedan 1.4 TFSI 150 COD ult Str Attracted 4p	**30.070**	4,7	150
G	A3 Sedan 1.4 TFSI 150 COD ult Str Attractio 4p	**30.720**	4,7	150
G	A3 Sedan 1.4 TFSI 150 CoD ultra S tr S line 4p	**32.140**	4,7	150
G	A3 Sedan 1.4 TFSI 150 CoD ultra St Advanced 4p	**31.250**	4,7	150
G	A3 Sedan 1.4 TFSI 150CV COD ultr Attraction 4p	**28.570**	4,7	150
G	A3 Sedan 1.4 TFSI 150CV CoD ultra Advanced 4p	**29.010**	4,7	150
G	A3 Sedan 1.4 TFSI 150CV COD ultra Attracted 4p	**27.810**	4,7	150
G	A3 Sedan 1.4 TFSI 150CV CoD ultra S line ed 4p	**29.890**	4,7	150
G	A3 Sedan 1.8 TFSI 180 quat S tro Attraction 4p	**35.370**	6,6	180
G	A3 Sedan 1.8 TFSI 180 quatt S tron Advanced 4p	**36.090**	6,6	180
G	A3 Sedan 1.8 TFSI 180CV Advanced 4p	**31.410**	5,8	180
G	A3 Sedan 1.8 TFSI 180CV Attraction 4p	**30.870**	5,8	180
G	A3 Sedan 1.8 TFSI 180CV quat S tron S line 4p	**36.980**	6,6	180
G	A3 Sedan 1.8 TFSI 180CV S line edition 4p	**32.300**	5,8	180
G	A3 Sedan 1.8 TFSI 180CV S tron Advanced 4p	**33.740**	5,6	180
G	A3 Sedan 1.8 TFSI 180CV S tronic Attraction 4p	**33.100**	5,6	180
G	A3 Sedan 1.8 TFSI 180CV S tronic S line ed 4p	**34.630**	5,6	180
G	S3 Sedan 2.0 TFSI 300CV quattro 4p	**46.320**	7	300
G	S3 Sedan 2.0 TFSI 300CV quattro S tronic 4p	**46.780**	6,9	300
D	A4 2.0 TDI 120CV 4p	**32.720**	4,5	120
D	A4 2.0 TDI 120CV S line limited edition 4p	**31.750**	4,5	120
D	A4 2.0 TDI 150CV 4p	**34.290**	4,5	150
D	A4 2.0 TDI 150CV multitronic 4p	**36.330**	4,8	150
D	A4 2.0 TDI 150CV multitronic S line edition 4p	**36.130**	4,8	150
D	A4 2.0 TDI 150CV quattro 4p	**38.210**	5,1	150
D	A4 2.0 TDI 150CV quattro S line edition 4p	**38.110**	5,1	150
D	A4 2.0 TDI 150CV S line edition 4p	**33.840**	4,5	150
D	A4 2.0 TDI 163CV S line edition 4p	**35.880**	4,2	163
D	A4 2.0 TDI 163CV ultra 4p	**36.090**	4,2	163
D	A4 2.0 TDI 177CV 4p	**37.060**	4,6	177
D	A4 2.0 TDI 177CV multitronic 4p	**40.630**	4,8	177
D	A4 2.0 TDI 177CV multitronic S line edition 4p	**40.680**	4,8	177
D	A4 2.0 TDI 177CV quattro 4p	**41.080**	5,3	177
D	A4 2.0 TDI 177CV quattro S line edition 4p	**41.150**	5,3	177
D	A4 2.0 TDI 177CV quattro S tronic 4p	**43.200**	5,3	177
D	A4 2.0 TDI 177CV quattro S tronic S line ed 4p	**43.390**	5,3	177
D	A4 2.0 TDI 177CV S line edition 4p	**36.900**	4,6	177
D	A4 2.0 TDI clean d 150CV multitro S line ed 4p	**36.130**	4,6	150
D	A4 2.0 TDI clean d 190CV quat S tro S line 4p	**43.780**	5	190
D	A4 2.0 TDI clean die 190CV multit S line ed 4p	**39.430**	4,5	190
D	A4 2.0 TDI clean dies 190CV quatt S line ed 4p	**41.540**	4,9	190
D	A4 2.0 TDI clean diesel 150CV multitronic 4p	**36.330**	4,6	150
D	A4 2.0 TDI clean diesel 190CV 4p	**37.410**	4,5	190
D	A4 2.0 TDI clean diesel 190CV multitronic 4p	**39.450**	4,5	190
D	A4 2.0 TDI clean diesel 190CV quat S tronic 4p	**43.570**	5	190
D	A4 2.0 TDI clean diesel 190CV quattro 4p	**41.450**	4,9	190
D	A4 2.0 TDI clean diesel 190CV S line edit 4p	**37.270**	4,5	190
D	A4 3.0 TDI 204CV 4p	**41.900**	5,1	204
D	A4 3.0 TDI 204CV multitronic 4p	**44.020**	4,9	204
D	A4 3.0 TDI 204CV multitronic S line edition 4p	**44.270**	4,9	204
D	A4 3.0 TDI 204CV S line edition 4p	**42.030**	5,1	204
D	A4 3.0 TDI 245CV quattro 4p	**48.260**	5,8	245
D	A4 3.0 TDI 245CV quattro S line edition 4p	**48.750**	5,8	245
D	A4 3.0 TDI 245CV quattro S tronic 4p	**50.380**	5,7	245
D	A4 3.0 TDI 245CV quattro S tronic S line ed 4p	**50.990**	5,7	245
D	A4 3.0 TDI clean d 245CV quat S tron S line 4p	**52.900**	5,7	245
D	A4 3.0 TDI clean diesel 245CV quatt S tron 4p	**52.180**	5,7	245
G	A4 1.8 TFSI 120CV 4p	**31.330**	6,5	120
G	A4 1.8 TFSI 120CV multitronic 4p	**33.450**	6,2	120
G	A4 1.8 TFSI 170CV 4p	**34.930**	5,7	170
G	A4 1.8 TFSI 170CV multitron S line edition 4p	**36.890**	5,8	170
G	A4 1.8 TFSI 170CV multitronic 4p	**37.050**	5,8	170
G	A4 1.8 TFSI 170CV quattro 4p	**37.500**	6,2	170
G	A4 1.8 TFSI 170CV quattro S line edition 4p	**37.360**	6,2	170
G	A4 1.8 TFSI 170CV S line edition 4p	**34.650**	5,7	170
G	A4 2.0 TFSI 225CV 4p	**39.110**	5,9	225
G	A4 2.0 TFSI 225CV multitron S line edition 4p	**41.320**	5,8	225
G	A4 2.0 TFSI 225CV multitronic 4p	**41.230**	5,8	225
G	A4 2.0 TFSI 225CV quattro 4p	**41.680**	6,6	225
G	A4 2.0 TFSI 225CV quattro S line edition 4p	**41.780**	6,6	225
G	A4 2.0 TFSI 225CV quattro S tron S line ed 4p	**44.030**	6,7	225
G	A4 2.0 TFSI 225CV quattro S tronic 4p	**43.800**	6,7	225
G	A4 2.0 TFSI 225CV S line edition 4p	**39.070**	5,9	225
G	A4 2.0 TFSI flexible fuel 180CV 4p	**36.990**	8,5	180
G	A4 2.0 TFSI flexible fuel 180CV quat S line 4p	**39.540**	9,4	180
G	A4 2.0 TFSI flexible fuel 180CV quattro 4p	**39.560**	9,4	180
G	A4 2.0 TFSI flexible fuel 180CV S line edit 4p	**36.830**	8,5	180
G	A4 3.0 TFSI 272CV quattro S tron S line ed 4p	**53.720**	7,5	272
G	A4 3.0 TFSI 272CV quattro S tronic 4p	**52.960**	7,5	272
D	A4 Avant 2.0 clean dies TDI 190CV S line ed 5p	**39.060**	4,7	190
D	A4 Avant 2.0 TDI 136CV 5p	**35.920**	4,4	136
D	A4 Avant 2.0 TDI 136CV S line edition 5p	**35.570**	4,4	136
D	A4 Avant 2.0 TDI 150CV multitron S line ed 5p	**37.920**	4,9	150
D	A4 Avant 2.0 TDI 150CV multitronic 5p	**39.450**	4,9	150
D	A4 Avant 2.0 TDI 150CV quattro 5p	**39.900**	5,3	150
D	A4 Avant 2.0 TDI 150CV quattro S line edit 5p	**39.900**	5,3	150
D	A4 Avant 2.0 TDI 163CV ultra 5p	**37.720**	4,4	163
D	A4 Avant 2.0 TDI 163CV ultra S line edition 5p	**37.600**	4,4	163
D	A4 Avant 2.0 TDI 177CV 5p	**40.200**	4,8	177
D	A4 Avant 2.0 TDI 177CV multitronic 5p	**42.320**	4,9	177
D	A4 Avant 2.0 TDI 177CV multitronic S line 5p	**42.470**	4,9	177
D	A4 Avant 2.0 TDI 177CV quattro 5p	**42.770**	5,3	177
D	A4 Avant 2.0 TDI 177CV quattro S line ed 5p	**42.940**	5,3	177
D	A4 Avant 2.0 TDI 177CV quattro S tro S line 5p	**45.180**	5,5	177
D	A4 Avant 2.0 TDI 177CV quattro S tronic 5p	**44.890**	5,5	177
D	A4 Avant 2.0 TDI 177CV S line edition 5p	**38.690**	4,8	177
D	A4 Avant 2.0 TDI clean 190 quat Stro S line 5p	**45.570**	5,2	190
D	A4 Avant 2.0 TDI clean 190CV multitr S line 5p	**41.220**	4,7	190
D	A4 Avant 2.0 TDI clean d 190CV quat S line 5p	**43.330**	5,1	190
D	A4 Avant 2.0 TDI clean die 150CV S line ed 5p	**35.570**	4,6	150
D	A4 Avant 2.0 TDI clean dies 190 quatt S tro 5p	**45.260**	5,2	190
D	A4 Avant 2.0 TDI clean diesel 150CV 5p	**35.920**	4,6	150
D	A4 Avant 2.0 TDI clean diesel 190CV 5p	**40.570**	4,7	190
D	A4 Avant 2.0 TDI clean diesel 190CV multitr 5p	**42.690**	4,7	190
D	A4 Avant 2.0 TDI clean diesel 190CV quattro 5p	**43.140**	5,1	190
D	A4 Avant 3.0 TDI 204CV 5p	**43.590**	5,2	204
D	A4 Avant 3.0 TDI 204CV multitronic 5p	**45.710**	5,1	204
D	A4 Avant 3.0 TDI 204CV multron S line edit 5p	**46.060**	5,1	204
D	A4 Avant 3.0 TDI 204CV S line edition 5p	**43.810**	5,2	204
D	A4 Avant 3.0 TDI 245 clean diesel quat Stro 5p	**53.870**	5,9	245
D	A4 Avant 3.0 TDI 245 clean qua S tro S line 5p	**54.680**	5,9	245
D	A4 Avant 3.0 TDI 245CV quat S tro S line ed 5p	**52.780**	5,9	245
D	A4 Avant 3.0 TDI 245CV quattro 5p	**49.950**	5,9	245
D	A4 Avant 3.0 TDI 245CV quattro S line edit 5p	**50.540**	5,9	245
D	A4 Avant 3.0 TDI 245CV quattro S tronic 5p	**52.070**	5,9	245
G	A4 Avant 1.8 TFSI 120CV 5p	**33.020**	6,6	120
G	A4 Avant 1.8 TFSI 120CV multitronic 5p	**35.140**	6,4	120
G	A4 Avant 1.8 TFSI 170CV 5p	**36.620**	6,1	170
G	A4 Avant 1.8 TFSI 170CV multitron S line 5p	**38.680**	6	170
G	A4 Avant 1.8 TFSI 170CV multitronic 5p	**38.740**	6	170
G	A4 Avant 1.8 TFSI 170CV quattro 5p	**39.150**	6,5	170
G	A4 Avant 1.8 TFSI 170CV quattro S line edit 5p	**39.150**	6,5	170
G	A4 Avant 1.8 TFSI 170CV S line edition 5p	**36.440**	6,1	170
G	A4 Avant 2.0 TFSI 225CV 5p	**40.800**	6,1	225
G	A4 Avant 2.0 TFSI 225CV multitron S line ed 5p	**43.100**	6	225
G	A4 Avant 2.0 TFSI 225CV multitronic 5p	**42.920**	6	225
G	A4 Avant 2.0 TFSI 225CV quatt S tron S line 5p	**45.810**	6,9	225
G	A4 Avant 2.0 TFSI 225CV quattro 5p	**43.370**	6,7	225

Tipo de combustible	Modelo	Precio en euros	Consumo (l/100km)	Potencia (CV)
G	A4 Avant 2.0 TFSI 225CV quattro S line edit 5p	**43.570**	6,7	225
G	A4 Avant 2.0 TFSI 225CV quattro S tronic 5p	**45.490**	6,9	225
G	A4 Avant 2.0 TFSI 225CV S line edition 5p	**40.860**	6,1	225
G	A4 Avant 2.0 TFSI flexi fuel 180 qua S line 5p	**41.400**	9,5	180
G	A4 Avant 2.0 TFSI flexi fuel 180CV S line 5p	**38.620**	8,8	180
G	A4 Avant 2.0 TFSI flexible fuel 180 quattro 5p	**42.890**	9,5	180
G	A4 Avant 2.0 TFSI flexible fuel 180CV 5p	**38.680**	8,8	180
G	A4 Avant 3.0 TFSI 272CV quatt S tron S line 5p	**55.590**	7,8	272
G	A4 Avant 3.0 TFSI 272CV quattro S tronic 5p	**54.720**	7,8	272
G	S4 3.0 TFSI 333CV quattro S tronic 4p	**63.930**	7,7	333
G	RS4 Avant 4.2 FSI 450CV quattro 5p	**90.120**	10,7	450
G	S4 Avant 3.0 TFSI 333CV quattro S tronic 5p	**65.690**	7,8	333
D	A4 ALLROAD QUATTRO 2.0 TDI 150CV quattro 5p	**41.580**	5,8	150
D	A4 ALLROAD QUATTRO 2.0 TDI 150CV quattro Advanced edition 5p	**41.140**	5,8	150
D	A4 ALLROAD QUATTRO 2.0 TDI 177CV quattro 5p	**44.350**	5,8	177
D	A4 ALLROAD QUATTRO 2.0 TDI 177CV quattro Advanced edition 5p	**44.070**	5,8	177
D	A4 ALLROAD QUATTRO 2.0 TDI 177CV S tronic quatt Advanced ed 5p	**46.310**	6	177
D	A4 ALLROAD QUATTRO 2.0 TDI 177CV S tronic quattro 5p	**46.470**	6	177
D	A4 ALLROAD QUATTRO 2.0 TDI clean d 190 S tron quat Advanced 5p	**46.680**	5,6	190
D	A4 ALLROAD QUATTRO 2.0 TDI clean d 190CV quattr Advanced ed 5p	**44.440**	5,6	190
D	A4 ALLROAD QUATTRO 2.0 TDI clean diesel 190CV quattro 5p	**44.700**	5,6	190
D	A4 ALLROAD QUATTRO 2.0 TDI clean diesel 190CV S tro quattro 5p	**46.820**	5,6	190
D	A4 ALLROAD QUATTRO 3.0 TDI 245CV S tron quattro Advanced ed 5p	**54.660**	6,2	245
D	A4 ALLROAD QUATTRO 3.0 TDI 245CV S tronic quattro 5p	**54.360**	6,2	245
D	A4 ALLROAD QUATTRO 3.0 TDI clean d 245 S tron quat Advanced 5p	**56.300**	6	245
D	A4 ALLROAD QUATTRO 3.0 TDI clean dies 245CV S tron quattro 5p	**55.910**	6	245
G	A4 ALLROAD QUATTRO 2.0 TFSI 225CV quattro 5p	**46.370**	7	225
G	A4 ALLROAD QUATTRO 2.0 TFSI 225CV quattro Advanced ed 5p	**46.210**	7	225
G	A4 ALLROAD QUATTRO 2.0 TFSI 225CV S tronic quat Advanced ed 5p	**48.550**	7,1	225
G	A4 ALLROAD QUATTRO 2.0 TFSI 225CV S tronic quattro 5p	**48.580**	7,1	225
D	A5 Coupé 2.0 TDI 163CV ultra 2p	**40.840**	4,2	163
D	A5 Coupé 2.0 TDI 163CV ultra Advanced ed 2p	**43.180**	4,2	163
D	A5 Coupé 2.0 TDI 163CV ultra S line edition 2p	**43.180**	4,2	163
D	A5 Coupé 2.0 TDI 190CV quatt S tro Advanced 2p	**51.460**	5	190
D	A5 Coupé 2.0 TDI 190CV quattro S tro S line 2p	**51.460**	5	190
D	A5 Coupé 2.0 TDI clean 190CV multi Advanced 2p	**47.280**	4,5	190
D	A5 Coupé 2.0 TDI clean 190CV multitr S line 2p	**47.280**	4,5	190
D	A5 Coupé 2.0 TDI clean 190CV quatt Advanced 2p	**48.640**	4,9	190
D	A5 Coupé 2.0 TDI clean 190CV quattro S line 2p	**48.640**	4,9	190
D	A5 Coupé 2.0 TDI clean 190CV quattro S tron 2p	**48.720**	5	190
D	A5 Coupé 2.0 TDI clean d 190CV Advanced 2p	**44.570**	4,5	190
D	A5 Coupé 2.0 TDI clean d 190CV multitronic 2p	**44.740**	4,5	190
D	A5 Coupé 2.0 TDI clean diesel 190CV 2p	**42.160**	4,5	190
D	A5 Coupé 2.0 TDI clean diesel 190CV quattro 2p	**46.040**	4,9	190
D	A5 Coupé 2.0 TDI clean diesel 190CV S line 2p	**44.570**	4,5	190
D	A5 Coupé 3.0 TDI 204CV 2p	**46.740**	5,1	204
D	A5 Coupé 3.0 TDI 204CV Advanced ed 2p	**49.390**	5,1	204
D	A5 Coupé 3.0 TDI 204CV multitronic 2p	**48.930**	4,9	204
D	A5 Coupé 3.0 TDI 204CV multitronic Advanced 2p	**51.690**	4,9	204
D	A5 Coupé 3.0 TDI 204CV multitronic S line 2p	**51.690**	4,9	204
D	A5 Coupé 3.0 TDI 204CV S line ediition 2p	**49.390**	5,1	204
D	A5 Coupé 3.0 TDI 245CV quatt S tro Advanced 2p	**58.320**	5,7	245
D	A5 Coupé 3.0 TDI 245CV quatt S tron S line 2p	**58.320**	5,7	245
D	A5 Coupé 3.0 TDI 245CV quattro 2p	**53.050**	5,8	245
D	A5 Coupé 3.0 TDI 245CV quattro Advanced ed 2p	**56.020**	5,8	245
D	A5 Coupé 3.0 TDI 245CV quattro S line ed 2p	**56.020**	5,8	245
D	A5 Coupé 3.0 TDI 245CV quattro S tronic 2p	**55.240**	5,7	245
D	A5 Coupé 3.0 TDI clean 245 qua Str Advanced 2p	**60.150**	5,7	245
D	A5 Coupé 3.0 TDI clean 245 quat S tr S line 2p	**60.150**	5,7	245
D	A5 Coupé 3.0 TDI clean 245CV quattro S tron 2p	**56.980**	5,7	245
G	A5 Coupé 1.8 TFSI 170CV 2p	**39.320**	5,7	170
G	A5 Coupé 1.8 TFSI 170CV Advanced edition 2p	**41.580**	5,7	170
G	A5 Coupé 1.8 TFSI 170CV multitron Advanced 2p	**44.400**	5,8	170
G	A5 Coupé 1.8 TFSI 170CV multitronic 2p	**42.000**	5,8	170
G	A5 Coupé 1.8 TFSI 170CV multitronic S line 2p	**44.400**	5,8	170
G	A5 Coupé 1.8 TFSI 170CV S line edition 2p	**41.580**	5,7	170
G	A5 Coupé 2.0 TFSI 225CV 2p	**45.640**	5,9	225
G	A5 Coupé 2.0 TFSI 225CV Advanced edition 2p	**48.230**	5,9	225
G	A5 Coupé 2.0 TFSI 225CV multitron Advanced 2p	**51.050**	5,8	225
G	A5 Coupé 2.0 TFSI 225CV multitronic 2p	**48.320**	5,8	225
G	A5 Coupé 2.0 TFSI 225CV multitronic S line 2p	**51.050**	5,8	225
G	A5 Coupé 2.0 TFSI 225CV quat S tro Advanced 2p	**53.390**	6,7	225
G	A5 Coupé 2.0 TFSI 225CV quatt S tron S line 2p	**53.390**	6,7	225
G	A5 Coupé 2.0 TFSI 225CV quattro 2p	**47.870**	6,6	225
G	A5 Coupé 2.0 TFSI 225CV quattro Advanced ed 2p	**50.570**	6,6	225
G	A5 Coupé 2.0 TFSI 225CV quattro S line ed 2p	**50.570**	6,6	225
G	A5 Coupé 2.0 TFSI 225CV quattro S tronic 2p	**50.550**	6,7	225
G	A5 Coupé 2.0 TFSI 225CV S line edition 2p	**48.230**	5,9	225
G	A5 Coupé 3.0 TFSI 272CV quat S tro Advanced 2p	**61.370**	7,5	272
G	A5 Coupé 3.0 TFSI 272CV quatt S tron S line 2p	**61.370**	7,5	272
G	A5 Coupé 3.0 TFSI 272CV quattro S tronic 2p	**58.130**	7,5	272
D	A5 Cabrio 2.0 clean d TDI 190CV Advanced ed 2p	**52.340**	4,8	190
D	A5 Cabrio 2.0 clean d TDI 190CV S line ed 2p	**52.340**	4,8	190
D	A5 Cabrio 2.0 TDI 150CV 2p	**46.370**	4,7	150
D	A5 Cabrio 2.0 TDI 150CV Advanced edition 2p	**49.000**	4,7	150
D	A5 Cabrio 2.0 TDI 150CV S line edition 2p	**49.000**	4,7	150
D	A5 Cabrio 2.0 TDI clean 190 multit Advanced 2p	**55.160**	4,7	190
D	A5 Cabrio 2.0 TDI clean 190 quattr Advanced 2p	**54.680**	5,1	190
D	A5 Cabrio 2.0 TDI clean 190CV multit S line 2p	**55.160**	4,7	190
D	A5 Cabrio 2.0 TDI clean 190CV quattr S line 2p	**54.680**	5,1	190
D	A5 Cabrio 2.0 TDI clean d 190CV multitronic 2p	**52.230**	4,7	190
D	A5 Cabrio 2.0 TDI clean d 190CV quattro 2p	**51.780**	5,1	190
D	A5 Cabrio 2.0 TDI clean diesel 190CV 2p	**49.550**	4,8	190
D	A5 Cabrio 3.0 TDI 204CV multitron Advanced 2p	**58.310**	5,2	204
D	A5 Cabrio 3.0 TDI 204CV multitronic 2p	**55.220**	5,2	204
D	A5 Cabrio 3.0 TDI 204CV multitronic S line 2p	**58.310**	5,2	204
D	A5 Cabrio 3.0 TDI 245CV quat S tro Advanced 2p	**64.520**	5,9	245
D	A5 Cabrio 3.0 TDI 245CV quatt S tron S line 2p	**64.520**	5,9	245
D	A5 Cabrio 3.0 TDI 245CV quattro S tronic 2p	**61.130**	5,9	245
D	A5 Cabrio 3.0 TDI clean 245 quat Str Advanc 2p	**66.140**	5,9	245
D	A5 Cabrio 3.0 TDI clean 245 quat Str S line 2p	**66.140**	5,9	245
D	A5 Cabrio 3.0 TDI clean 245CV quat S tronic 2p	**62.670**	5,9	245
G	A5 Cabrio 1.8 TFSI 170CV 2p	**45.060**	6,2	170
G	A5 Cabrio 1.8 TFSI 170CV Advanced edition 2p	**47.620**	6,2	170
G	A5 Cabrio 1.8 TFSI 170CV multitron Advanced 2p	**50.440**	6,2	170
G	A5 Cabrio 1.8 TFSI 170CV multitronic 2p	**47.740**	6,2	170
G	A5 Cabrio 1.8 TFSI 170CV multitronic S line 2p	**50.440**	6,2	170
G	A5 Cabrio 1.8 TFSI 170CV S line edition 2p	**47.620**	6,2	170
G	A5 Cabrio 2.0 TFSI 225CV 2p	**51.410**	6,3	225
G	A5 Cabrio 2.0 TFSI 225CV Advanced edition 2p	**54.300**	6,3	225
G	A5 Cabrio 2.0 TFSI 225CV multitron Advanced 2p	**57.120**	6,2	225
G	A5 Cabrio 2.0 TFSI 225CV multitronic 2p	**54.090**	6,2	225
G	A5 Cabrio 2.0 TFSI 225CV multitronic S line 2p	**57.120**	6,2	225
G	A5 Cabrio 2.0 TFSI 225CV quat S tr Advanced 2p	**59.570**	6,9	225
G	A5 Cabrio 2.0 TFSI 225CV quat S tron S line 2p	**59.570**	6,9	225
G	A5 Cabrio 2.0 TFSI 225CV quattro S tronic 2p	**56.420**	6,9	225
G	A5 Cabrio 2.0 TFSI 225CV S line edition 2p	**54.300**	6,3	225
G	A5 Cabrio 3.0 TFSI 272 quat S tron Advanced 2p	**67.500**	7,8	272
G	A5 Cabrio 3.0 TFSI 272CV quat S tron S line 2p	**67.500**	7,8	272
G	A5 Cabrio 3.0 TFSI 272CV quattro S tronic 2p	**63.960**	7,8	272
G	S5 Cabrio 3.0 TFSI 333CV quattro S tronic 2p	**76.700**	7,9	333
G	S5 Coupé 3.0 TFSI 333CV quattro S tronic 2p	**70.610**	7,7	333
G	RS5 Cabrio 4.2 FSI 450CV quattro S tronic 2p	**106.180**	10,7	450
G	RS5 Coupé 4.2 FSI 450CV quattro S tronic 2p	**93.240**	10,5	450
D	A5 Sportb 2.0 TDI 150CV multitron Advanced 5p	**43.860**	4,8	150
D	A5 Sportb 2.0 TDI clean 150CV mult Advanced 5p	**43.860**	4,6	150
D	A5 Sportb 2.0 TDI clean 190 qua St Advanced 5p	**50.770**	5,1	190
D	A5 Sportb 2.0 TDI clean 190CV mult Advanced 5p	**46.620**	4,5	190
D	A5 Sportb 2.0 TDI clean 190CV quat Advanced 5p	**47.950**	4,9	190
D	A5 Sportb 3.0 TDI clean 245 qua S tr S line 5p	**60.480**	5,7	245
D	A5 Sportb 3.0 TDI clean 245 qua St Advanced 5p	**60.480**	5,7	245
D	A5 Sportback 2.0 clean TDI 190 quatt S line 5p	**47.950**	4,9	190
D	A5 Sportback 2.0 TDI 150CV 5p	**38.920**	4,5	150
D	A5 Sportback 2.0 TDI 150CV Advanced edit 5p	**41.150**	4,5	150
D	A5 Sportback 2.0 TDI 150CV multitron S line 5p	**43.860**	4,8	150
D	A5 Sportback 2.0 TDI 150CV multronic 5p	**41.500**	4,8	150
D	A5 Sportback 2.0 TDI 150CV S line edition 5p	**41.150**	4,5	150
D	A5 Sportback 2.0 TDI 163CV ultra 5p	**40.220**	4,3	163
D	A5 Sportback 2.0 TDI 163CV ultra Advanced 5p	**42.510**	4,3	163
D	A5 Sportback 2.0 TDI 163CV ultra S line ed 5p	**42.510**	4,3	163
D	A5 Sportback 2.0 TDI 177CV 5p	**41.190**	4,6	177
D	A5 Sportback 2.0 TDI 177CV Advanced edition 5p	**43.530**	4,6	177
D	A5 Sportback 2.0 TDI 177CV multitr Advanced 5p	**48.060**	4,8	177
D	A5 Sportback 2.0 TDI 177CV multitron S line 5p	**48.060**	4,8	177
D	A5 Sportback 2.0 TDI 177CV multitronic 5p	**45.490**	4,8	177
D	A5 Sportback 2.0 TDI 177CV qua Str Advanced 5p	**50.380**	5,3	177
D	A5 Sportback 2.0 TDI 177CV quat S tr S line 5p	**50.390**	5,3	177
D	A5 Sportback 2.0 TDI 177CV quattro 5p	**45.040**	5,1	177
D	A5 Sportback 2.0 TDI 177CV quattro Advanced 5p	**47.560**	5,1	177
D	A5 Sportback 2.0 TDI 177CV quattro S line 5p	**47.580**	5,1	177
D	A5 Sportback 2.0 TDI 177CV quattro S tronic 5p	**47.720**	5,3	177
D	A5 Sportback 2.0 TDI 177CV S line edition 5p	**43.530**	4,6	177
D	A5 Sportback 2.0 TDI 190 quatt S tro S line 5p	**50.770**	5,1	190
D	A5 Sportback 2.0 TDI clean 150 multi S line 5p	**43.860**	4,6	150
D	A5 Sportback 2.0 TDI clean 190 multi S line 5p	**46.620**	4,5	190
D	A5 Sportback 2.0 TDI clean 190CV Advanced 5p	**43.900**	4,6	190
D	A5 Sportback 2.0 TDI clean 190CV multitron 5p	**44.120**	4,5	190
D	A5 Sportback 2.0 TDI clean 190CV S line ed 5p	**43.900**	4,6	190
D	A5 Sportback 2.0 TDI clean d 150CV multron 5p	**41.500**	4,6	150
D	A5 Sportback 2.0 TDI clean d 190CV quat Str 5p	**48.080**	5,1	190
D	A5 Sportback 2.0 TDI clean d 190CV quattro 5p	**45.400**	4,9	190
D	A5 Sportback 2.0 TDI clean diesel 190CV 5p	**41.540**	4,6	190
D	A5 Sportback 3.0 TDI 204CV 5p	**46.130**	5,1	204
D	A5 Sportback 3.0 TDI 204CV Advanced edition 5p	**48.730**	5,1	204
D	A5 Sportback 3.0 TDI 204CV multitr Advanced 5p	**51.550**	4,9	204
D	A5 Sportback 3.0 TDI 204CV multitron S line 5p	**51.550**	4,9	204
D	A5 Sportback 3.0 TDI 204CV multitronic 5p	**48.810**	4,9	204
D	A5 Sportback 3.0 TDI 204CV S line edition 5p	**48.730**	5,1	204
D	A5 Sportback 3.0 TDI 245CV quat St Advanced 5p	**58.210**	5,7	245
D	A5 Sportback 3.0 TDI 245CV quat Stro S line 5p	**58.210**	5,7	245
D	A5 Sportback 3.0 TDI 245CV quattro 5p	**52.470**	5,8	245
D	A5 Sportback 3.0 TDI 245CV quattro Advanced 5p	**55.390**	5,8	245
D	A5 Sportback 3.0 TDI 245CV quattro S line 5p	**55.390**	5,8	245
D	A5 Sportback 3.0 TDI 245CV quattro S tronic 5p	**55.150**	5,7	245
D	A5 Sportback 3.0 TDI clean d 245 quat S tro 5p	**57.310**	5,7	245
G	A5 Sportback 1.8 TFSI 170CV 5p	**38.640**	5,8	170
G	A5 Sportback 1.8 TFSI 170CV Advanced edit 5p	**40.850**	5,8	170
G	A5 Sportback 1.8 TFSI 170CV multit Advanced 5p	**43.670**	5,9	170
G	A5 Sportback 1.8 TFSI 170CV multitro S line 5p	**43.670**	5,9	170
G	A5 Sportback 1.8 TFSI 170CV multitronic 5p	**41.320**	5,9	170
G	A5 Sportback 1.8 TFSI 170CV S line edition 5p	**40.850**	5,8	170
G	A5 Sportback 2.0 TFSI 225 quat S tro S line 5p	**52.710**	6,7	225
G	A5 Sportback 2.0 TFSI 225 quat Str Advanced 5p	**52.710**	6,7	225
G	A5 Sportback 2.0 TFSI 225CV 5p	**45.010**	5,9	225
G	A5 Sportback 2.0 TFSI 225CV Advanced edit 5p	**47.550**	5,9	225
G	A5 Sportback 2.0 TFSI 225CV multit Advanced 5p	**50.370**	6	225
G	A5 Sportback 2.0 TFSI 225CV multitro S line 5p	**50.370**	6	225
G	A5 Sportback 2.0 TFSI 225CV multitronic 5p	**47.690**	6	225
G	A5 Sportback 2.0 TFSI 225CV quattr Advanced 5p	**49.890**	6,6	225
G	A5 Sportback 2.0 TFSI 225CV quattro 5p	**47.240**	6,6	225
G	A5 Sportback 2.0 TFSI 225CV quattro S line 5p	**49.890**	6,6	225
G	A5 Sportback 2.0 TFSI 225CV quattro Stronic 5p	**49.920**	6,7	225
G	A5 Sportback 2.0 TFSI 225CV S line edition 5p	**47.550**	5,9	225
G	A5 Sportback 2.0 TFSI 272 quat Str Advanced 5p	**60.530**	7,7	272
G	A5 Sportback 3.0 TFSI 272 quat S tro S line 5p	**60.530**	7,7	272
G	A5 Sportback 3.0 TFSI 272CV quattro S tron 5p	**57.350**	7,7	272
G	S5 Sportback 3.0 TFSI 333CV quattro S tron 5p	**69.780**	7,7	333
D	A6 2.0 TDI 150CV ultra 4p	**41.130**	4,4	150
D	A6 2.0 TDI 150CV ultra Advanced edition 4p	**42.690**	4,4	150
D	A6 2.0 TDI 150CV ultra S line edition 4p	**44.450**	4,4	150
D	A6 2.0 TDI 150CV ultra S tronic 4p	**43.440**	4,2	150
D	A6 2.0 TDI 150CV ultra S tronic Advanced ed 4p	**45.090**	4,2	150
D	A6 2.0 TDI 150CV ultra S tronic S line edit 4p	**46.850**	4,2	150
D	A6 2.0 TDI 190CV ultra 4p	**43.130**	4,4	190
D	A6 2.0 TDI 190CV ultra Advanced edition 4p	**44.760**	4,4	190
D	A6 2.0 TDI 190CV ultra S line edition 4p	**46.530**	4,4	190
D	A6 2.0 TDI 190CV ultra S tronic 4p	**45.440**	4,4	190
D	A6 2.0 TDI 190CV ultra S tronic Advanced ed 4p	**47.160**	4,4	190
D	A6 2.0 TDI 190CV ultra S tronic S line edit 4p	**48.930**	4,4	190
D	A6 3.0 Bi TDI 320CV quattro tiptronic 4p	**64.390**	6	320
D	A6 3.0 TDI 218CV quattro S tronic 4p	**56.510**	5,1	218
D	A6 3.0 TDI 218CV quattro S tronic Advanced 4p	**58.650**	5,1	218
D	A6 3.0 TDI 218CV quattro S tronic S line ed 4p	**60.410**	5,1	218
D	A6 3.0 TDI 218CV S tronic 4p	**53.190**	4,7	218
D	A6 3.0 TDI 218CV S tronic Advanced edition 4p	**55.210**	4,7	218
D	A6 3.0 TDI 218CV S tronic S line edition 4p	**56.970**	4,7	218
D	A6 3.0 TDI 272CV quattro S tronic 4p	**59.670**	5,1	272
D	A6 3.0 TDI 272CV quattro S tronic S line ed 4p	**63.690**	5,1	272
D	A6 3.0 TDI 320CV quattro tiptronic S line 4p	**68.590**	6	320
G	A6 1.8 TFSI 190CV 4p	**43.450**	5,9	190
G	A6 1.8 TFSI 190CV S line edition 4p	**46.860**	5,9	190
G	A6 1.8 TFSI 190CV ultra S tronic 4p	**45.850**	5,7	190
G	A6 1.8 TFSI 190CV ultra S tronic S line ed 4p	**49.350**	5,7	190
G	A6 2.0 TFSI 252CV S tronic 4p	**50.980**	5,9	252
G	A6 2.0 TFSI 252CV S tronic S line edition 4p	**54.680**	5,9	252
G	A6 3.0 TFSI 333CV quattro S tronic 4p	**64.290**	7,4	333
G	A6 3.0 TFSI 333CV quattro S tronic S line 4p	**68.490**	7,4	333
G	S6 4.0 TFSI 450CV quattro S tronic 4p	**92.130**	9,2	450
D	A6 ALLROAD QUATTRO 3.0 TDI 218CV quattro S tron Advanced ed 5p	**65.680**	5,6	218
D	A6 ALLROAD QUATTRO 3.0 TDI 218CV quattro S tronic 5p	**63.210**	5,6	218
D	A6 ALLROAD QUATTRO 3.0 TDI 272CV quattro S tron Advanced ed 5p	**68.960**	5,6	272
D	A6 ALLROAD QUATTRO 3.0 TDI 272CV quattro S tronic 5p	**66.370**	5,6	272
D	A6 ALLROAD QUATTRO 3.0 TDI 320CV quattro tiptro Advanced ed 5p	**76.810**	6,5	320
D	A6 ALLROAD QUATTRO 3.0 TDI 320CV quattro tiptronic 5p	**73.920**	6,5	320
G	A6 ALLROAD QUATTRO 3.0 TFSI 333CV quattro S tro Advanced ed 5p	**74.040**	8	333
G	A6 ALLROAD QUATTRO 3.0 TFSI 333CV quattro S tronic 5p	**71.260**	8	333
D	A6 Avant 2.0 TDI 150CV ultra 5p	**43.670**	4,5	150
D	A6 Avant 2.0 TDI 150CV ultra Advanced edit 5p	**45.330**	4,5	150
D	A6 Avant 2.0 TDI 150CV ultra S line edition 5p	**47.090**	4,5	150
D	A6 Avant 2.0 TDI 150CV ultra S tro Advanced 5p	**47.720**	4,4	150
D	A6 Avant 2.0 TDI 150CV ultra S tron S line 5p	**49.490**	4,4	150
D	A6 Avant 2.0 TDI 150CV ultra S tronic 5p	**45.980**	4,4	150
D	A6 Avant 2.0 TDI 190CV ultra 5p	**45.670**	4,6	190
D	A6 Avant 2.0 TDI 190CV ultra Advanced edit 5p	**47.400**	4,6	190
D	A6 Avant 2.0 TDI 190CV ultra S line edition 5p	**49.170**	4,6	190
D	A6 Avant 2.0 TDI 190CV ultra S tro Advanced 5p	**49.800**	4,6	190
D	A6 Avant 2.0 TDI 190CV ultra S tron S line 5p	**51.560**	4,6	190
D	A6 Avant 2.0 TDI 190CV ultra S tronic 5p	**47.980**	4,6	190
D	A6 Avant 3.0 Bi TDI 320CV quattro tiptronic 5p	**69.700**	6,2	320
D	A6 Avant 3.0 TDI 218CV quatt S tro Advanced 5p	**61.390**	5,3	218
D	A6 Avant 3.0 TDI 218CV quattro S tro S line 5p	**63.150**	5,3	218
D	A6 Avant 3.0 TDI 218CV quattro S tronic 5p	**59.150**	5,3	218
D	A6 Avant 3.0 TDI 218CV S tronic 5p	**55.830**	4,8	218
D	A6 Avant 3.0 TDI 218CV S tronic Advanced ed 5p	**57.950**	4,8	218
D	A6 Avant 3.0 TDI 218CV S tronic S line edit 5p	**59.710**	4,8	218
D	A6 Avant 3.0 TDI 320CV quattro tiptr S line 5p	**74.110**	6,2	320
D	A6 Avant 3.0TDI 272CV quatt S tro S line ed 5p	**66.430**	5,3	272
D	A6 Avant 3.0TDI 272CV quattro S tronic 5p	**62.310**	5,3	272
G	A6 Avant 1.8 TFSI 190CV 5p	**46.090**	6,2	190
G	A6 Avant 1.8 TFSI 190CV S line edition 5p	**49.600**	6,2	190
G	A6 Avant 1.8 TFSI 190CV ultra S tro S line 5p	**52.090**	5,9	190
G	A6 Avant 1.8 TFSI 190CV ultra S tronic 5p	**48.490**	5,9	190
G	A6 Avant 2.0 TFSI 252CV S tronic 5p	**53.620**	6	252
G	A6 Avant 2.0 TFSI 252CV S tronic S line ed 5p	**57.420**	6	252
G	A6 Avant 3.0 TFSI 333CV quatt S tron S line 5p	**71.340**	7,6	333
G	A6 Avant 3.0 TFSI 333CV quattro S tronic 5p	**67.040**	7,6	333
G	S6 Avant 4.0 TFSI 450CV quattro S tronic 5p	**94.980**	9,4	450
G	RS6 Avant 4.0 TFSI 560CV quattro tiptronic 5p	**131.510**	9,6	560
D	A7 Sportback 3.0 TDI 218CV quattro S tronic 5p	**66.550**	5,2	218
D	A7 Sportback 3.0 TDI 218CV ultra S tron 5p	**63.450**	4,7	218
D	A7 Sportback 3.0 TDI 272 quat S tron S line 5p	**75.440**	5,2	272
D	A7 Sportback 3.0 TDI 272CV quattro S tronic 5p	**70.280**	5,2	272

TOMTOM

NUEVAS APLICACIONES

El proveedor de productos de navegación y mapas ha lanzado sus nuevos TomTom GO con los mapas del mundo y las alertas de radares de tráfico para toda la vida útil de los dispositivos y sin coste adicional. A eso se une MyDrive una aplicación y website que conectan el coche con el mundo digital.

FORD

C-Max: buena rebaja para el viejo modelo

No son muchas las unidades que quedan de los 'viejos' C-Max y Grand C-Max, que se ofrecen con hasta 7.000 euros de descuento, a expensas de la aprobación del PIVE 8 y la utilización de la campaña 'Vente a Ford Credit Classic' para financiar la compra. Es la oferta lanzada por la marca para liquidar el stock de un modelo que ha sufrido una profunda remodelación y llegará a los concesionarios el próximo mes, con precios que oscilan entre los 18.900 € del 1.0 Ecoboost de 100 caballos Trend y los 25.150 € del 2.0 TDCi de 140 CV Titanium en el C-Max y los 20.300 y 26.550 euros que cuestan de esas mismas versiones si se trata del Grand C-Max.

saber comprar y vender PRECIOS/NUEVOS La lista más completa en **preciosdecoches.motor16.com**

Tipo de combustible	Modelo	Precio en euros	Consumo (l/100km)	Potencia (CV)
D	A7 Sportback 3.0 TDI 320 quattro tip S line 5p	**79.300**	6,1	320
D	A7 Sportback 3.0 TDI 320CV quattro tiptron 5p	**73.950**	6,1	320
G	A7 Sportback 2.0 TFSI 252CV S tronic 5p	**60.620**	5,9	252
G	A7 Sportback 3.0 TFSI 333CV quattro S tron 5p	**72.380**	7,6	333
G	S7 Sportback 4.0 TFSI 450CV quattro S tron 5p	**100.010**	9,3	450
G	RS7 Sportback 4.0 TFSI 560CV quattro tiptron 5p	**138.740**	9,5	560
D	A8 3.0 TDI clean diesel 258CV quattro tiptr 4p	**86.630**	5,9	258
D	A8 4.2 TDI clean diesel 385CV quattro tiptr 4p	**110.380**	7,4	385
E	A8 hybrid 2.0 TFSI 245CV tiptronic 4p	**92.110**	6,2	245
G	A8 3.0 TFSI 310CV quattro tiptronic 4p	**91.600**	7,8	310
G	A8 4.0 TFSI 435CV quattro tiptronic 4p	**113.930**	9,1	435
G	S8 4.0 TFSI 520CV quattro tiptronic 4p	**133.370**	9,6	520
D	A8 L 3.0 TDI clean diesel 258CV quattro tip 4p	**92.080**	6	258
D	A8 L 4.2 TDI clean diesel 385CV quattro tip 4p	**115.180**	7,5	385
E	A8 L hybrid 2.0 TFSI 245CV tiptronic 4p	**97.560**	6,3	245
G	A8 L 3.0 TFSI 310CV quattro tiptronic 4p	**97.050**	7,9	310
G	A8 L 4.0 TFSI 435CV quattro tiptronic 4p	**119.030**	9,2	435
G	A8 L 6.3 FSI W12 500CV quattro tiptronic 4p	**164.670**	11,3	500
D	TT Roadster 2.0 TDI 184CV ultra 2p	**45.820**	4,3	184
G	TT Roadster 2.0 TFSI 230CV 2p	**44.610**	6	230
G	TT Roadster 2.0 TFSI 230CV quattro S tronic 2p	**50.310**	6,7	230
G	TT Roadster 2.0 TFSI 230CV S tronic 2p	**47.250**	6,5	230
D	TT Coupé 2.0 TDI 184CV ultra 3p	**42.620**	4,2	184
G	TT Coupé 2.0 TFSI 230CV 3p	**41.110**	5,9	230
G	TT Coupé 2.0 TFSI 230CV quattro S tronic 3p	**46.810**	6,4	230
G	TT Coupé 2.0 TFSI 230CV S tronic 3p	**43.750**	6,3	230
G	TTS Coupé 2.0 TFSI 310CV quattro 3p	**58.950**	7,1	310
G	TTS Coupé 2.0 TFSI 310CV quattro S tronic 3p	**59.340**	6,8	310
G	R8 4.2 FSI quattro 2p	**139.800**	14,2	430
G	R8 4.2 FSI quattro S tronic 2p	**144.910**	12,4	430
G	R8 5.2 FSI plus quattro 2p	**203.230**	14,9	550
G	R8 5.2 FSI plus quattro S tronic 2p	**203.230**	12,9	550
G	R8 5.2 FSI quattro 2p	**182.370**	14,9	525
G	R8 5.2 FSI quattro S tronic 2p	**182.370**	13,1	525
G	R8 Spyder 4.2 FSI quattro 2p	**155.100**	14,4	430
G	R8 Spyder 4.2 FSI quattro S tronic 2p	**160.210**	12,6	430
G	R8 Spyder 5.2 FSI quattro 2p	**198.570**	14,9	525
G	R8 Spyder 5.2 FSI quattro S tronic 2p	**198.570**	13,3	525
D	Q3 2.0 TDI 150CV 5p	**31.790**	4,6	150
D	Q3 2.0 TDI 150CV quattro 5p	**34.530**	5	150
D	Q3 2.0 TDI 150CV quattro S tronic 5p	**36.760**	5,1	150
D	Q3 2.0 TDI 184CV quattro 5p	**36.980**	5,3	184
D	Q3 2.0 TDI 184CV quattro S tronic 5p	**39.210**	5,3	184
D	Q3 Attraction 2.0 TDI 150CV 5p	**33.890**	4,6	150
D	Q3 Attraction 2.0 TDI 150CV quattro 5p	**36.770**	5	150
D	Q3 Attraction 2.0 TDI 150CV quattro S tron 5p	**39.120**	5,1	150
D	Q3 Attraction 2.0 TDI 184CV quattro 5p	**39.350**	5,3	184
D	Q3 Attraction 2.0 TDI 184CV quattro S tron 5p	**41.700**	5,3	184
D	Q3 Design edition 2.0 TDI 150CV 5p	**34.670**	4,6	150
D	Q3 Design edition 2.0 TDI 150CV quat S tron 5p	**39.820**	5,1	150
D	Q3 Design edition 2.0 TDI 150CV quattro 5p	**37.520**	5	150
D	Q3 Design edition 2.0 TDI 184CV quat S tron 5p	**42.370**	5,3	184
D	Q3 Design edition 2.0 TDI 184CV quattro 5p	**40.050**	5,3	184
D	Q3 Sport edition 2.0 TDI 150CV 5p	**34.640**	4,6	150
D	Q3 Sport edition 2.0 TDI 150CV quatt S tron 5p	**39.820**	5,1	150
D	Q3 Sport edition 2.0 TDI 150CV quattro 5p	**37.490**	5	150
D	Q3 Sport edition 2.0 TDI 184CV quat S tron 5p	**42.410**	5,3	184
D	Q3 Sport edition 2.0 TDI 184CV quattro 5p	**40.050**	5,3	184
G	Q3 1.4 TFSI 150CV CoD 5p	**30.380**	5,5	150
G	Q3 1.4 TFSI 150CV S tronic CoD 5p	**32.610**	5,8	150
G	Q3 2.0 TFSI 180CV quattro S tronic 5p	**40.040**	6,5	180
G	Q3 Attraction 1.4 TFSI 150CV CoD 5p	**32.410**	5,5	150
G	Q3 Attraction 1.4 TFSI 150CV S tronic CoD 5p	**34.760**	5,8	150
G	Q3 Attraction 2.0 TFSI 180CV quattro S tron 5p	**42.580**	6,5	180
G	Q3 Design edition 1.4 TFSI 150CV CoD 5p	**33.170**	5,5	150
G	Q3 Design edition 1.4 TFSI 150CV S tron CoD 5p	**35.490**	5,8	150
G	Q3 Design edition 2.0 TFSI 180CV quat S tro 5p	**43.240**	6,5	180
G	Q3 Sport edition 1.4 TFSI 150CV CoD 5p	**33.170**	5,5	150
G	Q3 Sport edition 1.4 TFSI 150CV S tron CoD 5p	**35.490**	5,8	150
G	Q3 Sport edition 2.0 TFSI 180CV quat S tron 5p	**43.240**	6,5	180
G	RS Q3 2.5 TFSI quattro S tronic 5p	**62.830**	8,8	310
D	Q5 2.0 TDI 150CV 5p	**38.760**	5,3	150
D	Q5 2.0 TDI 150CV Advanced edition 5p	**40.070**	5,3	150
D	Q5 2.0 TDI 150CV quattro 5p	**41.330**	5,9	150
D	Q5 2.0 TDI 150CV quattro Advanced edition 5p	**42.760**	5,9	150
D	Q5 2.0 TDI 150CV quattro Offroad edition 5p	**44.880**	5,9	150
D	Q5 2.0 TDI 150CV quattro S line edition 5p	**44.880**	5,9	150
D	Q5 2.0 TDI 177CV quattro 5p	**44.970**	5,9	177
D	Q5 2.0 TDI 177CV quattro Advanced edition 5p	**46.590**	5,9	177
D	Q5 2.0 TDI 177CV quattro Offroad edition 5p	**48.710**	5,9	177
D	Q5 2.0 TDI 177CV quattro S line edition 5p	**48.710**	5,9	177
D	Q5 2.0 TDI 177CV quattro S tron Advanced ed 5p	**49.230**	6,1	177
D	Q5 2.0 TDI 177CV quattro S tron Offroad ed 5p	**51.360**	6,1	177
D	Q5 2.0 TDI 177CV quattro S tronic 5p	**47.490**	6,1	177
D	Q5 2.0 TDI 177CV quattro S tronic S line ed 5p	**51.360**	6,1	177
D	Q5 2.0 TDI clean 190CV quatt S tro Advanced 5p	**49.770**	5,7	190
D	Q5 2.0 TDI clean 190CV quatt S tron Offroad 5p	**51.900**	5,7	190
D	Q5 2.0 TDI clean 190CV quatt S tron S line 5p	**51.900**	5,7	190
D	Q5 2.0 TDI clean d 190CV quattro Advanced 5p	**47.120**	5,7	190
D	Q5 2.0 TDI clean d 190CV quattro Offroad 5p	**49.250**	5,7	190
D	Q5 2.0 TDI clean d 190CV quattro S line ed 5p	**49.250**	5,7	190
D	Q5 2.0 TDI clean diesel 190CV quattro 5p	**45.480**	5,7	190
D	Q5 2.0 TDI clean diesel 190CV quattro S tro 5p	**48.000**	5,7	190
D	Q5 3.0 TDI 245CV quattro S tron Advanced ed 5p	**58.170**	6,4	245
D	Q5 3.0 TDI 245CV quattro S tron Offroad ed 5p	**60.230**	6,4	245
D	Q5 3.0 TDI 245CV quattro S tronic 5p	**58.190**	6,4	245
D	Q5 3.0 TDI 245CV quattro S tronic S line ed 5p	**60.230**	6,4	245
D	Q5 3.0 TDI 258CV clean quatt S tro Advanced 5p	**60.480**	5,9	258
D	Q5 3.0 TDI clean 258CV quatt S tron Offroad 5p	**62.620**	5,9	258
D	Q5 3.0 TDI clean 258CV quatt S tron S line 5p	**62.620**	5,9	258
D	Q5 3.0 TDI clean diesel 258CV quattro S tro 5p	**58.190**	5,9	258
E	Q5 2.0 TFSI hybrid 245CV quattro tiptronic 5p	**61.990**	6,9	245
G	Q5 2.0 TFSI 180CV quattro 5p	**44.000**	7,5	180
G	Q5 2.0 TFSI 180CV quattro Advanced edition 5p	**43.830**	7,5	180
G	Q5 2.0 TFSI 180CV quattro Offroad edition 5p	**45.870**	7,5	180
G	Q5 2.0 TFSI 180CV quattro S line edition 5p	**45.870**	7,5	180
G	Q5 2.0 TFSI 225CV quattro 5p	**48.670**	7,5	225
G	Q5 2.0 TFSI 225CV quattro Advanced edition 5p	**48.550**	7,5	225
G	Q5 2.0 TFSI 225CV quattro Offroad edition 5p	**50.590**	7,5	225
G	Q5 2.0 TFSI 225CV quattro S line edition 5p	**50.590**	7,5	225
G	Q5 2.0 TFSI 225CV quattro tiptr Advanced ed 5p	**51.200**	7,9	225
G	Q5 2.0 TFSI 225CV quattro tiptro Offroad ed 5p	**53.250**	7,9	225
G	Q5 2.0 TFSI 225CV quattro tiptron S line ed 5p	**53.250**	7,9	225
G	Q5 2.0 TFSI 225CV quattro tiptronic 5p	**51.290**	7,9	225
G	Q5 3.0 TFSI 272CV quattro tiptr Advanced ed 5p	**57.250**	8,5	272
G	Q5 3.0 TFSI 272CV quattro tiptro Offroad ed 5p	**59.310**	8,5	272
G	Q5 3.0 TFSI 272CV quattro tiptron S line ed 5p	**59.310**	8,5	272
G	Q5 3.0 TFSI 272CV quattro tiptronic 5p	**57.280**	8,5	272
D	SQ5 3.0 TDI 313CV quattro tiptronic 5p	**71.500**	6,8	313
D	Q7 3.0 TDI 204 quattro tip Advanced Edition 5p	**60.680**	7,2	204
D	Q7 3.0 TDI 204cv quattro tiptron Attraction 5p	**59.690**	7,2	204
D	Q7 3.0 TDI 204cv quattro tiptronic Ambiente 5p	**65.940**	7,2	204
D	Q7 3.0 TDI 204cv quattro tiptronic Ambition 5p	**66.060**	7,2	204
D	Q7 3.0 TDI 245 Clean D quat tipt Attraction 5p	**63.700**	7,4	245
D	Q7 3.0 TDI 245 Clean Diesel q. tip Ambiente 5p	**69.950**	7,4	245
D	Q7 3.0 TDI 245 Clean Diesel q. tip Ambition 5p	**70.070**	7,4	245
D	Q7 3.0 TDI 245cv quattro tiptron Attraction 5p	**61.600**	7,4	245
D	Q7 3.0 TDI 245cv quattro tiptronic Ambiente 5p	**67.850**	7,4	245
D	Q7 3.0 TDI 245cv quattro tiptronic Ambition 5p	**67.970**	7,4	245
D	Q7 4.2 TDI 340cv quattro tiptronic Ambiente 5p	**93.370**	9,2	340
D	Q7 4.2 TDI 340cv quattro tiptronic Ambition 5p	**93.050**	9,2	340
G	Q7 3.0 TFSI 272cv quattro tiptr Ambiente 5p	**72.520**	10,7	272
G	Q7 3.0 TFSI 272cv quattro tiptr Ambition 5p	**72.640**	10,7	272
G	Q7 3.0 TFSI 272cv quattro tiptro Attraction 5p	**66.030**	10,7	272
G	Q7 3.0 TFSI 333cv quattro tiptr Ambiente 5p	**78.330**	10,7	333
G	Q7 3.0 TFSI 333cv quattro tiptr Ambition 5p	**78.010**	10,7	333

Bentley

Importador: Royal Crown Motors. C/ Antonio Maura, 18. 28014 Madrid. ***Teléfono:** 915 670 193. ***Garantía:** Tres años sin límite de kilómetros. ***Red de postventa:** Un punto de asistencia en toda España. ***Web:** **www.bentleymotors.com**

G	CONTINENTAL GT GT 2p	**219.205**	14,5	575
G	CONTINENTAL GT GT Convertible 2p	**240.789**	14,9	575
G	CONTINENTAL GT GT Convertible Speed 2p	**269.161**	14,9	635
G	CONTINENTAL GT GT Convertible V8 2p	**217.033**	10,9	507
G	CONTINENTAL GT GT Speed 2p	**244.997**	14,5	635
G	CONTINENTAL GT GT V8 2p	**197.621**	10,6	507
G	CONTINENTAL GT GT V8 S 2p	**214.046**	10,6	528
G	CONTINENTAL GT GT V8 S Convertible 2p	**235.088**	11,1	528
G	CONTINENTAL GT GT3-R 2p		12,7	580
G	FLYING SPUR Flying Spur W12 4p	**228.707**	14,7	625
G	FLYING SPUR Flying Spur W8 4p	**206.580**	10,9	507
G	MULSANNE Mulsanne 4p	**342.656**	14,6	512
G	MULSANNE Mulsanne Speed 4p	**373.145**	14,6	537

BMW

Importador: BMW Ibérica, S.A. Avenida de BurGos, 118. 28050 Madrid. ***Teléfono:** 913 350 505. ***Garantía:** Dos años en piezas y mano de obra sin límite de kilómetros. ***Red de postventa:** 142 puntos de asistencia en toda España. ***Web:** **www.bmw.es**

E	I3 - 5p	**35.500**		170
E	I3 REX 5p	**39.990**	0,6	170
D	116d 3p	**25.600**	4,3	116
D	116d EfficientDynamics 3p	**25.600**	3,8	116
D	118d 3p	**27.400**	4,4	143
D	118d xDrive 3p	**30.500**	4,8	143
D	120d 3p	**30.800**	4,5	184
D	120d xDrive 3p	**32.800**	4,8	184
G	114i 3p	**23.900**	5,7	102
G	116i 3p	**25.000**	5,6	136
G	118i 3p	**28.100**	5,9	170
G	125i 3p	**31.700**	6,3	218
D	116d 5p	**27.000**	4,3	116

Tipo de combustible	Modelo	Precio en euros	Consumo (l/100km)	Potencia (CV)
D	116d EfficientDynamics 5p	**27.000**	3,8	116
D	118d 5p	**28.500**	4,4	143
D	118d xDrive 5p	**30.900**	4,8	143
D	120d 5p	**31.700**	4,5	184
D	120d xDrive 5p	**34.400**	4,8	184
G	114i 5p	**25.900**	5,7	102
G	116i 5p	**27.000**	5,6	136
G	118i 5p	**29.700**	5,9	170
G	125i 5p	**33.300**	6,3	218
G	M135i 3p	**44.300**	7,5	320
G	M135iA xDrive 3p	**48.900**	7,8	320
G	M135i 5p	**45.700**	7,5	320
G	M135iA xDrive 5p	**50.100**	7,8	320
D	216d Active Tourer 5p	**28.050**	3,8	116
D	218d Active Tourer 5p	**30.450**	4,1	150
D	220dA Active Tourer 5p	**36.050**	4,3	190
D	220dA xDrive Active Tourer 5p	**38.450**	4,8	190
G	218i Active Tourer 5p	**28.650**	4,9	136
G	220iA Active Tourer 5p	**33.350**	5,6	192
G	225iA Active Tourer 5p	**38.750**	5,8	231
G	225iA xDrive Active Tourer 5p	**40.950**	6,5	231
D	218d 2p	**30.100**	4,5	143
D	220d 2p	**34.100**	4,8	190
D	220d 2p	**39.900**	4,7	190
D	225dA 2p	**41.100**	4,7	218
G	220i 2p	**33.100**	6,3	184
G	220i 2p	**38.500**	6,8	184
G	228i 2p	**37.900**	6,3	245
G	228i 2p	**43.600**	6,6	245
G	M235i 2p	**50.100**	7,6	326
G	M235i 2p	**55.500**	7,9	326
G	M235iA xDrive 2p	**54.900**	7,8	326
D	316d 4p	**32.000**	4,5	116
D	318d 4p	**34.000**	4,5	143
D	318d xDrive 4p	**37.800**	4,8	143
D	320d 4p	**36.900**	4,6	184
D	320d EfficientDynamics 4p	**36.100**	4,1	163
D	320d xDrive 4p	**40.800**	4,9	184
D	325d 4p	**41.800**	4,6	218
D	330dA 4p	**49.900**	4,9	258
D	330dA xDrive 4p	**52.450**	5,2	258
D	335dA xDrive 4p	**55.650**	5,4	313
E	ActiveHybrid 3 4p	**59.600**	5,9	340
G	316i 4p	**31.900**	5,9	136
G	320i 4p	**36.700**	6,3	184
G	320i xDrive 4p	**39.400**	6,8	184
G	328i 4p	**41.700**	6,3	245
G	328i xDrive 4p	**44.200**	6,7	245
G	335i 4p	**50.600**	7,2	306
G	335i xDrive 4p	**53.200**	7,6	306
D	316d Touring 5p	**35.400**	4,7	116
D	318d Touring 5p	**37.000**	4,7	143
D	318d xDrive Touring 5p	**40.950**	5	143
D	320d EfficientDynamics Touring 5p	**38.000**	4,3	163
D	320d Touring 5p	**40.200**	4,8	184
D	320d xDrive Touring 5p	**42.700**	5,1	184
D	325d Touring 5p	**43.600**	4,8	218
D	330dA Touring 5p	**51.700**	5,1	258
D	330dA xDrive Touring 5p	**54.300**	5,4	258
D	335dA xDrive Touring 5p	**56.950**	5,6	313
G	316i Touring 5p	**33.800**	6,2	136
G	320i Touring 5p	**38.500**	6,5	184
G	320i xDrive Touring 5p	**42.600**	6,9	184
G	328i Touring 5p	**43.500**	6,5	245
G	328i xDrive Touring 5p	**47.800**	6,9	245
G	335i Touring 5p	**52.400**	7,6	306
G	335iA xDrive Touring 5p	**55.000**	7,9	306
D	420d 2p	**42.550**	4,8	184
D	420d 2p	**50.400**	5,3	184
D	420d xDrive 2p	**45.150**	4,9	184
D	425d 2p	**46.050**	5,1	218
D	425d 2p	**54.000**	5,4	218
D	430d 2p	**51.650**	5	258
D	430d xDrive 2p	**54.250**	5,4	258
D	430dA 2p	**59.400**	5,5	258
D	435d xDrive 2p	**60.850**	5,6	313
D	435dA xDrive 2p	**67.400**	5,9	313
G	420i 2p	**39.550**	6,3	184
G	420i 2p	**46.400**	6,8	184
G	428i 2p	**44.550**	6,7	245
G	428i 2p	**52.000**	7	245
G	428i xDrive 2p	**47.150**	6,9	245
G	428iA xDrive 2p	**54.600**	7,2	245
G	435i 2p	**55.850**	8,1	306
G	435i 2p	**63.400**	8,4	306
G	435i xDrive 2p	**58.450**	8,4	306
G	435i xDrive 2p	**66.000**	8,7	306
D	418d Gran Coupe 5p	**40.150**	4,7	143
D	420d Gran Coupe 5p	**42.550**	4,9	184
D	420d xDrive Gran Coupe 5p	**45.150**	5	184
D	430dA Gran Coupe 5p	**51.650**	5,3	258
D	430dA xDrive Gran Coupe 5p	**54.250**	5,5	258
D	435dA xDrive Gran Coupe 5p	**60.850**	5,6	313
G	420i Gran Coupe 5p	**39.550**	6,6	184
G	428i Gran Coupe 5p	**44.550**	6,7	245
G	428i xDrive Gran Coupe 5p	**47.150**	6,9	245
G	435i Gran Coupe 5p	**55.850**	8,1	306
G	435i xDrive Gran Coupe 5p	**58.450**	8,5	306
G	M4 2p	**88.700**	8,3	431
G	M4 2p	**98.700**	9,1	431
G	M4 A 2p	**88.700**	8,3	431
G	M4 A 2p	**98.700**	8,7	431
G	M3 4p	**86.700**	8,3	431
D	318d Gran Turismo 5p	**38.400**	4,6	143
D	318dA Gran Turismo 5p	**42.459**	4,9	143
D	320d Gran Turismo 5p	**41.800**	5	184
D	320d xDrive Gran Turismo 5p	**44.300**	5,1	184
D	325d Gran Turismo 5p	**45.100**	5,1	218
D	330dA Gran Turismo 5p	**53.300**	5,2	258
D	330dA xDrive Gran Turismo 5p	**55.900**	5,4	258
D	335dA xDrive Gran Turismo 5p	**59.100**	5,7	313
G	320i Gran Turismo 5p	**39.700**	6,3	184
G	320i xDrive Gran Turismo 5p	**43.900**	6,6	184
G	320iA xDrive Gran Turismo 5p	**44.772**	6,6	184
G	328i Gran Turismo 5p	**44.700**	6,5	245
G	328iA xDrive Gran Turismo 5p	**49.100**	6,9	245
G	335i Gran Turismo 5p	**53.700**	7,7	306
G	335iA xDrive Gran Turismo 5p	**56.300**	8,1	306
D	518d 4p	**41.750**	4,5	150
D	520d 4p	**44.350**	4,5	190
D	520dA xDrive 4p	**50.250**	4,9	190
D	525d 4p	**50.850**	5,1	218
D	525dA xDrive 4p	**55.850**	5,3	218
D	530dA 4p	**57.550**	5,3	258
D	530dA xDrive 4p	**58.750**	5,6	258
D	535dA xDrive 4p	**64.850**	5,8	313
E	ActiveHybrid 5 4p	**70.050**	6,8	340
G	520i 4p	**44.850**	6,6	184
G	528i 4p	**49.350**	6,8	245
G	528iA xDrive 4p	**53.650**	6,6	245
G	535i 4p	**60.350**	8,2	306
G	535iA xDrive 4p	**65.650**	7,8	306
G	550iA xDrive 4p	**88.850**	9,3	449
D	518d Touring 5p	**46.250**	5	150
D	518dA Touring 5p	**47.070**	4,9	150
D	520d Touring 5p	**48.950**	5	190
D	520dA Touring 5p	**49.668**	4,9	190
D	520dA xDrive Touring 5p	**54.050**	5,4	190
D	525d Touring 5p	**53.850**	5,6	218
D	525dA xDrive Touring 5p	**59.050**	5,8	218
D	530dA Touring 5p	**60.250**	5,7	258
D	530dA xDrive Touring 5p	**62.050**	6	258
D	535dA xDrive Touring 5p	**67.650**	6,2	313
G	520i Touring 5p	**47.550**	7,2	184
G	528i Touring 5p	**53.250**	7,4	245
G	528iA Touring 5p	**53.881**	6,8	245
G	528iA xDrive Touring 5p	**57.550**	7,2	245
G	535i Touring 5p	**64.450**	8,5	306
G	535iA xDrive Touring 5p	**69.750**	8,5	306
D	M550dA xDrive 4p	**93.150**	6,2	381
G	M5 4p	**120.850**	9,9	560
D	M550dA xDrive Touring 5p	**95.950**	6,3	381
D	520d Gran Turismo 5p	**54.550**	5,5	184
D	530d Gran Turismo 5p	**66.550**	5,8	258
D	530d xDrive Gran Turismo 5p	**72.000**	6,2	258
D	535d xDrive Gran Turismo 5p	**77.100**	6,4	313
G	535i Gran Turismo 5p	**68.100**	8,2	306
G	535i xDrive Gran Turismo 5p	**71.000**	8,5	306
G	550i xDrive Gran Turismo 5p	**95.650**	9,6	450
D	640d 2p	**99.750**	5,5	313
D	640d 2p	**109.050**	5,6	313
D	640d xDrive 2p	**107.450**	5,8	313
D	640d xDrive 2p	**114.650**	6	313
G	640i 2p	**98.150**	7,7	320
G	640i 2p	**107.650**	7,8	320
G	640i xDrive 2p	**101.650**	8,1	320
G	640i xDrive 2p	**111.450**	8,2	320
G	650i 2p	**114.750**	8,8	450
G	650i 2p	**125.450**	9,2	450
G	650i xDrive 2p	**118.650**	9,3	450
G	650i xDrive 2p	**129.650**	9,5	450
G	M6 2p	**150.050**	9,9	560
G	M6 2p	**160.450**	10,3	560
D	640d Gran Coupe 4p	**102.450**	5,7	313
D	640d xDrive Gran Coupe 4p	**106.050**	6	313
G	640i Gran Coupe 4p	**101.050**	7,8	320
G	640i xDrive Gran Coupe 4p	**104.650**	8,3	320
G	650i Gran Coupe 4p	**116.950**	8,8	450
G	650i xDrive Gran Coupe 4p	**122.750**	9,4	450
G	M6 Gran Coupe 4p	**154.450**	9,9	560
D	730d 4p	**93.250**	5,6	258
D	730d xDrive 4p	**97.650**	6	258
D	740d 4p	**100.050**	5,7	313
D	740d xDrive 4p	**103.450**	6	313
D	750d xDrive 4p	**126.050**	6,4	381
E	ActiveHybrid 7 4p	**106.050**	6,8	354
G	740i 4p	**100.050**	7,9	320
G	750i 4p	**120.050**	8,6	450
G	750i xDrive 4p	**131.450**	9,3	450
G	760i 4p	**166.050**	12,8	544
D	730Ld 4p	**96.450**	5,6	258
D	750Ld xDrive 4p	**130.050**	6,4	381
E	ActiveHybrid 7L 4p	**111.050**	6,8	354
G	740Li 4p	**104.050**	7,9	320
G	750Li 4p	**124.050**	8,6	450
G	750Li xDrive 4p	**135.750**	9,4	450
G	760Li 4p	**181.750**	12,9	544
G	Z4 sDrive18i 2p	**39.300**	6,8	156
G	Z4 sDrive20i 2p	**42.300**	6,8	184
G	Z4 sDrive28i 2p	**49.300**	6,8	245
G	Z4 sDrive35i 2p	**54.300**	9	306
G	Z4 sDrive35is 2p	**67.800**	9	340
E	i8 2p	**129.900**	2,1	362
D	X1 sDrive16d 5p	**30.100**	5	116
D	X1 sDrive18d 5p	**31.850**	5	143
D	X1 sDrive20d 5p	**34.850**	5	184
D	X1 sDrive20d EfficientDynamics Edition 5p	**34.100**	4,5	163
D	X1 xDrive18d 5p	**34.050**	5,4	143
D	X1 xDrive20d 5p	**37.050**	5,4	184
D	X1 xDrive25d 5p	**40.450**	5,5	218
G	X1 sDrive18i 5p	**31.650**	7,9	150
G	X1 sDrive20i 5p	**34.750**	7,1	184
G	X1 xDrive20i 5p	**36.950**	7,7	184
G	X1 xDrive28iA 5p	**43.850**	7,3	245
D	X3 sDrive18d 5p	**39.600**	4,8	150
D	X3 xDrive20d 5p	**44.950**	4,8	190
D	X3 xDrive30d 5p	**57.250**	5,9	258
D	X3 xDrive35d 5p	**62.100**	6	313
G	X3 sDrive20i 5p	**44.200**	7	184
G	X3 xDrive20i 5p	**42.700**	6,9	184
G	X3 xDrive28i 5p	**52.600**	7,3	245
G	X3 xDrive35i 5p	**61.200**	8,3	306
D	X4 xDrive20d 5p	**48.400**	5,2	190
D	X4 xDrive30d 5p	**60.900**	5,9	258
D	X4 xDrive35d 5p	**65.200**	6	313
G	X4 xDrive20i 5p	**48.700**	7,2	184
G	X4 xDrive28i 5p	**56.400**	7,3	245
G	X4 xDrive35i 5p	**65.000**	8,3	306
D	X5 M50d 5p	**103.650**	6,6	381
D	X5 sDrive25D 5p	**58.950**	5,7	218
D	X5 xDrive25D 5p	**61.950**	5,9	218
D	X5 xDrive30d 5p	**67.800**	6	258
D	X5 xDrive40d 5p	**72.900**	6	313
G	X5 xDrive35i 5p	**67.650**	8,5	306
G	X5 xDrive50i 5p	**96.450**	9,7	450
D	X6 M50d 5p	**106.600**	6,6	381
D	X6 xDrive30d 5p	**75.300**	6	258
D	X6 xDrive40d 5p	**79.000**	6,3	313
G	X6 xDrive35i 5p	**74.800**	8,6	306
G	X6 xDrive50i 5p	**99.600**	9,7	450

Chevrolet

Importador: Chevrolet España, S.A. Avda. Europa, 22 Parque Empresarial La Moraleja. 28046 Alcobendas (Madrid). ***Teléfono:** 902 303 900. ***Garantía:** Tres años o 100.000 km. ***Red de postventa:** 130 puntos. ***Web:** **www.chevrolet.es**

Tipo de combustible	Modelo	Precio en euros	Consumo (l/100km)	Potencia (CV)
G	SPARK 1.0 16v LS 5p	**9.325**	5	68
G	SPARK 1.0 16v LT 5p	**10.905**	5	68
G	SPARK 1.2 16v LT+ 5p	**11.625**	5	81
G	SPARK 1.2 16v LTZ 5p	**12.175**	5	81
D	AVEO 1.3 75 CV LT 5p	**14.415**	3,8	75
D	AVEO 1.3 75 CV LT 5p	**14.415**	3,8	75
D	AVEO 1.3 95 CV LT+ 5p	**15.145**	3,6	95
D	AVEO 1.3 95 CV LTZ 5p	**15.995**	4,1	95
G	AVEO 1.2 LS 5p	**11.945**	4,7	86
G	AVEO 1.2 LS 5p	**11.945**	4,7	86
G	AVEO 1.2 LT 5p	**13.065**	4,7	86
G	AVEO 1.2 LT 5p	**13.065**	4,7	86
G	AVEO 1.4 LT+ 5p	**13.745**	5,3	100
G	AVEO 1.4 LT+ 5p	**13.745**	5,3	100
G	AVEO 1.4 LT+ Auto 5p	**14.745**	6,3	100
G	AVEO 1.4 LTZ 5p	**14.595**	5,3	100
G	AVEO 1.4 LTZ 5p	**14.595**	5,3	100
D	AVEO 1.3 75 CV LT+ 4p	**15.315**	3,7	75
D	AVEO 1.3 75 CV LT+ 4p	**15.315**	3,7	75
D	AVEO 1.3 95 CV LTZ 4p	**16.615**	4,1	95
D	AVEO 1.3 95 CV LTZ 4p	**16.615**	4,1	95
G	AVEO 1.2 LS 4p	**12.565**	5,1	86
G	AVEO 1.2 LS 4p	**12.565**	5,1	86
G	AVEO 1.2 LT+ 4p	**13.965**	5,1	86
G	AVEO 1.2 LT+ 4p	**13.965**	5,1	86
G	AVEO 1.4 LT+ Auto 4p	**15.365**	6,2	100
G	AVEO 1.4 LTZ 4p	**15.215**	5,3	100
G	AVEO 1.4 LTZ 4p	**15.215**	5,3	100
D	CRUZE 1.7 LS+ A/A 5p	**17.695**	4,5	130
D	CRUZE 1.7 LT 5p	**18.160**	4,5	130
D	CRUZE 2.0 VCDi LT 5p	**18.160**	5,2	163
D	CRUZE 2.0 VCDi LT 5p	**18.160**	5,2	163
D	CRUZE 2.0 VCDi LT+ Clima 5p	**19.445**	5,2	163
D	CRUZE 2.0 VCDi LT+ Clima 5p	**19.445**	5,2	163
D	CRUZE 2.0 VCDi LTZ 5p	**21.285**	5,2	163
D	CRUZE 2.0 VCDi LTZ 5p	**21.285**	5,2	163
D	CRUZE 2.0 VCDi LTZ Auto 5p	**22.405**	6,2	163
D	CRUZE 2.0 VCDi LTZ Auto 5p	**22.405**	6,2	163
D	CRUZE 2.0 VCDi LTZ Auto ECO 5p	**22.405**	5,8	163
D	CRUZE 2.0 VCDi LTZ Auto ECO 5p	**22.405**	5,8	163
G	CRUZE 1.4 LTZ 5p	**21.625**	5,8	140
G	CRUZE 1.4 LTZ 5p	**21.625**	5,8	140
G	CRUZE 1.6 LS+ A/A 5p	**16.010**	6,9	117
G	CRUZE 1.6 LS+ A/A 5p	**16.010**	6,9	117
G	CRUZE 1.6 LT 5p	**16.725**	6,9	117
G	CRUZE 1.6 LT 5p	**16.725**	6,9	117
G	CRUZE 1.6 LT+ Clima 5p	**18.010**	6,9	117
G	CRUZE 1.6 LT+ Clima 5p	**18.010**	6,9	117
G	CRUZE 1.8 LTZ Auto 5p	**21.445**	7,1	141
D	CRUZE 1.7 LT 4p	**18.490**	4,5	130
D	CRUZE 2.0 VCDi LT 4p	**18.490**	5,2	163
D	CRUZE 2.0 VCDi LT 4p	**18.490**	5,2	163
D	CRUZE 2.0 VCDi LT+ Clima 4p	**19.925**	5,2	163
D	CRUZE 2.0 VCDi LT+ Clima 4p	**19.925**	5,2	163
D	CRUZE 2.0 VCDi LTZ 4p	**21.615**	5,2	163
D	CRUZE 2.0 VCDi LTZ 4p	**21.615**	5,2	163
D	CRUZE 2.0 VCDi LTZ Auto 4p	**22.735**	6,2	163
D	CRUZE 2.0 VCDi LTZ Auto 4p	**22.735**	6,2	163
D	CRUZE 2.0 VCDi LTZ Auto ECO 4p	**22.735**	5,8	163
D	CRUZE 2.0 VCDi LTZ Auto ECO 4p	**22.735**	5,8	163
G	CRUZE 1.6 LT 4p	**17.055**	6,7	117
G	CRUZE 1.6 LT 4p	**17.055**	6,7	117
G	CRUZE 1.6 LT+ Clima 4p	**18.490**	6,7	117
G	CRUZE 1.6 LT+ Clima 4p	**18.490**	6,7	117
G	CRUZE 1.8 LTZ 4p	**20.655**	6,4	141
G	CRUZE 1.8 LTZ 4p	**20.655**	6,4	141
G	CRUZE 1.8 LTZ Auto 4p	**21.775**	7,1	141
D	CRUZE 1.7 LT 5p	**19.150**	4,5	130
D	CRUZE 2.0 VCDi LT+ Clima 5p	**20.585**	5,2	163
D	CRUZE 2.0 VCDi LT+ Clima 5p	**20.585**	5,2	163
D	CRUZE 2.0 VCDi LTZ 5p	**22.275**	5,2	163
D	CRUZE 2.0 VCDi LTZ 5p	**22.275**	5,2	163
D	CRUZE 2.0 VCDi LTZ Auto 5p	**23.395**	6,2	163
D	CRUZE 2.0 VCDi LTZ Auto 5p	**23.395**	6,2	163
D	CRUZE 2.0 VCDi LTZ Auto ECO 5p	**23.395**	5,8	163
D	CRUZE 2.0 VCDi LTZ Auto ECO 5p	**23.395**	5,8	163
G	CRUZE 1.4 LTZ 5p	**22.615**	5,8	140
G	CRUZE 1.4 LTZ 5p	**22.615**	5,8	140
G	CRUZE 1.6 LS+ A/A 5p	**17.000**	6,6	117
G	CRUZE 1.6 LS+ A/A 5p	**17.000**	6,6	117
G	CRUZE 1.6 LT+ Clima 5p	**19.150**	6,6	117
G	CRUZE 1.6 LT+ Clima 5p	**19.150**	6,6	117
D	ORLANDO 2.0 VCDi LT 5p	**22.355**	6	130
D	ORLANDO 2.0 VCDi LT+ 5p	**23.380**	6	130
D	ORLANDO 2.0 VCDi LTZ 5p	**26.105**	6	163
D	ORLANDO 2.0 VCDi LTZ Auto 5p	**27.215**	7	163
G	ORLANDO 1.8 LT 5p	**21.185**	7	141
G	ORLANDO 1.8 LT+ 5p	**22.210**	7	141
G	ORLANDO 1.8 LTZ 5p	**24.020**	7	141
G	ORLANDO 1.8 LTZ Auto 5p	**25.130**	8	141
D	TRAX 1.7 LS+ 5p	**20.415**	4,5	130
D	TRAX 1.7 LS+ 5p	**20.415**	4,5	130
D	TRAX 1.7 LT 5p	**21.215**	4,5	130
D	TRAX 1.7 LT 5p	**21.265**	4,5	130
D	TRAX 1.7 LT Auto 5p	**22.215**	5,3	130
D	TRAX 1.7 LT Auto 5p	**22.265**	5,3	130
D	TRAX 1.7 LT AWD 5p	**23.215**	4,9	130
D	TRAX 1.7 LT AWD 5p	**23.265**	4,9	130
G	TRAX 1.4T LT Auto FWD 5p	**21.415**	6,8	140
G	TRAX 1.4T LT Auto FWD 5p	**21.465**	6,8	140
G	TRAX 1.4T LT AWD 5p	**22.415**	6,4	140
G	TRAX 1.4T LT AWD 5p	**22.465**	6,4	140
G	TRAX 1.4T LT FWD 5p	**20.415**	6	140
G	TRAX 1.4T LT FWD 5p	**20.465**	6	140
G	TRAX 1.6 LS 5p	**16.615**	6,5	115
G	TRAX 1.6 LS 5p	**16.615**	6,5	115
G	TRAX 1.6 LS+ 5p	**18.015**	6,5	115
G	TRAX 1.6 LS+ 5p	**18.015**	6,5	115
G	TRAX 1.6 LT 5p	**18.815**	6,5	115
G	TRAX 1.6 LT 5p	**18.865**	6,5	115

Citroën

Fabricante/Importador: Citroën España, S.A. Doctor Esquerdo, 62. 28007 Madrid. **Teléfono:** 915 851 100. **Garantía:** Dos años sin límite de km. Seis años o 100.000 km para los elementos de la suspensión. **Red de postventa:** 1.055 puntos. **Web:** **www.citroen.es**

Tipo de combustible	Modelo	Precio en euros	Consumo (l/100km)	Potencia (CV)
E	C-ZERO Seduction 5p	**30.190**		67
G	C1 PureTech 82 Feel 3p	**11.800**	4,3	82
G	C1 VTi 68 Live 3p	**10.250**	4,1	69
G	C1 Airscape PureTech 82 Feel 5p	**13.400**	4,3	82
G	C1 Airscape PureTech 82 Shine 5p	**14.150**	4,3	82
G	C1 Airscape VTi 68 ETG Feel 5p	**13.950**	4,2	69
G	C1 PureTech 82 Feel 5p	**12.100**	4,3	82
G	C1 PureTech 82 Shine 5p	**13.150**	4,3	82
G	C1 VTi 68 ETG Feel 5p	**12.800**	4,2	69
G	C1 VTi 68 Live 5p	**10.550**	4,1	69
D	C3 E-HDI 90 ETG6 Exclusive 5p	**20.300**	3,6	92
D	C3 HDi 70 Attraction 5p	**15.100**	3,8	68
D	C3 HDI 70 Collection 5p	**16.850**	3,8	68
D	C3 HDi 70 Tonic 5p	**16.300**	3,8	68
D	C3 HDI 90 Collection 5p	**17.850**	4	92
D	C3 HDI 90 Exclusive 5p	**19.300**	4	92
G	C3 Puretech 68cv Attraction 5p	**13.500**	4,3	68
G	C3 Puretech 68cv Tonic 5p	**14.700**	4,3	68
G	C3 Puretech 82cv Collection 5p	**16.000**	4,6	82
G	C3 Puretech 82cv S&S ETG Collection 5p	**16.900**	4,3	82

CHEVROLET

Autotodo

Príncipe de Vergara 221, Madrid.
91 563 04 69

Ctra. Fuencarral-Alcobendas km 1, Madrid.
91 344 69 21

ARVAL

CLASE PREFEFERENTE

La compañía de renting da un paso más en su apoyo a pymes y autónomos reforzando el Plan Business con una opción que marca diferencias. Denominado Plan Executive, es el equivalente a la 'clase business o preferente' de las compañías aéreas con servicios exclusivos.

OPEL

La alternativa del GLP

La apuesta de la marca alemana por el Gas Licuado de Petróleo (GLP) se traduce en los 12 modelos de su gama que cuentan con una versión adaptada a este combustible alternativo, que proporciona casi un 52 por ciento de ahorro frente a la gasolina y reduce notablemente las emisiones de CO_2. Los Opel que salen de fabrica montando ese sistema de propulsión desarrollado por la compañía configuran una alternativa adecuada a todas las necesidades, pues la gama ecoFLEX se inicia con el ADAM y culminan con los Insignia Sedán y Sports Tourer, que pueden recorrer más de 1.700 km sin repostar. También tienen versión GLP Corsa, Meriva, Astra, Mokka y Zafira Tourer.

Tipo de combustible	Modelo	Precio en euros	Consumo (l/100km)	Potencia (CV)
G	C3 Puretech 82cv Tonic 5p	**15.450**	4,6	82
G	C3 VTi 120 Exclusive 5p	**19.230**	4,7	110
G	C3 VTi 120 Exclusive 5p	**18.930**	5,7	120
L	C3 VTi 95cv GLP Seduction 5p	**17.850**	8,1	91
D	C3 PICASSO E-HDI 90cv CMP Seduction 5p	**20.600**	4,3	92
D	C3 PICASSO HDI 115cv FAP Airdream Exclusive 5p	**22.470**	4,6	114
D	C3 PICASSO HDI 115cv FAP Airdream Seduction 5p	**20.730**	4,6	114
D	C3 PICASSO HDI 115cv FAP Collection 5p	**21.190**	4,6	114
D	C3 PICASSO HDI 90cv Airdream Attraction 5p	**17.560**	4,1	92
D	C3 PICASSO HDI 90cv Airdream Exclusive 5p	**21.460**	4,1	92
D	C3 PICASSO HDI 90cv Airdream Seduction 5p	**19.720**	4	92
D	C3 PICASSO HDI 90cv Collection 5p	**20.180**	4,1	92
D	C3 PICASSO HDI 90cv Tonic 5p	**18.660**	4	92
G	C3 PICASSO PureTech 110 Collection 5p	**19.040**	5	110
G	C3 PICASSO PureTech 110 Seduction 5p	**18.580**	5	110
G	C3 PICASSO VTi 120cv CMP Seduction 5p	**19.450**	5,7	120
G	C3 PICASSO VTi 120cv Collection 5p	**19.190**	6,4	120
G	C3 PICASSO VTi 120cv Exclusive 5p	**20.470**	6,4	120
G	C3 PICASSO VTi 120cv Seduction 5p	**18.730**	6,3	120
G	C3 PICASSO VTi 95cv Attraction 5p	**15.850**	6,3	95
G	C3 PICASSO VTi 95cv Collection 5p	**18.470**	6,3	95
G	C3 PICASSO VTi 95cv Seduction 5p	**18.010**	6,1	95
G	C3 PICASSO VTi 95cv Tonic 5p	**16.950**	6,1	95
D	C4 CACTUS BlueHDi 100 Aordream Business 5p	**19.500**	3,1	100
D	C4 CACTUS BlueHDi 100 Feel 5p	**19.500**	3,4	100
D	C4 CACTUS BlueHDi 100 Feel Cool 5p	**20.580**	3,4	100
D	C4 CACTUS BlueHDi 100 Feel Fine 5p	**19.730**	3,4	100
D	C4 CACTUS BlueHDi 100 Live 5p	**18.150**	3,4	100
D	C4 CACTUS BlueHDi 100 Shine 5p	**21.400**	3,4	100
D	C4 CACTUS BlueHDi 100 Shine Edition Urban 5p	**22.100**	3,5	100
D	C4 CACTUS e-HDi 92 ETG6 Feel 5p	**19.400**	3,5	92
D	C4 CACTUS e-HDi 92 ETG6 Feel Cool 5p	**20.480**	3,5	92
D	C4 CACTUS e-HDi 92 ETG6 Feel Fine 5p	**19.630**	3,5	92
D	C4 CACTUS e-HDi 92 ETG6 Shine 5p	**21.300**	3,5	92
D	C4 CACTUS e-HDi 92 ETG6 Shine Edition Moonlight 5p	**22.250**	3,6	92
G	C4 CACTUS PureTech 110cv S&S Feel 5p	**18.800**	4,7	110
G	C4 CACTUS PureTech 110cv S&S Feel Cool 5p	**19.880**	4,7	110
G	C4 CACTUS PureTech 110cv S&S Shine 5p	**20.700**	4,7	110
G	C4 CACTUS PureTech 82cv Feel 5p	**17.300**	4,6	82
G	C4 CACTUS PureTech 82cv Feel Cool 5p	**18.380**	4,6	82
G	C4 CACTUS PureTech 82cv Feel Fine 5p	**17.530**	4,6	82
G	C4 CACTUS PureTech 82cv Live 5p	**15.950**	4,6	82
G	C4 CACTUS PureTech 82cv S&S ETG Feel 5p	**18.200**	4,3	82
G	C4 CACTUS PureTech 82cv S&S ETG Shine 5p	**20.100**	4,3	82
D	C4 1.6 e-HDi 115cv Collection 5p	**22.900**	3,8	114
D	C4 1.6 e-HDi 115cv ETG6 Collection 5p	**23.750**	3,9	114
D	C4 1.6 e-HDi 115cv ETG6 Exclusive 5p	**25.650**	3,9	114
D	C4 1.6 e-HDi 115cv Exclusive 5p	**24.800**	3,8	114
D	C4 1.6 e-HDi 115cv Seduction 5p	**22.250**	3,7	114
D	C4 1.6 e-HDi 115cv Tonic 5p	**21.600**	3,7	114
D	C4 1.6 e-HDi 115cv White Attraction 5p	**21.785**	3,7	114
D	C4 1.6 e-HDi 115cv White Millenium 5p	**23.905**	3,8	114
D	C4 1.6 HDi 90cv Business 5p	**19.750**	4,1	92
D	C4 1.6 HDi 90cv Collection 5p	**21.600**	4,2	92
D	C4 1.6 HDi 90cv Seduction 5p	**20.950**	4	92
D	C4 1.6 HDi 90cv Tonic 5p	**20.300**	4	92
D	C4 1.6 HDi 90cv White Attraction 5p	**20.485**	4	92
D	C4 1.6 HDi 90cv White Millenium 5p	**22.605**	4,1	92
D	C4 2.0 HDi 150cv Exclusive 5p	**26.350**	5	150
D	C4 C4 BlueHDi 100 Feel 5p	**21.920**	3,6	99
D	C4 C4 BlueHDi 100 Feel Edition 5p	**22.470**	3,8	99
D	C4 C4 BlueHDi 100 Live 5p	**20.170**	3,6	99
D	C4 C4 BlueHDi 100 Live Edition 5p	**20.920**	3,6	99
D	C4 C4 BlueHDi 120 6v Feel 5p	**23.170**	3,6	120
D	C4 C4 BlueHDi 120 6v Feel Edition 5p	**23.720**	3,8	120
D	C4 C4 BlueHDi 120 6v Shine 5p	**25.220**	3,8	120
D	C4 C4 BlueHDi 150 6v Feel Edition 5p	**25.220**	3,8	150
D	C4 C4 BlueHDi 150 6v Shine 5p	**26.720**	3,8	150
D	C4 C4 e-HDi 115 ETG6 Feel Edition 5p	**24.320**	3,9	114
D	C4 C4 e-HDi 115 ETG6 Shine 5p	**25.820**	3,8	114
G	C4 1.4 VTi 95cv Business 5p	**18.200**	6,1	95
G	C4 1.4 VTi 95cv Tonic 5p	**18.750**	6,1	95
G	C4 1.4 VTi 95cv White Attraction 5p	**18.935**	6,1	95
G	C4 1.6 THP 155cv CMP Exclusive 5p	**24.650**	6,4	156
G	C4 1.6 VTi 120cv Collection 5p	**20.850**	6,3	120
G	C4 1.6 VTi 120cv Seduction 5p	**20.250**	6,2	120
G	C4 1.6 VTi 120cv Tonic 5p	**19.100**	6,2	120
G	C4 1.6 VTi 120cv White Attraction 5p	**19.285**	6,2	120
G	C4 C4 PureTech 110 Feel 5p	**20.470**	4,8	110
G	C4 C4 PureTech 110 Feel Edition 5p	**21.020**	5	110
G	C4 C4 PureTech 110 Live 5p	**18.720**	4,8	110
G	C4 C4 PureTech 110 Live Edition 5p	**19.470**	4,8	110
G	C4 C4 PureTech 130 S&S EAT6 Feel 5p	**22.820**	4,9	130
G	C4 C4 PureTech 130 S&S EAT6 Feel Edition 5p	**23.370**	5,1	130
G	C4 C4 PureTech 130 S&S EAT6 Shine 5p	**24.870**	3,8	130
G	C4 C4 PureTech S&S 130 Feel Edition 5p	**21.970**	4,8	130
G	C4 C4 PureTech S&S 130 Shine 5p	**23.470**	3,8	130
G	C4 PureTech 130cv Collection 5p	**21.400**	4,9	130
G	C4 PureTech 130cv Exclusive 5p	**23.300**	4,9	130
G	C4 PureTech 130cv White Millenium 5p	**22.405**	4,9	130
D	C-ELYSEE HDi 90cv Exclusive 4p	**18.430**	4,1	92
D	C-ELYSEE HDi 90cv Millenium 4p	**18.430**	4,1	92
D	C-ELYSEE HDi 90cv Seduction 4p	**17.530**	4,1	92
G	C-ELYSEE PureTech 72cv ETG Exclusive 4p	**16.080**	5,1	72
G	C-ELYSEE PureTech 72cv ETG Seduction 4p	**15.180**	5,1	72
G	C-ELYSEE PureTech 72cv Exclusive 4p	**15.430**	5,2	72
G	C-ELYSEE PureTech 72cv Millenium 4p	**15.430**	5,2	72
G	C-ELYSEE PureTech 72cv Seduction 4p	**14.530**	5,2	72
G	C-ELYSEE VTi 115cv Exclusive 4p	**17.130**	6,4	115
G	C-ELYSEE VTi 115cv Millenium 4p	**17.130**	6,4	115
G	C-ELYSEE VTi 115cv Seduction 4p	**16.230**	6,5	115
D	C5 1.6 HDi 115cv Business 4p	**25.600**	4,8	114
D	C5 1.6 HDi 115cv CMP Millenium 4p	**27.840**	4,3	114
D	C5 1.6 HDi 115cv CMP Seduction 4p	**26.830**	4,3	114
D	C5 1.6 HDi 115cv Millenium 4p	**27.450**	4,8	114
D	C5 1.6 HDi 115cv Seduction 4p	**26.130**	4,8	114
D	C5 2.0 HDi 140cv Business 4p	**27.030**	4,9	140
D	C5 2.0 HDi 140cv Exclusive 4p	**32.120**	5	140
D	C5 2.0 HDi 140cv Millenium 4p	**28.880**	4,9	140
D	C5 2.0 HDi 140cv Seduction 4p	**27.560**	5	140
D	C5 2.0 HDi 160cv CAS Exclusive 4p	**35.470**	6,2	163
D	C5 2.0 HDi 160cv CAS Millenium 4p	**32.440**	6,2	163
D	C5 2.0 HDi 160cv Exclusive 4p	**33.450**	4,9	163
D	C5 2.0 HDi 160cv Millenium 4p	**30.420**	4,9	163
D	C5 2.2 HDi 200cv CAS Exclusive 4p	**37.040**	5,9	204
G	C5 1.6 THP 155cv CAS Exclusive 4p	**33.640**	7,3	156
G	C5 1.6 THP 155cv Millenium 4p	**28.070**	6,7	156
G	C5 1.6 THP 155cv Seduction 4p	**26.750**	6,7	156
G	C5 1.6 VTi 120cv Business 4p	**24.880**	6,2	120
G	C5 1.6 VTi 120cv Millenium 4p	**26.730**	6,2	120
G	C5 1.6 VTi 120cv Seduction 4p	**25.720**	6,2	120
D	C5 1.6 HDi 115cv Millenium Tourer 5p	**28.440**	4,6	114
D	C5 1.6 HDi 115cv Seduction Tourer 5p	**27.430**	4,6	114
D	C5 2.0 HDi 140cv Exclusive Tourer 5p	**33.420**	5,1	140
D	C5 2.0 HDi 140cv Millenium Tourer 5p	**30.180**	5,1	140
D	C5 2.0 HDi 140cv Seduction Tourer 5p	**28.860**	5,1	140
D	C5 2.0 HDi 160cv CAS Exclusive Tourer 5p	**36.770**	6,2	163
D	C5 2.0 HDi 160cv Exclusive Tourer 5p	**34.750**	5,1	163
D	C5 2.0 HDi 160cv Millenium Tourer 5p	**31.720**	5,1	163
D	C5 2.2 HDi 200cv CAS Exclusive Tourer 5p	**38.340**	6,1	204
D	C5 2.0 HDi 160cv Auto. Cross Tourer 5p	**35.280**	6,2	163
D	C5 2.0 HDi 160cv Cross Tourer 5p	**33.260**	5,1	163
D	C4 PICASSO 1.6 e-HDi 115cv ETG6 Intensive 5p	**27.870**	4	115
D	C4 PICASSO 1.6 e-HDi 115cv ETG6 Seduction 5p	**26.220**	4	115
D	C4 PICASSO 1.6 e-HDi 115cv Intensive 5p	**27.170**	4	115
D	C4 PICASSO 1.6 e-HDi 90cv ETG6 Seduction 5p	**25.170**	3,8	92
D	C4 PICASSO 1.6 HDi 115cv Seduction 5p	**25.220**	4,3	115
D	C4 PICASSO 1.6 HDi 90cv Attraction 5p	**23.020**	4,2	92
D	C4 PICASSO 1.6 HDi 90cv Seduction 5p	**24.170**	4,2	92
D	C4 PICASSO BlueHDi 120 S&S 6v Business 5p	**26.700**	3,8	120
D	C4 PICASSO BlueHDi 150cv EAT6 Exclusive 5p	**33.060**	4,3	150
D	C4 PICASSO BlueHDi 150cv EAT6 Intensive 5p	**30.310**	4,3	150
D	C4 PICASSO BlueHDi 150cv Exclusive 5p	**31.460**	4,3	150
D	C4 PICASSO BlueHDi 150cv Intensive 5p	**28.710**	3,9	150
G	C4 PICASSO 1.6 THP 155cv Exclusive 5p	**27.600**	6,1	156
G	C4 PICASSO 1.6 THP 155cv Intensive 5p	**24.850**	5,9	156
G	C4 PICASSO 1.6 VTi 120cv Attraction 5p	**20.750**	6,3	120
G	C4 PICASSO 1.6 VTi 120cv Seduction 5p	**21.900**	6,3	120
G	C4 PICASSO PureTech 130 S&S 6v Attraction 5p	**21.520**	5	130
G	C4 PICASSO PureTech 130 S&S 6v Intensive 5p	**24.320**	5	130
G	C4 PICASSO PureTech 130 S&S 6v Seduction 5p	**22.670**	5	130
G	C4 PICASSO THP 165cv S&S Auto. Exclusive 5p	**29.510**	5,6	165
G	C4 PICASSO THP 165cv S&S Auto. Intensive 5p	**26.760**	5,6	165
D	GRAND C4 PICASSO BlueHDi 150 Airdream Exclusive 5p	**32.960**	3,9	150
D	GRAND C4 PICASSO BlueHDi 150 Airdream Exclusive Auto. 5p	**34.560**	4,3	150
D	GRAND C4 PICASSO BlueHDi 150 Airdream Intensive 5p	**30.210**	3,9	150
D	GRAND C4 PICASSO BlueHDi 150 Airdream Intensive Auto. 5p	**31.810**	4,3	150
D	GRAND C4 PICASSO e-HDi 115 Airdream ETG6 Intensive 5p	**29.370**	4	115
D	GRAND C4 PICASSO e-HDi 115 Airdream ETG6 Seduction 5p	**27.720**	4	115
D	GRAND C4 PICASSO e-HDi 115 Airdream Intensive 5p	**28.670**	4	115
D	GRAND C4 PICASSO HDi 115 Airdream Attraction 5p	**25.570**	4,3	115
D	GRAND C4 PICASSO HDi 115 Airdream Seduction 5p	**26.720**	4,3	115
G	GRAND C4 PICASSO 1.6 VTi 120 Attraction 5p	**22.250**	6,3	120
G	GRAND C4 PICASSO 1.6 VTi 120 Seduction 5p	**23.400**	6,3	120
G	GRAND C4 PICASSO PureTech 130 S&S 6v Attraction 5p	**23.020**	5	130
G	GRAND C4 PICASSO PureTech 130 S&S 6v Intensive 5p	**25.820**	5	130
G	GRAND C4 PICASSO PureTech 130 S&S 6v Seduction 5p	**24.170**	5	130
G	GRAND C4 PICASSO THP 155 Exclusive 5p	**29.100**	5,9	156
G	GRAND C4 PICASSO THP 155 Intensive 5p	**26.350**	5,9	156
G	GRAND C4 PICASSO THP 165cv S&S Auto. Exclusive 5p	**31.010**	5,6	165
G	GRAND C4 PICASSO THP 165cv S&S Auto. Intensive 5p	**28.260**	5,6	165
D	C4 AIRCROSS HDi 115cv S&S 6v 2WD EXCLUSIVE PLUS 5p	**32.265**	4,6	114
D	C4 AIRCROSS HDi 115cv S&S 6v 4WD EXCLUSIVE PLUS 5p	**34.425**	4,9	114
D	C4 AIRCROSS HDi 115cv Stop & Start 6v 2WD COLLECTION 5p	**28.440**	4,6	114
D	C4 AIRCROSS HDi 115cv Stop & Start 6v 2WD EXCLUSIVE 5p	**30.340**	4,6	114
D	C4 AIRCROSS HDi 115cv Stop & Start 6v 2WD SEDUCTION 5p	**27.450**	4,6	114
D	C4 AIRCROSS HDi 115cv Stop & Start 6v 4WD EXCLUSIVE 5p	**32.425**	4,9	114
D	C4 AIRCROSS HDi 115cv Stop & Start 6v 4WD SEDUCTION 5p	**30.530**	4,9	114
D	C4 AIRCROSS HDi 150 Start&Stop 4WD EXCLUSIVE PLUS 5p	**36.445**	5,6	150
G	C4 AIRCROSS 1.6i Stop & Start 2WD BLACK ATTRACTION 5p	**23.320**	5,9	117
G	C4 AIRCROSS 1.6i Stop & Start 2WD COLLECTION 5p	**26.160**	5,9	117
G	C4 AIRCROSS 1.6i Stop & Start 2WD SEDUCTION 5p	**25.170**	5,9	117

Dacia

Fabricante/Importador: Renault España Comercial. Avda. BurGos, 89. 28050 Madrid. ***Teléfono:** 900 333 500. ***Garantía:** Tres años sin límite de kilómetros. ***Red de postventa:** 82 puntos de asistencia en toda España. ***Web:** **www.dacia.es**

Tipo de combustible	Modelo	Precio en euros	Consumo (l/100km)	Potencia (CV)
D	SANDERO Ambiance dCi 75 5p	**10.330**	3,8	75
D	SANDERO Laureate dCi 75 5p	**10.930**	3,8	75
D	SANDERO Laureate dCi 90 5p	**11.530**	3,8	90
D	SANDERO Stepway dCi 90 5p	**12.630**	4	90
G	SANDERO Ambiance 1.2 75cv 5p	**9.230**	5,8	75
G	SANDERO Base 1.2 75cv 5p	**8.430**	5,8	75
G	SANDERO Laureate 1.2 75cv 5p	**9.830**	5,8	75
G	SANDERO Laureate TCE 90 5p	**10.530**	5	90
G	SANDERO Stepway TCE 90 5p	**10.730**	5,4	90
L	SANDERO Ambiance 1.2 75cv GLP 5p	**10.030**	7,5	75
L	SANDERO Laureate 1.2 75cv GLP 5p	**10.630**	7,5	75
D	LOGAN Ambiance dCi 75 4p	**10.580**	3,8	75
D	LOGAN Ambiance dCi 90 4p	**11.180**	3,8	90
D	LOGAN Laureate dCi 90 4p	**11.580**	3,8	90
G	LOGAN Ambiance 1.2 75 4p	**9.180**	5,8	75
L	LOGAN Ambiance 1.2 75 GLP 4p	**9.980**	5,7	72
D	LOGAN Laureate dCi 75 5p	**11.930**	3,8	75
D	LOGAN Laureate dCi 90 5p	**12.530**	3,8	90
G	LOGAN Ambiance 1.2 75 5p	**10.230**	5,8	75
G	LOGAN Laureate TCE 90 5p	**11.530**	5	90
L	LOGAN Laureate 1.2 75 GLP 5p	**11.630**	7,5	72
D	DOKKER Ambiance dCi 75 4p	**12.018**	4,5	75
D	DOKKER Ambiance dCi 90 4p	**12.531**	4,5	90
D	DOKKER Stepway dCi 75 4p	**12.718**	4,5	75
D	DOKKER Stepway dCi 90 4p	**13.231**	4,5	90
G	DOKKER Ambiance 1.6 85 4p	**11.199**	7,3	83
G	DOKKER Base 1.6 85 4p	**10.202**	7,3	83
L	DOKKER Ambiance 1.6 85 GLP 4p	**11.707**	9	83
D	LODGY Ambiance dCi 90 5pl 5p	**13.330**	4,2	90
D	LODGY Ambiance dCi 90 7pl 5p	**13.830**	4,2	90
D	LODGY Laureate dCi 110 5pl 5p	**14.830**	4,4	107
D	LODGY Laureate dCi 110 7pl 5p	**15.330**	4,4	107
D	LODGY Laureate dCi 90 5pl 5p	**14.130**	4,2	90
D	LODGY Laureate dCi 90 7pl 5p	**14.630**	4,2	90
D	LODGY Stepway dCi 110 5 pl 5p	**15.530**	4,4	107
D	LODGY Stepway dCi 110 7 pl 5p	**16.030**	4,4	107
D	LODGY Stepway dCi 90 5 pl 5p	**14.830**	4,2	90
G	LODGY Ambiance 1.6 85 5pl 5p	**10.930**	7,1	82
G	LODGY Ambiance 1.6 85 7pl 5p	**11.430**	7,1	82
G	LODGY Laureate TCe 115 5pl 5p	**14.030**	5,8	115
G	LODGY Laureate TCe 115 7pl 5p	**14.530**	6	115
L	LODGY Ambiance 1.6 85 GLP 5 pl 5p	**11.730**	6,7	82
L	LODGY Ambiance 1.6 85 GLP 7 pl 5p	**12.230**	6,7	82
L	LODGY Laureate 1.6 85 GLP 5 pl 5p	**12.530**	6,7	82
L	LODGY Laureate 1.6 85 GLP 7 pl 5p	**13.030**	6,7	82
D	DUSTER Ambiance dCi 110 5p	**15.080**	4,8	109
D	DUSTER Ambiance dCi 110 (4x4) 5p	**17.080**	5,1	109
D	DUSTER Ambiance dCi 90 5p	**14.480**	4,7	90
D	DUSTER Laureate dCi 110 5p	**16.280**	4,8	109
D	DUSTER Laureate dCi 110 (4x4) 5p	**18.280**	5,1	109
D	DUSTER Laureate dCi 90 5p	**15.680**	4,7	90
G	DUSTER Ambiance 1.6 105 5p	**12.880**	7,1	105
G	DUSTER Ambiance 1.6 105 (4x4) 5p	**14.880**	8	105
G	DUSTER Ambiance TCE 125 5p	**13.980**	6,2	125
G	DUSTER Base 1.6 105 5p	**10.900**	7,1	105
G	DUSTER Base 1.6 105 (4x4) 5p	**12.900**	8	105
G	DUSTER Laureate 1.6 105 (4x4) 5p	**16.080**	8	105
G	DUSTER Laureate TCE 125 5p	**15.180**	6,2	125
L	DUSTER Ambiance 1.6 105 GLP 5p	**13.680**	9,1	105

DS

Fabricante/Importador: Citroën España, S.A. Doctor Esquerdo, 62. 28007 Madrid. **Teléfono:** 915 851 100. **Garantía:** Dos años sin límite de km. Seis años o 100.000 km para los elementos de la suspensión. **Red de postventa:** 1.055 puntos. **Web:** **www.citroen.es**

Tipo de combustible	Modelo	Precio en euros	Consumo (l/100km)	Potencia (CV)
D	DS 3 1.6 e-HDi 90 ETG6 Style 2p	**23.725**	3,8	92
D	DS 3 1.6 e-HDi 90 Style 2p	**23.025**	3,6	92
D	DS 3 BlueHDi 120 Sport 2p	**25.925**	3,6	120
D	DS 3 e-HDi 90 Desire 2p	**22.250**	3,6	92
G	DS 3 PureTech 110 S&S Style 2p	**22.875**	4,7	120
G	DS 3 PureTech 82 Design 2p	**18.730**	4,9	82
G	DS 3 PureTech 82 Desire 2p	**19.900**	4,9	82
G	DS 3 THP 165 S&S Sport 2p	**25.775**	5,6	165
D	DS 3 BlueHDi 120 Sport 3p	**23.425**	3,6	120
D	DS 3 BlueHDi 120 Techno Style 3p	**22.900**	3,6	120
D	DS 3 E-HDI 90 ETG6 Style 3p	**20.845**	3,8	92
D	DS 3 E-HDI 90 Style 3p	**20.225**	3,6	92
D	DS 3 E-HDI 90 Techno Style 3p	**20.900**	3,6	92
D	DS 3 HDi 70cv Design 3p	**17.130**	3,8	68
D	DS 3 HDi 70cv Desire 3p	**18.300**	3,8	68
G	DS 3 PureTech 110 S&S Style 3p	**20.075**	4,7	110
G	DS 3 PureTech 110 S&S Techno Style 3p	**20.750**	4,7	110
G	DS 3 PureTech 82 Design 3p	**16.030**	4,5	82
G	DS 3 PureTech 82 Desire 3p	**17.200**	4,5	82
G	DS 3 PureTech 82 S&S ETG Design 3p	**16.900**	4,1	82
G	DS 3 PureTech 82 S&S ETG Desire 3p	**18.070**	4,1	82
G	DS 3 THP 165 S&S Sport 3p	**23.275**	5,6	165
G	DS 3 THP 165 S&S Techno Style 3p	**22.750**	5,6	165
G	DS 3 Vti 120 CAS Style 3p	**20.695**	6,5	120
G	DS 3 Racing 3p	**29.800**	6,4	207
D	DS 4 1.6 e-HDi 115cv ETG6 Design 5p	**24.790**	4,2	114
D	DS 4 1.6 e-HDi 115cv ETG6 Design 5p	**26.420**	4,4	114
D	DS 4 1.6 e-HDi 115cv ETG6 Style 5p	**27.150**	4,4	114
D	DS 4 1.6 e-HDi 115cv ETG6 Style 5p	**27.900**	4,4	114
D	DS 4 1.6 e-HDi 115cv STT Design 5p	**23.970**	4,2	114
D	DS 4 1.6 e-HDi 115cv STT Design 5p	**25.600**	4,3	114
D	DS 4 1.6 e-HDi 115cv STT Style 5p	**26.330**	4,3	114
D	DS 4 1.6 e-HDi 115cv STT Style 5p	**27.080**	4,3	114
D	DS 4 1.6 HDi 90cv Design 5p	**22.540**	4,4	92
D	DS 4 1.6 HDi 90cv Design 5p	**24.170**	4,4	92
D	DS 4 2.0 HDi 160cv Automático Sport 5p	**30.980**	5,7	163
D	DS 4 2.0 HDi 160cv Sport 5p	**29.580**	4,9	163
D	DS 4 2.0 HDi 160cv Style 5p	**28.050**	4,9	163
D	DS 4 BlueHDi 120 S&S Electro Pulse 5p	**28.900**	3,9	120
D	DS 4 BlueHDi 150 S&S Sport 5p	**30.730**	3,9	150
D	DS 4 BlueHDi 150 S&S Style 5p	**28.800**	3,9	150

Tipo de combustible	Modelo	Precio en euros	Consumo (l/100km)	Potencia (CV)
D	DS 4 BlueHDi 180 S&S EAT6 Style 5p	31.550	4,3	180
D	DS 4 BlueHDi 180 S&S EAT6 Style 5p	33.480	4,4	180
G	DS 4 1.2 PureTech 130cv S&S Design 5p	22.200	5	130
G	DS 4 1.2 PureTech 130cv S&S Design 5p	23.830	5,1	130
G	DS 4 1.2 PureTech 130cv S&S Style 5p	24.560	5,1	130
G	DS 4 1.2 PureTech 130cv S&S Style 5p	25.310	5,1	130
G	DS 4 1.6 THP 160cv Aut. Style 5p	28.070	7,7	163
G	DS 4 1.6 THP 200cv Sport 5p	29.890	6,4	200
G	DS 4 1.6 THP 200cv Sport 5p	31.040	6,4	200
G	DS 4 THP 165 S&S Aut6 Sport 5p	30.850	5,6	165
G	DS 4 THP 165 S&S Aut6 Style 5p	28.920	5,5	165
D	DS 5 BlueHDi 120cv Design 5p	28.900	3,8	120
D	DS 5 BlueHDi 120cv Desire 5p	29.300	3,9	120
D	DS 5 BlueHDi 120cv Style 5p	31.320	3,9	120
D	DS 5 BlueHDi 180cv EAT6 Design 5p	32.600	4,4	181
D	DS 5 BlueHDi 180cv EAT6 Desire 5p	33.000	4,4	181
D	DS 5 BlueHDi 180cv EAT6 Sport 5p	39.120	4,5	181
D	DS 5 BlueHDi 180cv EAT6 Style 5p	35.020	4,5	181
D	DS 5 e-HDi 115cv ETG6 Design 5p	28.900	4,3	114
D	DS 5 e-HDi 115cv ETG6 Desire 5p	29.300	4,3	114
D	DS 5 e-HDi 115cv ETG6 Style 5p	31.320	4,3	114
D	DS 5 HDi 160cv Aut. Design 5p	32.050	5,9	163
D	DS 5 HDi 160cv Aut. Desire 5p	32.450	5,9	163
D	DS 5 HDi 160cv Aut. Sport 5p	38.570	6,1	163
D	DS 5 HDi 160cv Aut. Style 5p	34.470	6,1	163
D	DS 5 HDi 160cv Design 5p	30.510	4,8	163
D	DS 5 HDi 160cv Desire 5p	30.910	4,8	163
D	DS 5 HDi 160cv Sport 5p	37.030	4,9	163
D	DS 5 HDi 160cv Style 5p	32.930	4,9	163
E	DS 5 Hybrid4 Airdream Design 5p	38.340	3,8	200
E	DS 5 Hybrid4 Airdream Desire 5p	38.740	3,8	200
E	DS 5 Hybrid4 Airdream Sport 5p	44.860	4,1	200
E	DS 5 Hybrid4 Airdream Style 5p	40.760	4,1	200
G	DS 5 THP 155cv Aut. Design 5p	30.070	7,1	156
G	DS 5 THP 155cv Aut. Desire 5p	30.470	7,1	156
G	DS 5 THP 155cv Aut. Style 5p	32.490	7,3	156
G	DS 5 THP 200cv Sport 5p	37.440	6,7	200
G	DS 5 THP 200cv Style 5p	33.340	6,7	200

Ferrari

Importador: Ferrari/Maserati Iberia, S.A. Pso. Castellana, 50. 6º. 28046 Madrid. **Teléfono:** 914 113 480. **Garantía:** Dos años ampliables a tres. **Red de postventa:** Ocho puntos en toda España. **Web:** www.ferrariworld.com

Tipo de combustible	Modelo	Precio en euros	Consumo (l/100km)	Potencia (CV)
G	458 Italia 2p	230.562	11,8	570
G	458 Spider 2p	256.118	11,8	570
G	CALIFORNIA T 2 plazas 2p	212.667	11,5	560
G	CALIFORNIA T 2+2 plazas 2p	212.667	11,5	560
G	458 Speciale 2p	268.599	11,8	605
G	458 Speciale A 2p	296.454	11,8	605
G	F12 Berlinetta 3p	309.437	15	741
G	FF - 3p	297.781	15,4	660

Fiat

Importador: Fiat Auto España, S.A. Carretera de Barcelona, kilómetro 27,500. 28804 Alcalá de Henares (Madrid). **Teléfono:** 918 853 700. **Red de postventa:** 76 puntos de asistencia en toda España. **Garantía:** Dos años sin límite de km. **Web:** www.fiat.es

Tipo de combustible	Modelo	Precio en euros	Consumo (l/100km)	Potencia (CV)
D	500 1.3 16v Multijet 95 S&S Cult 2p	21.950	3,7	95
D	500 1.3 16v Multijet 95 S&S Lounge 2p	20.150	3,7	95
D	500 S 1.3 16v Multijet 95 CV Start&Stop 2p	20.150	3,7	95
G	500 0.9 Turbo TwinAir 105cv Lounge 2p	19.100	4,2	105
G	500 0.9 Turbo TwinAir 85cv Cult 2p	20.900	4,2	105
G	500 1.2 8v 69 CV Color Therapy 2p	16.050	5,1	69
G	500 1.2 8v 69 CV Cult 2p	18.900	5,1	69
G	500 1.2 8v 69 CV Lounge 2p	17.100	5,1	69
G	500 1.2 8v 69 CV Pop 2p	15.050	5,1	69
G	500 S 0.9 Turbo TwinAir 105cv 2p	19.100	4,2	105
G	500 S 1.2 8v 69CV 2p	17.100	5,1	69
D	500 1.3 16v Multijet 95 S&S Cult 3p	19.150	3,7	95
D	500 1.3 16v Multijet 95 S&S Lounge 3p	17.350	3,7	95
D	500 S 1.3 16v Multijet 95cv Start&Stop 3p	17.350	3,7	95
G	500 0.9 Turbo TwinAir 105cv Cult 3p	18.100	4,2	105
G	500 0.9 Turbo TwinAir 105cv Lounge 3p	16.300	4,2	105
G	500 1.2 8v 69 CV Color Therapy 3p	13.250	5,1	69
G	500 1.2 8v 69 CV Cult 3p	16.100	5,1	69
G	500 1.2 8v 69 CV Lounge 3p	14.300	5,1	69
G	500 1.2 8v 69 CV Pop 3p	12.250	5,1	69
G	500 S 0.9 Turbo TwinAir 105cv 3p	16.300	4,2	105
G	500 S 1.2 8v 69cv 3p	14.300	5,1	69
L	500 1.2 8v 69 CV Lounge GLP 3p	15.950	6,6	69
D	500L 1.3 16v Multijet II 85CV S&S Auto Lounge 5p	20.900	4	85
D	500L 1.3 16v Multijet II 85CV S&S Auto Lounge 5p	20.950	4	85
D	500L 1.3 16v Multijet II 85CV S&S Lounge 5p	19.900	4,2	85
D	500L 1.3 16v Multijet II 85CV Start&Stop 5p	18.400	4,2	85
D	500L 1.3 16v Multijet II 85CV Start&Stop Auto 5p	19.400	4	85
D	500L 1.6 16v Multijet II 105CV S&S Lounge 5p	21.400	4,5	105
D	500L 1.6 16v Multijet II 105CV S&S Lounge 5p	21.450	4,5	105
D	500L 1.6 16v Multijet II 105CV Start&Stop 5p	19.900	4,5	105
D	500L 1.6 16v Multijet II 120CV S&S Lounge 5p	22.200	4	120
D	500L 1.6 16v Multijet II 120CV S&S Lounge 5p	22.250	4	120
D	500L 1.6 16v Multijet II 120CV Start&Stop 5p	20.700	4	120
D	500L Pop Star 1.3 16v Multijet II 85CV S&S 5p	18.450	4,2	85
D	500L Pop Star 1.6 16v Multijet II 105CV S&S 5p	19.950	4,5	105
G	500L 0.9 Turbo TwinAir 105CV S&S Lounge 5p	19.400	4,8	105
G	500L 0.9 Turbo TwinAir 105CV S&S Lounge 5p	19.450	4,8	105
G	500L 0.9 Turbo TwinAir 105CV Start&Stop 5p	17.900	4,8	105
G	500L 1.4 16v 95CV 5p	16.800	6,2	95
G	500L 1.4 16v 95CV Lounge 5p	18.300	6,2	95
G	500L 1.4 16v 95CV Lounge 5p	18.350	6,2	95
G	500L Pop Star 1.4 16v 95CV 5p	16.850	6,2	95

Tipo de combustible	Modelo	Precio en euros	Consumo (l/100km)	Potencia (CV)
	500L 0.9 Turbo TwinAir 80CV Gasolina/Metano 5p	20.250		80
	500L Pop Star 0.9 Turbo TwinAir 80 Metano 5p	20.300		80
L	500L 1.4 T-Jet 16v 120cv GLP Lounge 5p	21.250	8,9	120
L	500L Pop Star 1.4 T-Jet 16v 120cv GLP 5p	19.750	8,9	120
D	500L 1.3 16v Mjet II 85CV S&S Trekking Auto. 5p	21.200	4,2	85
D	500L 1.3 16v Multijet II 85 CV S&S Trekking 5p	20.200	4,3	85
D	500L 1.3 16v Multijet II 85 CV S&S Trekking 5p	20.250	4,3	85
D	500L 1.6 16v Multijet II 105CV S&S Beats 5p	23.650	4,7	105
D	500L 1.6 16v Multijet II 105CV S&S Trekking 5p	21.700	4,7	105
D	500L 1.6 16v Multijet II 105CV S&S Trekking 5p	21.750	4,7	105
D	500L 1.6 16v Multijet II 120CV S&S Beats 5p	24.450	4,2	120
D	500L 1.6 16v Multijet II 120CV S&S Trekking 5p	22.500	4,2	120
D	500L 1.6 16v Multijet II 120CV S&S Trekking 5p	22.550	4,2	120
D	500L Trekking Lite 1.3 16v Multijet 85 S&S 5p	19.500	4,3	85
D	500L Trekking Lite 1.6 16v Multijet 105 S&& 5p	21.000	4,6	105
G	500L 0.9 Turbo TwinAir 105CV S&S Trekking 5p	19.700	5,1	105
G	500L 0.9 Turbo TwinAir 105CV S&S Trekking 5p	19.750	5,1	105
G	500L 1.4 16v 95CV Trekking 5p	18.600	6,4	95
G	500L 1.4 16v 95CV Trekking 5p	18.650	6,4	95
G	500L Trekking Lite 1.4 16v 95 5p	17.900	6,4	95
L	500L Trekking Lite 1.4 T-Jet 16v 120 GLP 5p	20.800	9,1	120
D	500L LIVING Living Lounge 1.3 16v Mtijet II 85 Aut. 5p	21.450	4	85
D	500L LIVING Living Lounge 1.3 16v Mtijet II 85cv S&S 5p	20.450	4,2	85
D	500L LIVING Living Lounge 1.6 16v Mtijet II 105 S&S 5p	21.950	4,5	105
D	500L LIVING Living Lounge 1.6 16v Mtijet II 120 S&S 5p	22.750	4	120
D	500L LIVING Living Pop Star 1.3 16v Mtijet 85cv S&S 5p	19.200	4,2	85
D	500L LIVING Living Pop Star 1.6 Mtijet II 105 S&S 5p	20.700	4,5	105
D	500X Lounge 1.6 MultiJet 120cv 4x2 5p	24.290	4,1	120
D	500X Pop Star 1.6 MultiJet 120cv 4x2 5p	21.490	4,1	120
G	500X Lounge 1.4 MultiAir 140cv 4x2 5p	23.390	6	140
G	500X Lounge 1.6 E-Torq 110cv 4x2 5p	21.390	6,4	110
G	500X Pop 1.6 E-Torq 110cv 4x2 5p	17.590	6,4	110
G	500X Pop Star 1.4 MultiAir 140cv 4x2 5p	20.590	6	140
G	500X Pop Star 1.6 E-Torq 110cv 4x2 5p	18.590	6,4	110
D	500X 1.6 Multijet 120CV 4x2 Opening Edition 5p	21.400	4,1	120
G	500X 1.4 MultiAir 140CV 4x2 Opening Edition 5p	20.500	6	140
D	500X 2.0 Multijet 140 Aut 4x4 Opening Edition 5p	29.300	5,5	140
D	500X Cross 1.6 MultiJet 120cv 4x2 5p	22.290	4,1	120
D	500X Cross 2.0 MultiJet 140cv 4x4 Auto 5p	26.790	5,5	140
D	500X Cross Plus 1.6 MultiJet 120cv 4x2 5p	25.090	4,1	120
D	500X Cross Plus 2.0 MultiJet 140cv 4x4 Auto 5p	29.590	5,5	140
G	500X Cross 1.4 MultiAir 140cv 4x2 5p	21.390	6	140
G	500X Cross Plus 1.4 MultiAir 140cv 4x2 5p	24.190	6	140
D	PANDA 1.3 Lounge 75cv Diése E5+ l 5p	14.550	3,9	75
G	PANDA 0,9 Lounge 85cv TwinAir EU6 5p	13.750	4,2	85
G	PANDA 1.2 Lounge 69cv EU6 5p	12.200	5,1	69
G	PANDA 1.2 Pop 69cv EU6 5p	10.450	5,1	69
G	PANDA 1.2 Young 69cv EU6 5p	11.650	5,1	69
	PANDA 0,9 Lounge 80cv TwinAir Gasolina/Metano 5p	16.100		80
L	PANDA 1.2 Lounge 69cv Gasolina/GLP EU6 5p	13.950	6,6	69
D	PANDA 1.3 75cv Diésel 4x4 E5+ 5p	17.850	4,7	75
D	PANDA 1.3 Trekking 75cv Diésel E5+ 5p	15.750	4,2	75
G	PANDA 0,9 85cv TwinAir 4x4 EU6 5p	17.050	4,9	85
G	PANDA 0,9 Trekking 85cv TwinAir EU6 5p	14.950	4,6	85
D	PANDA Cross 1.3 80CV Diésel E5+ 4x4 5p	20.050	4,7	80
G	PANDA Cross 0.9 90CV TwinAir E6 4x4 5p	19.250	4,9	90
G	PUNTO 1.2 8v Easy 69 CV S&S Gasolina 3p	13.750	5,3	69
G	PUNTO 1.2 8v Pop 69 CV S&S Gasolina 3p	12.950	5,3	69
G	PUNTO 1.2 8v Young 69 CV S&S Gasolina 3p	13.150	5,3	69
D	PUNTO 1.3 Easy 75 CV Multijet E5+ 5p	16.550	4,2	75
D	PUNTO 1.3 Pop 75 CV Multijet E5+ 5p	15.750	4,2	75
D	PUNTO 1.3 Young 75 CV Multijet E5+ 5p	15.950	4,2	75
G	PUNTO 1.2 8v Easy 69 CV S&S Gasolina 5p	14.350	5,3	69
G	PUNTO 1.2 8v Pop 69 CV S&S Gasolina 5p	13.550	5,3	69
G	PUNTO 1.2 8v Young 69 CV S&S Gasolina 5p	13.750	5,3	69
G	PUNTO 1.4 8v Easy 77 CV Gasolina S&S EU6 5p	14.950	5,7	77
G	PUNTO 1.4 8v Pop 77 CV Gasolina S&S EU6 5p	14.150	5,7	77
	PUNTO 1.4 Easy 70CV Nat. Power Gasolina/Metano 5p	17.200		70
L	PUNTO 1.4 8v Easy 77CV Gasolina/GLP 5p	16.850	7	77
G	SEDICI 1.6 16v Dynamic 120cv Gasolina 4x2 5p	16.900	6,2	120
D	BRAVO 1.6 16v Easy 105 CV Diesel Multijet E5+ 5p	18.690	4,3	105
D	BRAVO 1.6 16v Easy 120 CV Diesel Multijet E5+ 5p	19.390	4,5	120
D	BRAVO 1.6 16v Pop 105 CV Diesel Multijet E5+ 5p	17.990	4,3	105
G	BRAVO 1.4 16v Easy 90 CV Gasolina Fire 5p	15.990	6,3	90
G	BRAVO 1.4 16v Pop 90 CV Gasolina Fire 5p	15.290	6,3	90
L	BRAVO 1.4 16v Easy 90 CV Gasolina/GLP 5p	17.890	8,3	90
D	LINEA 1.3 Diésel Multijet 95cv 4p	17.900	4,9	95
D	FREEMONT 2.0 16v 140cv Diésel 5p	27.250	6,4	140
D	FREEMONT 2.0 16v 140cv Diésel 5p	27.250	6,4	140

Tipo de combustible	Modelo	Precio en euros	Consumo (l/100km)	Potencia (CV)
D	FREEMONT Black Code 2.0 16v 170cv Diésel 5p	33.200	6,4	170
D	FREEMONT Black Code 2.0 16v 170cv Diésel 5p	33.200	6,4	170
D	FREEMONT Black Code AWD 2.0 16v 170cv Diésel aut. 5p	36.800	7,3	170
D	FREEMONT Black Code AWD 2.0 16v 170cv Diésel aut. 5p	36.800	7,3	170
D	FREEMONT Cross AWD 2.0 16v 170cv Diésel auto. 5p	37.550	7,3	170
D	FREEMONT Lounge 2.0 16v 140cv Diésel 5p	30.700	6,4	140
D	FREEMONT Lounge 2.0 16v 140cv Diésel 5p	30.700	6,4	140
D	FREEMONT Lounge 2.0 16v 170cv Diésel 5p	32.200	6,4	170
D	FREEMONT Lounge 2.0 16v 170cv Diésel 5p	32.200	6,4	170
D	FREEMONT Lounge AWD 2.0 16v 170cv Diésel auto. 5p	35.800	7,3	170
D	FREEMONT Lounge AWD 2.0 16v 170cv Diésel auto. 5p	35.800	7,3	170
D	FREEMONT Urban 2.0 16v 140cv Diésel 5p	28.700	6,4	140
D	FREEMONT Urban 2.0 16v 140cv Diésel 5p	28.700	6,4	140
D	FREEMONT Urban 2.0 16v 170cv Diésel 5p	30.200	6,4	170
D	FREEMONT Urban 2.0 16v 170cv Diésel 5p	30.200	6,4	170
D	FREEMONT Urban AWD 2.0 16v 170cv Diésel auto. 5p	33.800	7,3	170
D	FREEMONT Urban AWD 2.0 16v 170cv Diésel auto. 5p	33.800	7,3	170

Ford

Fabricante/ Importador: Ford Automóviles España, S.A. C/ Caléndula, 13. 28109 Alcobendas (Madrid). **Teléfono:** 915 635 458. **Garantía:** Dos años sin límite de kilómetros. **Red de postventa:** 440 puntos de asistencia en toda España. **Web:** www.ford.es

Tipo de combustible	Modelo	Precio en euros	Consumo (l/100km)	Potencia (CV)
G	KA Black Edition 1.2 Duratec Auto-Start-St. 3p	11.050	4,9	69
G	KA Grand Prix III 1.2 Dur. Auto-Start-St. 3p	11.050	4,9	69
G	KA Titanium+ 1.2 Duratec Auto-Start-Stop 3p	10.300	4,9	69
G	KA Urban 1.2 Duratec Auto-Start-Stop 3p	8.800	4,9	69
D	FIESTA 1.5 TDCi 75cv Trend 3p 3p	15.800	3,7	75
G	FIESTA 1.0 EcoBoost 100cv Trend 3p 3p	15.200	4,5	100
G	FIESTA 1.25 Duratec 60cv Trend 3p 3p	13.850	5,2	60
G	FIESTA 1.25 Duratec 82cv Trend 3p 3p	14.200	5,2	82
D	FIESTA 1.5 TDCi 75cv Trend 5p 5p	16.350	3,7	75
D	FIESTA 1.6 TDCi 95cv Titanium 5p 5p	18.350	3,6	95
D	FIESTA 1.6 TDCi 95cv Titanium X 5p 5p	19.300	3,6	95
D	FIESTA 1.6 TDCi 95cv Trend 5p 5p	16.850	3,6	95
G	FIESTA 1.0 EcoBoost 100cv Powersh. Titanium 5p 5p	18.750	4,9	100
G	FIESTA 1.0 EcoBoost 100cv Powershift Trend 5p 5p	17.250	4,9	100
G	FIESTA 1.0 EcoBoost 100cv Titanium 5p 5p	17.250	4,3	100
G	FIESTA 1.0 EcoBoost 100cv Trend 5p 5p	15.750	4,3	100
G	FIESTA 1.0 EcoBoost Auto-St-St 125cv Tit. X 5p 5p	18.900	4,3	125
G	FIESTA 1.25 Duratec 60cv Trend 5p 5p	14.400	5,2	60
G	FIESTA 1.25 Duratec 82cv Titanium 5p 5p	16.250	5,2	82
G	FIESTA 1.25 Duratec 82cv Trend 5p 5p	14.750	5,2	82
L	FIESTA 1.4 Autogas (GLP) 92cv Titanium 5p 5p	19.150	7	92
L	FIESTA 1.4 Autogas (GLP) 92cv Trend 5p 5p	17.650	7	92
G	FIESTA 1.6 EcoBoost 182cv ST 3p 3p	22.350	5,9	182
D	FIESTA 1.6 TDCi 95cv Sport 3p 3p	18.050	3,6	95
G	FIESTA 1.0 EcoBoost 140cv Black Edition 3p 3p	18.100	4,5	140
G	FIESTA 1.0 EcoBoost 140cv Red Edition 3p 3p	18.100	4,5	140
G	FIESTA 1.0 EcoBoost Auto-St-St 125cv Sport 3p 3p	17.650	4,3	125
D	ECOSPORT 1.5 TDCi 90cv Titanium 5p	18.200	4,6	91
D	ECOSPORT 1.5 TDCi 90cv Trend 5p	16.950	4,6	91
G	ECOSPORT 1.0 EcoBoost 125cv Titanium 5p	18.200	5,4	125
G	ECOSPORT 1.0 EcoBoost 125cv Trend 5p	16.950	5,4	125
G	ECOSPORT 1.5 Ti-VCT 110cv Titanium 5p	16.950	6,3	112
G	ECOSPORT 1.5 Ti-VCT 110cv Trend 5p	15.700	6,3	112
D	B-MAX 1.6 TDCi 95 Titanium 5p	20.500	4	95
D	B-MAX 1.6 TDCi 95 Titanium X 5p	21.850	4	95
D	B-MAX 1.6 TDCi 95 Trend 5p	19.500	4	95
G	B-MAX 1.0 EcoBoost 100 Trend 5p	18.100	5,1	100
G	B-MAX 1.0 EcoBoost 125 Auto-St.-St. Titanium X 5p	21.250	4,9	125
G	B-MAX 1.0 EcoBoost 125 Auto-Start-St. Titanium 5p	19.900	4,9	125
G	B-MAX 1.4 Duratec 90 Ambiente 5p	16.300	6	90
G	B-MAX 1.6 Duratec Ti-VCT Powerhift Titanium 5p	20.500	6,4	105
G	B-MAX 1.6 Duratec Ti-VCT Powershift Titanium X 5p	21.850	6,4	105
G	B-MAX 1.6 Duratec Ti-VCT Powershift Trend 5p	19.500	6,4	105
L	B-MAX 1.4 Autogas (GLP) 86cv Titanium 5p	20.763	7,6	86
L	B-MAX 1.4 Autogas (GLP) 86cv Trend 5p	19.763	7,6	86
D	FOCUS 1.5 TDCi 120cv Sport 5p	22.975	3,8	120
D	FOCUS 1.5 TDCi 120cv Titanium 5p	22.975	3,8	120
D	FOCUS 1.5 TDCi 120cv Trend+ 5p	21.625	3,8	120
D	FOCUS 1.5 TDCi 95cv Trend 5p	20.625	3,8	95
D	FOCUS 1.5 TDCi 95cv Trend+ 5p	21.125	3,8	95
D	FOCUS 1.6 TDCi 115cv Edition 5p	20.650	4,2	115
D	FOCUS 1.6 TDCi 115cv Sport 5p	21.800	4,2	115
D	FOCUS 1.6 TDCi 115cv Sport 5p	22.475	4,5	115
D	FOCUS 1.6 TDCi 115cv Titanium 5p	22.450	4,2	115
D	FOCUS 1.6 TDCi 115cv Titanium 5p	22.475	4,5	115
D	FOCUS 1.6 TDCi 115cv Trend 5p	20.650	4,2	115
D	FOCUS 1.6 TDCi 115cv Trend+ 5p	21.125	4,5	115
D	FOCUS 1.6 TDCi 95cv Trend 5p	19.650	4,5	95
D	FOCUS 1.6 TDCi 95cv Trend 5p	20.125	4,5	95
D	FOCUS 1.6 TDCi 95cv Trend+ 5p	20.625	4,5	95
D	FOCUS 2.0 TDCi 150cv PowerShift Sport 5p	26.425	4,4	150
D	FOCUS 2.0 TDCi 150cv PowerShift Titanium 5p	26.425	4,4	150
D	FOCUS 2.0 TDCi 150cv Sport 5p	24.925	4	150
D	FOCUS 2.0 TDCi 150cv Titanium 5p	24.925	4	150
D	FOCUS 2.0 TDCi 163cv Powershift Titanium 5p	25.950	5,2	163

Tipo de combustible	Modelo	Precio en euros	Consumo (l/100km)	Potencia (CV)
D	FOCUS 2.0 TDCi 163cv Titanium 5p	24.450	4,9	163
E	FOCUS Electric 5p	39.990		142
G	FOCUS 1.0 EcoBoost A-S-S 125cv Edition 5p	19.650	5	125
G	FOCUS 1.0 Ecoboost A-S-S 125v Titanium 5p	21.150	5	125
G	FOCUS 1.0 Ecoboost A-S-S 125v Titanium 5p	21.475	4,7	125
G	FOCUS 1.0 Ecoboost Auto-St.-St. 125cv Trend+ 5p	20.125	4,7	125
G	FOCUS 1.0 Ecoboost Auto-Start-Stop 100cv Trend 5p	18.625	4,6	100
G	FOCUS 1.0 Ecoboost Auto-Start-Stop 100cv Trend 5p	18.650	4,7	100
G	FOCUS 1.0 Ecoboost Auto-Start-Stop 125cv Sport 5p	20.500	5	125
G	FOCUS 1.0 Ecoboost Auto-Start-Stop 125cv Sport 5p	21.475	4,7	125
G	FOCUS 1.0 Ecoboost Auto-Start-Stop 125cv Trend 5p	19.650	5	125
G	FOCUS 1.5 Ecoboost A-S-S 150v Titanium 5p	23.475	5,5	150
G	FOCUS 1.5 Ecoboost Auto-Start-Stop 182cv Sport 5p	24.475	5,5	182
G	FOCUS 1.6 Ecoboost A-S-S 150v Titanium 5p	22.450	5,9	150
G	FOCUS 1.6 Ecoboost Auto-Start-Stop 180cv Sport 5p	22.800	5,9	180
G	FOCUS 1.6 TI-VCT 125cv PowerShift Trend 5p	20.925	6,3	125
G	FOCUS 1.6 TI-VCT 125cv Powershift Trend 5p	20.950	6,3	125
G	FOCUS 1.6 TI-VCT 125cv PowerShift Trend+ 5p	21.425	6,3	125
G	FOCUS 1.6 TI-VCT 125cv Trend 5p	19.425	5,9	125
G	FOCUS 1.6 TI-VCT 125cv Trend+ 5p	19.925	5,9	125
L	FOCUS 1.6 Autogas (GLP) 117cv Titanium 5p	22.813	7,6	117
L	FOCUS 1.6 Autogas (GLP) 117cv Titanium 5p	23.188	7,6	117
L	FOCUS 1.6 Autogas (GLP) 117cv Trend 5p	21.313	7,6	117
L	FOCUS 1.6 Autogas (GLP) 117cv Trend+ 5p	21.788	7,6	117
G	FOCUS 2.0 EcoBoost 250 ST 5p	30.050	7,2	250
G	FOCUS 2.0 EcoBoost 250 ST Plus 5p	32.550	7,2	250
D	FOCUS 1.6 TDCi 115cv Titanium 4p	23.200	4,5	115
D	FOCUS 1.6 TDCi 115cv Trend 4p	21.400	4,5	115
D	FOCUS 1.6 TDCi 95cv Trend 4p	20.400	4,5	95
G	FOCUS 1.0 Ecoboost A-S-S 125cv Titanium 4p	21.900	5,1	125
G	FOCUS 1.0 Ecoboost Auto-Start-Stop 100cv Trend 4p	19.400	4,9	100
D	FOCUS 1.5 TDCi 120cv Titanium Sportbreak 5p	23.725	3,8	120
D	FOCUS 1.5 TDCi 120cv Trend+ Sportbreak 5p	22.375	3,8	120
D	FOCUS 1.5 TDCi 95cv Trend Sportbreak 5p	21.375	3,8	95
D	FOCUS 1.5 TDCi 95cv Trend+ Sportbreak 5p	21.875	3,8	95
D	FOCUS 1.6 TDCi 115cv Titanium Sportbreak 5p	23.200	4,5	115
D	FOCUS 1.6 TDCi 115cv Titanium Sportbreak 5p	23.225	4,5	115
D	FOCUS 1.6 TDCi 115cv Trend Sportbreak 5p	21.400	4,5	115
D	FOCUS 1.6 TDCi 115cv Trend+ Sportbreak 5p	21.875	4,5	115
D	FOCUS 1.6 TDCi 95cv Trend Sportbreak 5p	20.400	4,5	95
D	FOCUS 1.6 TDCi 95cv Trend Sportbreak 5p	20.875	4,5	95
D	FOCUS 1.6 TDCi 95cv Trend+ Sportbreak 5p	21.375	4,5	95
D	FOCUS 2.0 TDCi 150cv PowerSh. Titanium Sportb. 5p	27.175	4,4	150
D	FOCUS 2.0 TDCi 150cv Titanium Sportbreak 5p	25.675	4	150
G	FOCUS 1.0 Ecoboost A-S-S 100 Trend Sportbreak 5p	19.375	4,8	100
G	FOCUS 1.0 Ecoboost A-S-S 100 Trend Sportbreak 5p	19.400	4,8	100
G	FOCUS 1.0 Ecoboost A-S-S 125 Titanium Sportb. 5p	21.900	5,1	125
G	FOCUS 1.0 Ecoboost A-S-S 125 Titanium Sportb. 5p	22.225	4,8	125
G	FOCUS 1.0 Ecoboost A-S-S 125 Trend+ Sportbreak 5p	20.875	4,8	125
G	FOCUS 1.5 Ecoboost A-S-S 150 Titanium Sportb. 5p	24.225	5,6	150
G	FOCUS 1.6 TI-VCT 125cv Trend PowerS. Sportbr. 5p	21.675	6,3	125
G	FOCUS 1.6 TI-VCT 125cv Trend Sportbreak 5p	20.175	6	125
G	FOCUS 1.6 TI-VCT 125cv Trend+ PowerS. Sportbr. 5p	22.175	6,3	125
G	FOCUS 1.6 TI-VCT 125cv Trend+ Sportbreak 5p	20.675	6	125
G	FOCUS 2.0 EcoBoost 250 ST Plus Sportbreak 5p	33.500	7,2	250
G	FOCUS 2.0 EcoBoost 250 ST Sportbreak 5p	31.000	7,2	250
D	FOCUS 2.0 TDCi A-S-S 185 ST 5p	33.325	4,2	185
D	FOCUS 2.0 TDCi A-S-S 185 ST Sportbreak 5p	34.275	4,2	185
G	FOCUS 2.0 EcoBoost A-S-S 250 ST 5p	32.875	6,8	250
G	FOCUS 2.0 EcoBoost A-S-S 250 ST Sportbreak 5p	33.825	6,8	250
D	MONDEO 1.6 TDCi A-S-S 115cv Business 5p	23.900	4,5	115
D	MONDEO 1.6 TDCi A-S-S 115cv Limited Edition 5p	26.500	4,5	115
D	MONDEO 2.0 TDCi 140cv Limited Edit. Powershift 5p	29.700	5,6	140
D	MONDEO 2.0 TDCi 140cv Limited Edition 5p	27.850	4,5	140
D	MONDEO 2.0 TDCi 140cv Titanium 5p	30.150	4,5	140
D	MONDEO 2.0 TDCi 140cv Titanium Powershift 5p	32.000	5,6	140
D	MONDEO 2.0 TDCi 163cv Titanium 5p	31.350	4,5	163
D	MONDEO 2.0 TDCi 163cv Titanium Powershift 5p	33.200	5,6	163
D	MONDEO 2.0 TDCi 163cv Titanium S 5p	33.950	5,3	163
D	MONDEO 2.0 TDCi 163cv Titanium S Powershift 5p	35.800	5,6	163
D	MONDEO 2.2 TDCi 200cv Titanium S 5p	35.950	6	200
D	MONDEO 2.2 TDCi 200cv Titanium S Auto 5p	37.800	6,5	200
G	MONDEO 1.6 EcoBoost A-S-S 160cv Limited Edition 5p	25.500	6,4	160
G	MONDEO 2.0 EcoBoost 240cv Titanium S Powershift 5p	38.800	7,7	240

Tipo de combustible	Modelo	Precio en euros	Consumo (l/100km)	Potencia (CV)
D	MONDEO 1.6 TDCi A-S-S 115cv Limited Ed. Sportb. 5p	27.250	4,5	115
D	MONDEO 2.0 TDCi 140 Titanium Powershift Sportb. 5p	32.750	5,6	140
D	MONDEO 2.0 TDCi 140cv Lim. Ed. Powers. Sportb. 5p	30.450	5,6	140
D	MONDEO 2.0 TDCi 140cv Limited Ed. Sportbreak 5p	28.600	4,5	140
D	MONDEO 2.0 TDCi 140cv Titanium Sportbreak 5p	30.900	4,5	140
D	MONDEO 2.0 TDCi 163 Titanium Powers. Sportb. 5p	33.950	5,6	163
D	MONDEO 2.0 TDCi 163cv Titan. S Powers. Sportb. 5p	36.550	5,6	163
D	MONDEO 2.0 TDCi 163cv Titanium S Sportbreak 5p	34.700	5,3	163
D	MONDEO 2.0 TDCi 163cv Titanium Sportbreak 5p	32.100	4,5	163
D	MONDEO 2.2 TDCi 200cv Titan. S Sportb. Auto 5p	38.550	6,5	200
D	MONDEO 2.2 TDCi 200cv Titanium S Sportbreak 5p	36.700	6	200
G	MONDEO 1.6 EcoB. A-S-S 160cv Lim. Ed. Sportb. 5p	26.250	6,4	160
G	MONDEO 2.0 EcoBoost 240 Titan.S Powers. Sportb. 5p	39.550	7,7	240
D	MONDEO 1.6 TDCi 115cv Trend SportBreak 5p	28.600	3,8	115
D	MONDEO 2.0 TDCi 150 PowerShift Titanium SportB. 5p	34.650	4,9	150
D	MONDEO 2.0 TDCi 150cv PowerShift Trend SportB. 5p	32.600	4,9	150
D	MONDEO 2.0 TDCi 150cv Titanium SportBreak 5p	32.650	4,5	150
D	MONDEO 2.0 TDCi 150cv Trend SportBreak 5p	30.600	4,5	150
D	MONDEO 2.0 TDCi 180cv PowerShift Titanium SB 5p	36.650	4,9	180
D	MONDEO 2.0 TDCi 180cv Titanium SB 5p	34.650	4,5	180
G	MONDEO 1.0 EcoBoost 125cv Trend SportBreak 5p	26.600	5,2	125
G	MONDEO 1.5 EcoBoost 160cv PowerS. Titanium SB 5p	33.050	5,9	160
G	MONDEO 2.0 EcoBoost 240cv PowerS. Titanium SB 5p	36.550	7,5	240
E	MONDEO 2.0 Híbrido 187cv Titanium Hev 4p	33.650	4,2	187
D	MONDEO 1.6 TDCi 115cv Trend 5p	27.600	3,6	115
D	MONDEO 2.0 TDCi 150 PowerShift Titanium 5p	33.650	4,8	150
D	MONDEO 2.0 TDCi 150cv PowerShift Trend 5p	31.600	4,8	150
D	MONDEO 2.0 TDCi 150cv Titanium 5p	31.650	4,4	150
D	MONDEO 2.0 TDCi 150cv Trend 5p	29.600	4,4	150
D	MONDEO 2.0 TDCi 180cv PowerShift Titanium 5p	35.650	4,8	180
D	MONDEO 2.0 TDCi 180cv Titanium 5p	33.650	4,4	180
G	MONDEO 1.0 EcoBoost 125cv Trend 5p	25.600	5,1	125
G	MONDEO 1.5 EcoBoost 160cv PowerShift Titanium 5p	32.050	5,8	160
G	MONDEO 2.0 EcoBoost 240cv PowerShift Titanium 5p	35.550	7,3	240
G	MUSTANG 2.3 EcoBoost 314cv Mustang (Convertible) 2p	41.000	8,2	310
G	MUSTANG 2.3 EcoBoost 314cv Mustang (Fastback) 2p	37.000	8	310
G	MUSTANG 2.3 EcoBoost 314cv Mustang Aut. (Conv.) 2p	44.000	9,6	310
G	MUSTANG 2.3 EcoBoost 314cv Mustang Aut. (Fastb.) 2p	40.000	9,2	310
G	MUSTANG 5.0 Ti-VCT V8 418cv Mustang GT (Conv.) 2p	48.000	13,6	435
G	MUSTANG 5.0 Ti-VCT V8 418cv Mustang GT (Fastsb.) 2p	44.000	13,5	435
G	MUSTANG 5.0 Ti-VCT V8 418cv Mustang GT A.(Conv.) 2p	51.000	12,8	435
G	MUSTANG 5.0 Ti-VCT V8 418cv Mustang GT A.(Fast.) 2p	47.000	12	435
D	C-MAX 1.6 TDCi 115 Edition 5p	22.400	4,5	115
D	C-MAX 1.6 TDCi 115 Titanium 5p	24.150	4,5	115
D	C-MAX 1.6 TDCi 115 Trend 5p	22.400	4,5	115
D	C-MAX 1.6 TDCi 95 Trend 5p	21.400	4,5	95
D	C-MAX 2.0 TDCi 140 Titanium 5p	25.150	4,9	140
D	C-MAX 2.0 TDCi 140 Titanium Powershift 5p	26.650	5,5	140
G	C-MAX 1.0 EcoBoost 100 Auto Start-Stop Trend 5p	18.900	5,1	100
G	C-MAX 1.0 EcoBoost 125 Auto Start-St. Titanium 5p	21.650	5,1	125
G	C-MAX 1.0 EcoBoost 125 Auto Start-Stop Edition 5p	19.900	5,1	125
G	C-MAX 1.0 EcoBoost 125 Auto Start-Stop Trend 5p	19.900	5,1	125
L	C-MAX 1.6 Autogas (GLP) 117cv Titanium 5p	23.319	8,2	117
L	C-MAX 1.6 Autogas (GLP) 117cv Trend 5p	21.569	8,2	117
D	GRAND C-MAX 1.6 TDCi 115 Auto-Start-Stop Edition 5p	23.800	4,6	115
D	GRAND C-MAX 1.6 TDCi 115 Auto-Start-Stop Titanium 5p	25.550	4,6	115
D	GRAND C-MAX 1.6 TDCi 115 Auto-Start-Stop Trend 5p	23.800	4,6	115
D	GRAND C-MAX 2.0 TDCi 140 Titanium 5p	26.550	5,1	140
D	GRAND C-MAX 2.0 TDCi 140 Titanium Powershift 5p	28.050	5,7	140
G	GRAND C-MAX 1.0 EcoBoost 100 Auto Start-Stop Trend 5p	20.300	5,2	100
G	GRAND C-MAX 1.0 EcoBoost 125 Auto Start-Stop Edition 5p	21.300	5,2	125
G	GRAND C-MAX 1.0 EcoBoost 125 Auto Start-Stop Trend 5p	21.300	5,2	125
G	GRAND C-MAX 1.0 EcoBoost 125 Auto-Start-Stop Titani. 5p	23.050	5,2	125
D	S-MAX 1.6 TDCi 115cv Auto S-S Limited Edition 5p	28.600	5,2	115

Tipo de combustible	Modelo	Precio en euros	Consumo (l/100km)	Potencia (CV)
D	S-MAX 1.6 TDCi 115cv Auto S-S Trend 5p	27.600	5,2	115
D	S-MAX 2.0 TDCi 140cv Limited Edit. Powershift 5p	31.800	6	140
D	S-MAX 2.0 TDCi 140cv Limited Edition 5p	29.950	5,7	140
D	S-MAX 2.0 TDCi 140cv Titanium 5p	33.550	5,7	140
D	S-MAX 2.0 TDCi 140cv Titanium Powershift 5p	35.400	6	140
D	S-MAX 2.0 TDCi 140cv Trend 5p	28.950	5,7	140
D	S-MAX 2.0 TDCi 140cv Trend Powershift 5p	30.800	6	140
D	S-MAX 2.0 TDCi 163cv Titanium 5p	34.900	5,7	163
D	S-MAX 2.0 TDCi 163cv Titanium Powershift 5p	36.750	6	163
D	S-MAX 2.0 TDCi 163cv Titanium S 5p	38.900	5,7	163
D	S-MAX 2.0 TDCi 163cv Titanium S Powershift 5p	40.750	6	163
D	S-MAX 2.0 TDCi 163cv Titanium X 5p	38.900	5,7	163
D	S-MAX 2.0 TDCi 163cv Titanium X Powershift 5p	40.750	6	163
D	S-MAX 2.2 TDCi 200cv Titanium S 5p	41.900	6,6	200
D	S-MAX 2.2 TDCi 200cv Titanium S Auto 5p	43.750	7,1	200
D	S-MAX 2.2 TDCi 200cv Titanium X 5p	41.900	6,6	200
D	S-MAX 2.2 TDCi 200cv Titanium X Auto 5p	43.750	7,1	200
G	S-MAX 2.0 EcoBoost 240cv Titanium S Powershift 5p	42.100	8,3	240
D	GALAXY 2.0 TDCi 140cv DPF Titanium 5p	38.900	5,7	140
D	GALAXY 2.0 TDCi 140cv DPF Titanium Powershift 5p	40.750	6	140
D	GALAXY 2.0 TDCi 140cv DPF Trend 5p	36.300	5,7	140
D	GALAXY 2.0 TDCi 140cv DPF Trend Powershift 5p	38.150	6	140
D	GALAXY 2.0 TDCi 163cv DPF Titanium 5p	40.250	5,7	163
D	GALAXY 2.0 TDCi 163cv DPF Titanium Powershift 5p	42.100	6	163
D	GALAXY 2.0 TDCi 163cv DPF Titanium X 5p	44.250	5,7	163
D	GALAXY 2.0 TDCi 163cv DPF Titanium X Powershift 5p	46.100	6	163
D	GALAXY 2.2 TDCi 200cv DPF Titanium 5p	43.250	6,8	200
D	GALAXY 2.2 TDCi 200cv DPF Titanium Auto 5p	45.100	7,1	200
D	GALAXY 2.2 TDCi 200cv DPF Titanium X 5p	47.250	6,8	200
D	GALAXY 2.2 TDCi 200cv DPF Titanium X Auto 5p	49.100	7,1	200
D	KUGA 2.0 TDCi 120 4x2 A-S-S Titanium 5p	27.350	4,7	120
D	KUGA 2.0 TDCi 120 4x2 A-S-S Trend 5p	25.600	4,7	120
D	KUGA 2.0 TDCi 140 4x2 Titanium 5p	29.350	5,3	140
D	KUGA 2.0 TDCi 140 4x2 Trend 5p	27.600	5,3	140
D	KUGA 2.0 TDCi 140 4x4 Titanium 5p	31.350	5,9	140
D	KUGA 2.0 TDCi 140 4x4 Titanium Powershift 5p	32.850	6,2	140
D	KUGA 2.0 TDCi 140 4x4 Titanium S 5p	33.100	5,9	140
D	KUGA 2.0 TDCi 140 4x4 Trend 5p	29.600	5,9	140
D	KUGA 2.0 TDCi 150 4x2 A-S-S Titanium 5p	29.350	4,7	150
D	KUGA 2.0 TDCi 150 4x2 A-S-S Trend 5p	27.600	4,7	150
D	KUGA 2.0 TDCi 150 4x4 A-S-S Titanium 5p	31.350	5,2	150
D	KUGA 2.0 TDCi 150 4x4 A-S-S Titanium Powers. 5p	32.850	5,4	150
D	KUGA 2.0 TDCi 150 4x4 A-S-S Titanium S 5p	33.100	5,2	150
D	KUGA 2.0 TDCi 150 4x4 A-S-S Trend 5p	29.600	5,2	150
D	KUGA 2.0 TDCi 163 4x4 Titanium 5p	32.350	5,9	163
D	KUGA 2.0 TDCi 163 4x4 Titanium Powershift 5p	33.850	6,2	163
D	KUGA 2.0 TDCi 163 4x4 Titanium S 5p	34.100	5,9	163
D	KUGA 2.0 TDCi 163 4x4 Titanium S Powershift 5p	35.600	6,2	163
D	KUGA 2.0 TDCi 180 4x4 A-S-S Titan. S Powers. 5p	35.600	5,4	180
D	KUGA 2.0 TDCi 180 4x4 A-S-S Titanium 5p	32.350	5,2	180
D	KUGA 2.0 TDCi 180 4x4 A-S-S Titanium Powers. 5p	33.850	5,4	180
D	KUGA 2.0 TDCi 180 4x4 A-S-S Titanium S 5p	34.100	5,2	180
G	KUGA 1.5 EcoBoost 150 A-S-S 4x2 Titanium 5p	27.350	6,2	150
G	KUGA 1.5 EcoBoost 150 A-S-S 4x2 Trend 5p	25.600	6,2	150
G	KUGA 1.5 EcoBoost 180 4x4 A-S-S Titanium Auto 5p	31.850	7,4	182
G	KUGA 1.6 EcoBoost 150 A-S-S 4x2 Titanium 5p	27.350	6,6	150
G	KUGA 1.6 EcoBoost 150 A-S-S 4x2 Trend 5p	25.600	6,6	150
G	KUGA 1.6 EcoBoost 180 4x4 Titanium Auto 5p	31.850	7,7	180
G	KUGA 1.6 EcoBoost 180 4x4 Titanium S Auto 5p	33.600	7,7	180

Honda

Importador: Honda Automóviles España, S.A. C/ Osona, 1 Urb. Mas Blau. 08820 El Prat de Llobregat (Barcelona). **Teléfono:** 902 424 646. **Garantía:** 3 años sin límite de km. **Red de postventa:** 62 puntos de asistencia en toda España. **Web:** www.honda.es

Tipo de combustible	Modelo	Precio en euros	Consumo (l/100km)	Potencia (CV)
E	JAZZ 1.3 i-VTEC IMA COMFORT CVT 5p	19.000	4,5	98
E	JAZZ 1.3 i-VTEC IMA ELEGANCE CVT 5p	20.500	4,5	98
G	JAZZ 1.2 i-VTEC TREND I/S 5p	15.900	5,2	90
G	JAZZ 1.4 i-VTEC COMFORT PLUS 5p	18.100	5,6	99
G	JAZZ 1.4 i-VTEC CVT ELEGANCE 5p	20.500	5,5	99
G	JAZZ 1.4 i-VTEC ELEGANCE 5p	19.300	5,6	99
D	CIVIC 1.6 i-DTEC Comfort 5p	21.500	3,6	120
D	CIVIC 1.6 i-DTEC Executive 5p	27.500	3,7	120
D	CIVIC 1.6 i-DTEC Executive Navi PACK1 5p	30.600	3,7	120
D	CIVIC 1.6 i-DTEC Executive Navi PACK2 5p	32.200	3,7	120
D	CIVIC 1.6 i-DTEC Lifestyle 5p	25.400	3,7	120
D	CIVIC 1.6 i-DTEC Lifestyle Navi PACK1 5p	28.500	3,7	120
D	CIVIC 1.6 i-DTEC Sport 5p	23.400	3,7	120
D	CIVIC 1.6 i-DTEC Sport Navi 5p	24.500	3,7	120
D	CIVIC 1.6 i-DTEC Sport Navi PACK1 5p	25.400	3,7	120
D	CIVIC 1.6 i-DTEC Sport PACK1 5p	24.300	3,7	120
G	CIVIC 1.4 i-VTEC Comfort 5p	19.900	5,4	100
G	CIVIC 1.4 i-VTEC Comfort Plus 5p	20.500	5,4	100
G	CIVIC 1.4 i-VTEC Sport 5p	21.800	5,5	100
G	CIVIC 1.8 i-VTEC Lifestyle 5p	25.900	6,1	142
G	CIVIC 1.8 i-VTEC Lifestyle Auto 5p	27.100	6,4	142
G	CIVIC 1.8 i-VTEC Lifestyle Navi Pack1 5p	29.000	6,1	142
G	CIVIC 1.8 i-VTEC Lifestyle Navi Pack1 Auto 5p	30.200	6,4	142
G	CIVIC 1.8 i-VTEC Sport 5p	23.900	6,1	142
G	CIVIC 1.8 i-VTEC Sport Auto 5p	25.100	6,4	142

Tipo de combustible	Modelo	Precio en euros	Consumo (l/100km)	Potencia (CV)
G	CIVIC 1.8 i-VTEC Sport Navi 5p	25.000	6,1	142
G	CIVIC 1.8 i-VTEC Sport Navi Auto 5p	26.200	6,4	142
G	CIVIC 1.8 i-VTEC Sport Navi Pack1 5p	25.900	6,1	142
G	CIVIC 1.8 i-VTEC Sport Navi Pack1 Auto 5p	27.100	6,4	142
D	CIVIC TOURER 1.6 i-DTEC Comfort 5p	22.600	3,8	120
D	CIVIC TOURER 1.6 i-DTEC Executive 5p	28.700	3,9	120
D	CIVIC TOURER 1.6 i-DTEC Executive Navi PACK1 5p	31.800	3,9	120
D	CIVIC TOURER 1.6 i-DTEC Executive Navi PACK2 5p	33.400	3,9	120
D	CIVIC TOURER 1.6 i-DTEC Lifestyle 5p	27.200	3,9	120
D	CIVIC TOURER 1.6 i-DTEC Lifestyle Navi PACK1 5p	30.300	3,9	120
D	CIVIC TOURER 1.6 i-DTEC Sport 5p	24.500	3,9	120
D	CIVIC TOURER 1.6 i-DTEC Sport Navi 5p	25.600	3,9	120
D	CIVIC TOURER 1.6 i-DTEC Sport Navi PACK1 5p	26.500	3,9	120
D	CIVIC TOURER 1.6 i-DTEC Sport PACK1 5p	25.400	3,9	120
G	CIVIC TOUR 1.8 i-VTEC Lifestyle Navi Pack1 Aut 5p	32.000	6,6	142
G	CIVIC TOURER 1.8 i-VTEC Comfort 5p	23.100	6,2	142
G	CIVIC TOURER 1.8 i-VTEC Comfort Auto 5p	24.300	6,5	142
G	CIVIC TOURER 1.8 i-VTEC Lifestyle 5p	27.700	6,4	142
G	CIVIC TOURER 1.8 i-VTEC Lifestyle Auto 5p	28.900	6,6	142
G	CIVIC TOURER 1.8 i-VTEC Lifestyle Navi Pack1 5p	30.800	6,4	142
D	ACCORD 2.2 i-DTEC Elegance 4p	31.600	5,3	150
D	ACCORD 2.2 i-DTEC Executive Piel 4p	35.800	5,4	150
D	ACCORD 2.2 i-DTEC Lifestyle 4p	33.400	5,4	150
D	ACCORD 2.2 i-DTEC Luxury AT 4p	40.200	6,2	150
G	ACCORD 2.0 i-VTEC Elegance 4p	28.500	6,9	156
G	ACCORD 2.0 i-VTEC Executive Piel 4p	33.800	7	156
G	ACCORD 2.0 i-VTEC Lifestyle 4p	31.400	7	156
G	ACCORD 2.0 i-VTEC Luxury AT 4p	38.200	7,3	156
D	ACCORD TOURER 2.2 i-DTEC Elegance 5p	32.900	5,5	150
D	ACCORD TOURER 2.2 i-DTEC Executive Piel 5p	37.600	5,6	150
D	ACCORD TOURER 2.2 i-DTEC Lifestyle 5p	35.200	5,6	150
D	ACCORD TOURER 2.2 i-DTEC Luxury AT 5p	42.000	6,4	150
D	CR-V 1.6 i-DTEC 4x2 Comfort 5p	26.900	4,5	120
D	CR-V 1.6 i-DTEC 4x2 Elegance 5p	29.200	4,5	120
D	CR-V 1.6 i-DTEC 4x2 Elegance Navi 5p	30.300	4,5	120
D	CR-V 1.6 i-DTEC 4x2 Lifestyle 5p	32.600	4,7	120
D	CR-V 1.6 i-DTEC 4x2 Lifestyle Navi 5p	34.800	4,7	120
D	CR-V 2.2 i-DTEC Comfort 5p	31.100	5,6	150
D	CR-V 2.2 i-DTEC Comfort Auto 5p	34.100	6,6	150
D	CR-V 2.2 i-DTEC Elegance 5p	33.400	5,6	150
D	CR-V 2.2 i-DTEC Elegance Auto 5p	36.400	6,6	150
D	CR-V 2.2 i-DTEC Executive 5p	37.700	5,8	150
D	CR-V 2.2 i-DTEC Executive Auto 5p	40.700	6,8	150
D	CR-V 2.2 i-DTEC Innova 5p	42.500	5,8	150
D	CR-V 2.2 i-DTEC Innova Auto 5p	45.500	6,8	150
D	CR-V 2.2 i-DTEC Lifestyle 5p	35.700	5,8	150
D	CR-V 2.2 i-DTEC Lifestyle Auto 5p	38.700	6,8	150
D	CR-V 2.2 i-DTEC Lifestyle Navi 5p	37.900	5,8	150
D	CR-V 2.2 i-DTEC Lifestyle Navi Auto 5p	40.900	6,8	150
D	CR-V 2.2 i-DTEC Luxury 5p	39.900	5,8	150
D	CR-V 2.2 i-DTEC Luxury Auto 5p	42.900	6,8	150
G	CR-V 2.0 i-VTEC Elegance 5p	32.200	7,4	155
G	CR-V 2.0 i-VTEC Innova 5p	41.900	7,6	155
G	CR-V 2.0 i-VTEC Innova Auto 5p	43.900	7,7	155
G	CR-V 2.0 i-VTEC Lifestyle 5p	35.100	7,6	155
G	CR-V 2.0 i-VTEC Lifestyle Auto 5p	37.100	7,7	155
G	CR-V 2.0 i-VTEC Lifestyle Navi 5p	37.300	7,6	155
G	CR-V 2.0 i-VTEC Lifestyle Navi Auto 5p	39.300	7,7	155
G	CR-V 2.0 i-VTEC Luxury 5p	39.300	7,6	155
G	CR-V 2.0 i-VTEC Luxury Auto 5p	41.300	7,7	155

Hyundai

Importador: Hyundai Motor España S.A C/ Quintanapalla, 2. 28050 Madrid. **Teléfono:** 913 605 260. **Red de postventa:** 190 puntos de asistencia en toda España. **Garantía:** Tres años sin límite de kilometraje. **Web:** www.hyundai.es

Tipo de combustible	Modelo	Precio en euros	Consumo (l/100km)	Potencia (CV)
G	I10 1.0 Essence 5p	11.800	4,7	66
G	I10 1.0 SLE 5p	11.800	4,7	66
G	I10 1.0 Tecno BE 5p	12.300	4,7	66
G	I10 1.0 Tecno OE 5p	12.300	4,7	66
G	I10 1.0 Tecno Plus BE 5p	12.700	4,7	66
G	I10 1.0 Tecno Plus OE 5p	12.700	4,7	66
G	I10 1.2 Black Line 5p	13.300	4,9	87
G	I10 1.2 Black Line Auto 5p	14.550	6,2	87
G	I10 1.2 Black Line Plus 5p	14.250	4,9	87
G	I10 1.2 Black Line Plus Auto 5p	15.500	6,2	87
G	I10 1.2 Go! 5p	14.500	4,9	87
G	I10 1.2 Go! Auto 5p	15.750	6,2	87
G	I10 1.2 Style BE 5p	14.000	4,9	87
G	I10 1.2 Style BE Auto 5p	15.250	6,2	87
G	I10 1.2 Style OE 5p	14.000	4,9	87
G	I10 1.2 Style OE Auto 5p	15.250	6,2	87
G	I10 1.2 Tecno BE 5p	12.800	4,9	87
G	I10 1.2 Tecno BE Auto 5p	14.050	6,2	87
G	I10 1.2 Tecno OE 5p	12.800	4,9	87
G	I10 1.2 Tecno OE Auto 5p	14.050	6,2	87
G	I10 1.2 Tecno Plus BE 5p	13.200	4,9	87
G	I10 1.2 Tecno Plus BE Auto 5p	14.450	6,2	87
G	I10 1.2 Tecno Plus OE 5p	13.200	4,9	87
G	I10 1.2 Tecno Plus OE Auto 5p	14.450	6,2	87
D	I20 1.1 CRDi Go! 5p	16.190	3,8	75
D	I20 1.4 CRDi Go! 5p	17.040	4,1	90
D	I20 1.4 CRDi Go! Plus 5p	17.790	4,3	90
G	I20 1.2 MPI Go! 5p	14.590	4,9	85
G	I20 1.4 MPI Go! Plus 5p	16.290	5,2	100
G	I20 1.4 MPI Go! Plus Auto 5p	17.090	6	100
G	I20 1.4 MPI Tecno S II Auto 5p	17.290	6	100
D	I20 1.1 CRDi Essence 5p	16.450	3,8	75
D	I20 1.1 CRDi Klass 5p	17.450	3,8	75
D	I20 1.1 CRDi Tecno Kit antipinchazos 5p	18.400	4	75
D	I20 1.1 CRDi Tecno Rueda repuesto 5p	18.400	4	75
D	I20 1.4 CRDi Black Line 5p	19.550	4,1	90
D	I20 1.4 CRDi Essence 5p	17.050	3,9	90
D	I20 1.4 CRDi Klass 5p	18.050	3,9	90
D	I20 1.4 CRDi Style Kit antipinchazos 5p	20.450	4,1	90
D	I20 1.4 CRDi Style Rueda repuesto 5p	20.450	4,1	90

Tipo de combustible	Modelo	Precio en euros	Consumo (l/100km)	Potencia (CV)
D	I20 1.4 CRDi Tecno Kit antipinchazos 5p	19.000	4,1	90
D	I20 1.4 CRDi Tecno Rueda repuesto 5p	19.000	4,1	90
G	I20 1.2 MPI Essence 5p	14.750	4,8	84
G	I20 1.2 MPI Klass 5p	15.750	4,8	84
G	I20 1.2 MPI Tecno Kit antipinchazos 5p	16.700	5,1	84
G	I20 1.2 MPI Tecno Rueda repuesto 5p	16.700	5,1	84
G	I20 1.4 MPI Klass Auto 5p	17.550	6,7	100
G	I20 1.4 MPI Style Kit antipinchazos 5p	19.150	5,5	100
G	I20 1.4 MPI Style Rueda repuesto 5p	19.150	5,5	100
G	I20 1.4 MPI Tecno Kit antipinchazos 5p	17.700	5,5	100
G	I20 1.4 MPI Tecno Rueda repuesto 5p	17.700	5,5	100
D	IX20 1.4 CRDi City 5p	17.490	4,5	90
D	IX20 1.4 CRDi City S 5p	17.890	4,5	90
D	IX20 1.4 CRDi Klass 5p	17.740	4,5	90
D	IX20 1.4 CRDi Klass Plus 5p	18.140	4,5	90
D	IX20 1.6 CRDi 115 CV BlueDrive SLE 5p	18.590	4,4	115
D	IX20 1.6 CRDi 115 CV BlueDrive SLE Sky 5p	19.490	4,4	115
D	IX20 1.6 CRDi 115 CV BlueDrive Tecno 5p	19.890	4,4	115
D	IX20 1.6 CRDi 115 CV BlueDrive Tecno 5p	20.140	4,4	115
D	IX20 1.6 CRDi 115 CV BlueDrive Tecno Nav 5p	21.040	4,4	115
D	IX20 1.6 CRDi 115 CV BlueDrive Tecno Sky 5p	20.790	4,4	115
D	IX20 1.6 CRDi 115 CV BlueDrive Tecno Sky 5p	21.040	4,4	115
D	IX20 1.6 CRDi 115 CV BlueDrive Tecno Sky Nav 5p	21.890	4,4	115
D	IX20 1.6 CRDi 115 CV BlueDrive Tecno Sky Nav 5p	21.940	4,4	115
D	IX20 1.6 CRDi 115 CV Sport 5p	20.390	4,4	115
D	IX20 1.6 CRDi 128 CV Sport 5p	23.390	4,7	128
D	IX20 1.6 CRDi 128 CV Style 5p	23.640	4,7	128
G	IX20 1.4 MPI City 5p	15.890	6	90
G	IX20 1.4 MPI City S 5p	16.290	6	90
G	IX20 1.4 MPI Comfort 5p	17.190	6	90
G	IX20 1.4 MPI Klass 5p	16.140	6	90
G	IX20 1.4 MPI Klass Plus 5p	16.540	6	90
G	IX20 1.4 MPI SLE 5p	16.190	6	90
G	IX20 1.6 MPI SLE Auto 5p	17.890	6,5	126
G	IX20 1.6 MPI Tecno 5p	18.290	5,9	126
G	IX20 1.6 MPI Tecno 5p	18.540	6,4	126
G	IX20 1.6 MPI Tecno Auto 5p	19.190	6,5	126
G	IX20 1.6 MPI Tecno Auto 5p	19.440	6,5	126
G	IX20 1.6 MPI Tecno Nav 5p	19.440	6,4	126
G	IX20 1.6 MPI Tecno Nav Auto 5p	20.340	6,5	126
G	IX20 1.6 MPI Tecno Sky 5p	19.190	5,9	126
G	IX20 1.6 MPI Tecno Sky 5p	19.440	6,4	126
G	IX20 1.6 MPI Tecno Sky Auto 5p	20.090	6,5	126
G	IX20 1.6 MPI Tecno Sky Auto 5p	20.340	6,5	126
G	IX20 1.6 MPI Tecno Sky Nav 5p	20.340	6,4	126
G	IX20 1.6 MPI Tecno Sky Nav Auto 5p	21.190	6,5	126
G	IX20 1.6 MPI Tecno Sky Nav Auto 5p	21.240	6,5	126
D	I30 1.6 CRDi 110cv Klass 3p	21.200	4	110
D	I30 1.6 CRDi 110cv Tecno Sky 3p	23.925	4	110
G	I30 1.4 Klass 3p	18.800	6	100
D	I30 1.4 CRDi Go! 5p	20.990	4,3	90
D	I30 1.4 CRDi Klass 5p	20.200	4,2	90
D	I30 1.4 CRDi Tecno 5p	22.125	4,2	90
D	I30 1.6 CRDi 110cv Black Line 5p	24.075	4	110
D	I30 1.6 CRDi 110cv Black Line Auto 5p	25.925	4,4	110
D	I30 1.6 CRDi 110cv Black Line Nav 5p	24.975	4	110
D	I30 1.6 CRDi 110cv Black Line Nav Auto 5p	26.825	4,4	110
D	I30 1.6 CRDi 110cv Go! 5p	22.090	4,1	110
D	I30 1.6 CRDi 110cv Go! Plus 5p	22.890	4,1	110
D	I30 1.6 CRDi 110cv Go! Plus Nav 5p	23.790	4,1	110
D	I30 1.6 CRDi 110cv Klass 5p	21.000	4	110
D	I30 1.6 CRDi 110cv Tecno 5p	22.925	4	110
D	I30 1.6 CRDi 110cv Tecno Auto 5p	24.775	4,4	110
D	I30 1.6 CRDi 110cv Tecno Nav 5p	23.825	4	110
D	I30 1.6 CRDi 110cv Tecno Nav Auto 5p	25.675	4,4	110
D	I30 1.6 CRDi 110cv Tecno Sky Auto 5p	25.575	4,4	110
D	I30 1.6 CRDi 110cv Tecno Sky Nav Auto 5p	26.475	4,4	110
D	I30 1.6 CRDi 136cv Style 5p	26.075	4	136
D	I30 1.6 CRDi 136cv Style Auto 5p	27.925	4,4	136
G	I30 1.4 Essence 5p	17.000	6	100
G	I30 1.4 Go! 5p	19.490	6	100
G	I30 1.4 Klass 5p	18.600	6	100
G	I30 1.4 Tecno 5p	20.525	6	100
G	I30 1.4 Tecno Sky 5p	21.325	6	100
G	I30 1.6 GDi BlueDrive Tecno 5p	21.725	5	135
G	I30 1.6 GDi BlueDrive Tecno Nav 5p	22.625	5	135
G	I30 1.6 TGDI Turbo 5p	25.500	7,3	186
G	I30 1.6 TGDI Turbo Sky Nav 5p	27.200	7,3	186
D	I30 CW 1.6 CRDi 110cv Black Line 5p	25.275	4	110
D	I30 CW 1.6 CRDi 110cv Black Line Auto 5p	27.125	4,4	110
D	I30 CW 1.6 CRDi 110cv Black Line Nav 5p	26.175	4	110
D	I30 CW 1.6 CRDi 110cv Black Line Nav Auto 5p	28.025	4,4	110
D	I30 CW 1.6 CRDi 110cv Go! 5p	23.290	4,5	110
D	I30 CW 1.6 CRDi 110cv Go! Plus 5p	24.090	4,5	110
D	I30 CW 1.6 CRDi 110cv Go! Plus Nav 5p	24.990	4,5	110
D	I30 CW 1.6 CRDi 110cv Klass 5p	22.200	4	110
D	I30 CW 1.6 CRDi 110cv Tecno 5p	24.125	4	110
D	I30 CW 1.6 CRDi 110cv Tecno Auto 5p	25.975	4,4	110
D	I30 CW 1.6 CRDi 110cv Tecno Nav 5p	25.025	4	110
D	I30 CW 1.6 CRDi 136cv Style 5p	27.275	4	136
D	I30 CW 1.6 CRDi 136cv Style Auto 5p	29.125	4,4	136
G	ELANTRA 1.6 MPI Klass 4p	19.390	6,4	132
G	ELANTRA 1.6 MPI Tecno 4p	21.290	6,4	132
D	I40 1.7 CRDi 115cv BlueDrive City S 4p	23.190	4,3	115
D	I40 1.7 CRDi 115cv BlueDrive Essence 4p	23.340	4,3	115
D	I40 1.7 CRDi 115cv BlueDrive Klass 4p	26.090	4,3	115
D	I40 1.7 CRDi 115cv BlueDrive Klass 4p	26.240	4,3	115
D	I40 1.7 CRDi 136cv BlueDrive Tecno 4p	28.690	4,5	136
D	I40 1.7 CRDi 136cv BlueDrive Tecno 4p	28.840	4,5	136
D	I40 1.7 CRDi 136cv BlueDrive Tecno Xenon 4p	29.290	4,5	136
D	I40 1.7 CRDi 136cv BlueDrive Tecno Xenon 4p	29.440	4,5	136
D	I40 1.7 CRDi 136cv Style 4p	34.790	5,1	136
D	I40 1.7 CRDi 136cv Style 4p	35.190	5,1	136
D	I40 1.7 CRDi 136cv Style Auto 4p	36.590	6	136
D	I40 1.7 CRDi 136cv Style Auto 4p	36.940	6	136
D	I40 1.7 CRDi 136cv Tecno Auto 4p	30.690	6	136
D	I40 1.7 CRDi 136cv Tecno Auto 4p	30.840	6	136
D	I40 1.7 CRDi 136cv Tecno Xenon Auto 4p	31.290	6	136
D	I40 1.7 CRDi 136cv Tecno Xenon Auto 4p	31.440	6	136

Tipo de combustible	Modelo	Precio en euros	Consumo (l/100km)	Potencia (CV)
G	I40 1.6 GDi City S 4p	22.190	6,4	135
G	I40 1.6 GDi Essence 4p	22.340	6,4	135
G	I40 1.6 GDi Klass 4p	24.790	6,4	135
G	I40 1.6 GDi Klass 4p	24.940	6,4	135
D	I40 CW 1.7 CRDi 115cv BlueDrive Klass 5p	27.890	4,3	115
D	I40 CW 1.7 CRDi 115cv BlueDrive Klass 5p	28.040	4,3	115
D	I40 CW 1.7 CRDi 136cv BlueD. Tecno Xenon Sky 5p	32.090	4,5	136
D	I40 CW 1.7 CRDi 136cv BlueD. Tecno Xenon Sky 5p	32.240	4,5	136
D	I40 CW 1.7 CRDi 136cv BlueDrive Tecno 5p	30.490	4,5	136
D	I40 CW 1.7 CRDi 136cv BlueDrive Tecno 5p	30.640	4,5	136
D	I40 CW 1.7 CRDi 136cv Style 5p	36.790	5,1	136
D	I40 CW 1.7 CRDi 136cv Style 5p	37.190	5,1	136
D	I40 CW 1.7 CRDi 136cv Style Auto 5p	38.590	6	136
D	I40 CW 1.7 CRDi 136cv Style Auto 5p	38.990	6	136
D	I40 CW 1.7 CRDi 136cv Tecno Auto 5p	32.490	6	136
D	I40 CW 1.7 CRDi 136cv Tecno Auto 5p	32.640	6	136
D	I40 CW 1.7 CRDi 136cv Tecno Xenon Sky Auto 5p	34.090	6	136
D	I40 CW 1.7 CRDi 136cv Tecno Xenon Sky Auto 5p	34.240	6	136
G	GENESIS 3.8 GDi V6 Auto 4x4 4p	67.750	11,6	315
D	H-1 2.5 CRDi 136 CV 5p	31.000	7,5	136
D	H-1 2.5 CRDi 170 CV Auto 5p	35.000	8,8	170
G	VELOSTER 1.6 GDI 4p	22.240	6,5	140
G	VELOSTER 1.6 GDI Sport DCT 4p	25.940	6,4	140
G	VELOSTER 1.6 TGDI Turbo Sport S 4p	29.630	6,9	186
D	IX35 1.7 CRDi Essence 4x2 5p	23.240	5,3	115
D	IX35 1.7 CRDi Go! 4x2 5p	27.150	5,3	115
D	IX35 1.7 CRDi Go! Nav 4x2 5p	28.050	5,3	115
D	IX35 1.7 CRDi Go! Plus 4x2 5p	30.700	5,3	115
D	IX35 1.7 CRDi Klass 4x2 5p	24.540	5,4	115
D	IX35 1.7 CRDi Kosmo 4x2 5p	27.770	5,3	115
D	IX35 1.7 CRDi Kosmo Sky 4x2 5p	28.450	5,3	115
D	IX35 1.7 CRDi SLE 4x2 5p	25.890	5,4	115
D	IX35 1.7 CRDi SLE Sky 4x2 5p	26.790	5,4	115
D	IX35 1.7 CRDi Stadt 4x2 5p	23.790	5,4	115
D	IX35 1.7 CRDi Stadt Sky 4x2 5p	24.690	5,4	115
D	IX35 1.7 CRDi Tecno 4x2 5p	25.790	5,4	115
D	IX35 1.7 CRDi Tecno 4x2 5p	26.550	5,3	115
D	IX35 1.7 CRDi Tecno Sky 4x2 5p	26.690	5,4	115
D	IX35 1.7 CRDi Tecno Sky 4x2 5p	27.500	5,3	115
D	IX35 1.7 CRDi Tecno Sky Nav 4x2 5p	27.890	5,4	115
D	IX35 1.7 CRDi Tecno Star 4x2 5p	28.050	5,3	115
D	IX35 1.7 CRDi Tecno Star Sky 4x2 5p	29.000	5,3	115
D	IX35 2.0 CRDi 136cv Kosmo 4x2 5p	29.470	5,4	136
D	IX35 2.0 CRDi 136cv Kosmo 4x4 5p	31.470	5,5	136
D	IX35 2.0 CRDi 136cv Kosmo Auto 4x4 5p	33.470	6,8	136
D	IX35 2.0 CRDi 136cv Kosmo Plus 4x4 5p	33.600	5,5	136
D	IX35 2.0 CRDi 136cv Kosmo Sky 4x2 5p	30.150	5,4	136
D	IX35 2.0 CRDi 136cv Kosmo Sky 4x4 5p	32.150	5,5	136
D	IX35 2.0 CRDi 136cv Kosmo Sky Auto 4x4 5p	34.150	6,8	136
D	IX35 2.0 CRDi 136cv Style 4x4 5p	34.200	5,5	136
D	IX35 2.0 CRDi 136cv Tecno 4x2 5p	28.250	5,4	136
D	IX35 2.0 CRDi 136cv Tecno 4x2 5p	28.890	5,5	136
D	IX35 2.0 CRDi 136cv Tecno 4x4 5p	30.250	5,5	136
D	IX35 2.0 CRDi 136cv Tecno 4x4 5p	30.690	5,8	136
D	IX35 2.0 CRDi 136cv Tecno Auto 4x4 5p	32.250	6,8	136
D	IX35 2.0 CRDi 136cv Tecno Sky 4x2 5p	29.200	5,4	136
D	IX35 2.0 CRDi 136cv Tecno Sky 4x2 5p	29.790	5,5	136
D	IX35 2.0 CRDi 136cv Tecno Sky 4x4 5p	31.250	5,5	136
D	IX35 2.0 CRDi 136cv Tecno Sky 4x4 5p	31.590	5,8	136
D	IX35 2.0 CRDi 136cv Tecno Sky Auto 4x4 5p	33.200	6,8	136
D	IX35 2.0 CRDi 136cv Tecno Sky Nav 4x2 5p	30.990	5,5	136
D	IX35 2.0 CRDi 136cv Tecno Sky Nav 4x4 5p	32.790	5,8	136
D	IX35 2.0 CRDi 136cv Tecno Star 4x2 5p	29.750	5,4	136
D	IX35 2.0 CRDi 136cv Tecno Star 4x4 5p	31.750	5,5	136
D	IX35 2.0 CRDi 136cv Tecno Star Auto 4x4 5p	33.750	6,8	136
D	IX35 2.0 CRDi 136cv Tecno Star Sky 4x2 5p	30.700	5,4	136
D	IX35 2.0 CRDi 136cv Tecno Star Sky 4x4 5p	32.750	5,5	136
D	IX35 2.0 CRDi 136cv Tecno Star Sky Auto 4x4 5p	34.700	6,8	136
D	IX35 2.0 CRDi 184cv Go! Plus Auto 4x4 5p	37.200	6,9	184
D	IX35 2.0 CRDi 184cv Kosmo Plus Auto 4x4 5p	36.450	6,9	184
D	IX35 2.0 CRDi 184cv SLE 4x2 5p	28.890	5,9	184
D	IX35 2.0 CRDi 184cv SLE 4x4 5p	30.690	6,1	184
D	IX35 2.0 CRDi 184cv SLE Sky 4x2 5p	29.790	5,9	184
D	IX35 2.0 CRDi 184cv SLE Sky 4x4 5p	31.590	6,1	184
D	IX35 2.0 CRDi 184cv Style Auto 4x4 5p	37.000	6,9	184
D	IX35 2.0 CRDi 184cv Tecno S 4x4 5p	31.200	5,9	184
D	IX35 2.0 CRDi 184cv Tecno S Sky 4x4 5p	32.150	5,9	184
D	IX35 2.0 CRDi 184cv Tecno S Star 4x4 5p	32.700	5,9	184
D	IX35 2.0 CRDi 184cv Tecno S Star Sky 4x4 5p	33.650	5,9	184
G	IX35 1.6 GDi Essence 4x2 5p	21.490	6,8	135
G	IX35 1.6 GDi Klass 4x2 5p	22.790	6,8	135
G	IX35 1.6 GDi SLE 4x2 5p	24.590	6,8	135
G	IX35 1.6 GDi SLE Sky 4x2 5p	25.490	6,8	135
G	IX35 1.6 GDi Stadt 4x2 5p	22.490	6,8	135
G	IX35 1.6 GDi Stadt Sky 4x2 5p	23.390	6,8	135
G	IX35 1.6 GDi Tecno 4x2 5p	24.490	6,8	135
G	IX35 1.6 GDi Tecno 4x2 5p	24.800	6,8	135
G	IX35 1.6 GDi Tecno Sky 4x2 5p	25.390	6,8	135
G	IX35 1.6 GDi Tecno Sky 4x2 5p	25.750	6,8	135
G	IX35 1.6 GDi Tecno Star 4x2 5p	26.300	6,8	135
G	IX35 1.6 GDi Tecno Star Sky 4x2 5p	27.250	6,8	135
D	SANTA FE 2.0 CRDi Essence 4x2 5S 5p	32.800	6,1	150
D	SANTA FE 2.0 CRDi Essence 4x2 7S 5p	33.400	6,1	150
D	SANTA FE 2.2 CRDi Klass 4x2 7S 5p	36.700	5,6	197
D	SANTA FE 2.2 CRDi Klass 4x4 7S 5p	38.700	5,7	197
D	SANTA FE 2.2 CRDi Klass Nav 4x2 7S 5p	37.990	5,6	197
D	SANTA FE 2.2 CRDi Klass Nav 4x4 7S 5p	39.990	5,7	197
D	SANTA FE 2.2 CRDi Style Auto 4x4 7S 5p	46.500	6,8	197
D	SANTA FE 2.2 CRDi Style Brown Edition Auto 4x4 7S 5p	46.500	6,8	197
D	SANTA FE 2.2 CRDi Tecno 4x4 7S 5p	42.300	6,1	197
D	SANTA FE 2.2 CRDi Tecno Auto 4x4 7S 5p	42.300	6,8	197
D	GRAND SANTA FE 2.2 CRDi Style Auto 4x4 7S 5p	49.700	7,6	197
D	GRAND SANTA FE 2.2 CRDi Style Brown Auto 4x4 7S 5p	49.700	7,6	197

Infiniti

Importador: Infiniti Spain, C/ Antonio Maura, 18, 2º B. 28014 Madrid. **Teléfono:** 915238707. **Red de postventa:** 8 puntos de asistencia en toda España. **Garantía:** Tres años o 100.000 km. **Web:** www.infiniti.es

Tipo de combustible	Modelo	Precio en euros	Consumo (l/100km)	Potencia (CV)
G	Q60 3.7 V6 VVEL GT COUPE AUTO 2p	53.050	10,5	320
G	Q60 3.7 V6 VVEL S COUPE AUTO 2p	55.550	10,5	320
G	Q60 3.7 V6 VVEL S PREMIUM COUPE AUTO 2p	60.260	10,5	320
G	Q60 3.7 V6 VVEL GT PREMIUM CABRIO AUTO 2p	66.700	11,4	320
D	Q50 2.2D 4p	34.900	4,4	170
D	Q50 2.2D AUTO 4p	37.675	4,8	170
D	Q50 2.2D GT 4p	38.850	4,4	170
D	Q50 2.2D GT AUTO 4p	41.475	4,8	170
D	Q50 2.2D GT PREMIUM 4p	42.250	4,4	170
D	Q50 2.2D GT PREMIUM AUTO 4p	44.875	4,8	170
D	Q50 2.2D Q DESIGN AUTO 4p	47.875	4,8	170
D	Q50 2.2D GT SPORT 4p	46.150	4,5	170
D	Q50 2.2D GT SPORT AUTO 4p	48.775	4,9	170
E	Q50 3.5 V6 HYBRID GT SPORT AWD AUTO 4p	61.120	6,8	364
E	Q50 3.5 V6 HYBRID GT SPORT RWD AUTO 4p	58.075	6,2	364
E	Q50 3.5 V6 HYBRID RWD AUTO 4p	53.900	6,2	364
D	Q70 2.2D AUTO 4p	45.465	4,9	170
D	Q70 2.2D GT PREMIUM AUTO 4p	50.175	4,9	170
D	Q70 2.2D GT SPORT AUTO 4p	53.225	4,9	170
D	Q70 2.2D GT SPORT TECH AUTO 4p	56.175	4,9	170
E	Q70 3.5H V6 GT PREMIUM TECH AUTO 4p	64.595	6,2	364
G	Q70 3.7 V6 GT SPORT TECH AUTO 4p	66.845	10,2	320
G	QX50 3.7 V6 VVEL GT AWD AUTO 5p	62.840	11,3	320
G	QX50 3.7 V6 VVEL GT PREMIUM AWD AUTO 5p	67.570	11,3	320
D	QX50 3.0D V6 AWD AUTO 5p	55.950	8,5	238
D	QX50 3.0D V6 GT AWD AUTO 5p	62.230	8,5	238
D	QX50 3.0D V6 GT PREMIUM AWD AUTO 5p	66.940	8,5	238
D	QX70 3.0D V6 GT AWD AUTO 5p	68.500	9	238
D	QX70 3.0D V6 GT PREMIUM AWD AUTO 5p	75.200	9	238
D	QX70 3.0D V6 S AWD AUTO 5p	71.500	9	238
D	QX70 3.0D V6 S DESIGN AWD AUTO 5p	79.200	9	238
D	QX70 3.0D V6 S PREMIUM AWD AUTO 5p	78.200	9	238
G	QX70 3.7 V6 VVEL GT AWD AUTO 5p	69.000	12,1	320
G	QX70 3.7 V6 VVEL GT PREMIUM AWD AUTO 5p	75.700	12,1	320
G	QX70 3.7 V6 VVEL S AWD AUTO 5p	72.000	12,1	320
G	QX70 3.7 V6 VVEL S PREMIUM AWD AUTO 5p	78.700	12,1	320
G	QX70 5.0 V8 S PREMIUM AWD AUTO 5p	89.900	13,1	390

Jaguar

Importador: Jaguar Hispania, S.A. Paseo de la Castellana, 130. 8ª planta. 28046 Madrid. **Teléfono:** 915786100. **Garantía:** Tres años sin límite de kilómetros. **Red de postventa:** 43 puntos en toda España. **Web:** www.jaguar.es

Tipo de combustible	Modelo	Precio en euros	Consumo (l/100km)	Potencia (CV)
D	XE 2.0 AJ200D Diesel Auto RWD XE Portfolio 4p	45.092	4,2	180
D	XE 2.0 AJ200D Diesel Auto RWD XE Prestige 4p	41.788	4,2	180
D	XE 2.0 AJ200D Diesel Auto RWD XE Pure 4p	39.500	4,2	180
D	XE 2.0 AJ200D Diesel Auto RWD XE R-Sport 4p	43.466	4,2	180
D	XE 2.0 AJ200D Diesel RWD 180cv Portfolio 4p	42.592	4,2	180
D	XE 2.0 AJ200D Diesel RWD 180cv Prestige 4p	39.288	4,2	180
D	XE 2.0 AJ200D Diesel RWD 180cv R-Sport 4p	40.966	4,2	180
D	XE 2.0 AJ200D Diesel RWD 180cv XE-Pure 4p	37.000	4,2	180
G	XE 2.0 GTDi «Minus» Petrol RWD Aut Portfoli 4p	45.043	7,5	200
G	XE 2.0 GTDi «Minus» Petrol RWD Aut Prestige 4p	41.472	7,5	200
G	XE 2.0 GTDi «Minus» Petrol RWD Auto Pure 4p	39.000	7,5	200
G	XE 2.0 GTDi «Minus» Petrol RWD Auto R-Sport 4p	43.285	7,5	200
G	XE 2.0 P GTDi High 240cv Auto. Portfolio 4p	50.043	7,5	240
G	XE 2.0 P GTDi High 240cv Auto. Prestige 4p	46.472	7,5	240
G	XE 2.0 P GTDi High 240cv Auto. Pure 4p	44.000	7,5	240
G	XE 2.0 P GTDi High 240cv Auto. R-Sport 4p	48.285	7,5	240
G	XE 3.0 AJ126 Supercharged 340cv Auto. S 4p	60.919	8,1	340
D	XF 2.2 Diésel Classic 4p	47.995	5,2	200
D	XF 2.2 Diésel Luxury 4p	50.863	5,2	200
D	XF 2.2 Diésel Premium Luxury 4p	58.240	5,2	200
D	XF 2.2 Diésel R-Sport 4p	54.007	5,2	200
D	XF 3.0 V6 Diésel Luxury 4p	56.190	6	240
D	XF 3.0 V6 Diésel Premium Luxury 4p	63.567	6	240
D	XF 3.0 V6 Diésel R-Sport 4p	59.334	6	240
D	XF 3.0 V6 Diésel S Portfolio 4p	74.169	6	275
D	XF 3.0 V6 Diésel S Premium Luxury 4p	67.767	6	275
G	XF 2.0 i4 Classic 4p	50.971	8,1	240
G	XF 2.0 i4 Luxury 4p	53.925	8,1	240
G	XF 2.0 i4 Premium Luxury 4p	61.608	8,1	240
G	XF 2.0 i4 R-Sport 4p	57.194	8,1	240
G	XF 3.0 V6 S/C Portfolio 4p	78.944	9,3	340
G	XF 3.0 V6 S/C Portfolio AWD 4p	82.300	9,6	340
G	XF 3.0 V6 S/C Premium Luxury 4p	72.043	9,3	340
G	XF 3.0 V6 S/C Premium Luxury AWD 4p	75.400	9,6	340
G	XF 5.0 V8 S/C XFR 4p	109.214	11,6	510
G	XF 5.0 V8 S/C XFR-S 4p	126.000	11,6	550
D	XF 2.2 Diésel Classic Sportbrake 5p	50.850	5,2	200
D	XF 2.2 Diésel Luxury Sportbrake 5p	53.700	5,2	200
D	XF 2.2 Diésel Premium Luxury Sportbrake 5p	61.100	5,2	200
D	XF 2.2 Diésel R-Sport Sportbrake 5p	56.844	5,2	200
D	XF 3.0 V6 Diésel Luxury Sportbrake 5p	61.750	6,1	240
D	XF 3.0 V6 Diésel Premium Luxury Sportbrake 5p	69.150	6,1	240
D	XF 3.0 V6 Diésel R-Sport Sportbrake 5p	65.019	6,1	240
D	XF 3.0 V6 Diésel S Portfolio Sportbrake 5p	79.750	6,1	275
D	XF 3.0 V6 Diésel S Premium Luxury Sportbrak 5p	73.350	6,1	275
G	XF 5.0 V8 S/C XFR-S 5p	128.733	12,7	550
D	XJ 3.0 Diesel SWB Luxury 4p	85.440	6,1	275
D	XJ 3.0 Diesel SWB Portfolio 4p	98.530	6,1	275
D	XJ 3.0 Diesel SWB Premium Luxury 4p	90.950	6,1	275
G	XJ 3.0 L S/C SWB Luxury 4p	94.080	9,6	340
G	XJ 3.0 L S/C SWB Portfolio 4p	108.180	9,6	340
G	XJ 3.0 L S/C SWB Portfolio AWD 4p	112.680	9,6	340
G	XJ 3.0 L S/C SWB Premium Luxury 4p	99.890	9,6	340
G	XJ 3.0 L S/C SWB Premium Luxury AWD 4p	105.310	9,6	340
G	XJ 5.0L S/C XJR SWB Ult 4p	161.150	11,6	550
D	XJ 3.0 Diesel LWB Portfolio 4p	107.450	6,3	275
D	XJ 3.0 Diesel LWB Premium Luxury 4p	98.950	6,3	275
G	XJ 3.0L S/C LWB Portfolio (JT5) 4p	113.290	9,6	340
G	XJ 3.0L S/C LWB Portfolio AWD 4p	117.890	9,6	340
G	XJ 3.0L S/C LWB Premium Luxury (JT3) 4p	104.490	9,6	340
G	XJ 3.0L S/C LWB Premium Luxury AWD 4p	109.910	9,6	340
G	F-TYPE S V6 3.0 S/C Convertible 2p	97.500	9,1	380
G	F-TYPE S V6 3.0 S/C Convertible 2p	98.270	9,1	380
G	F-TYPE S V8 5.0 S/C Convertible 2p	114.600	11,1	495
G	F-TYPE S V8 5.0 S/C Convertible 2p	115.370	11,1	495
G	F-TYPE V6 3.0 S/C Convertible 2p	84.400	9	340
G	F-TYPE V6 3.0 S/C Convertible 2p	85.170	9	340
G	F-TYPE R V8 5.0 S/C Coupé 3p	119.070	11,1	550
G	F-TYPE S V6 3.0 S/C Coupé 3p	90.320	9,1	380
G	F-TYPE V6 3.0 S/C Coupé 3p	77.220	8,8	340
G	XK 5.0 V8 Portfolio Convertible 2p	125.064	11,2	385
G	XK 5.0 V8 Portfolio Convertible 2p	125.100	11,2	385
G	XK 5.0 V8 Convertible 2p	115.810	11,2	385
G	XK 5.0 V8 Convertible 2p	115.900	11,2	385
G	XKR 5.0 V8 Convertible 2p	132.735	12,3	510
G	XKR 5.0 V8 Convertible 2p	136.700	12,3	510
G	XKR-S 5.0 V8 Coonvertible 2p	158.656	12,3	550
G	XKR-S 5.0 V8 Coonvertible 2p	158.700	12,3	550
G	XK 5.0 V8 Portfolio Coupe 3p	115.600	11,2	385
G	XK 5.0 V8 Portfolio Coupe 3p	115.605	11,2	385
G	XK 5.0 V8 Coupé 3p	106.350	11,2	385
G	XK 5.0 V8 Coupé 3p	106.400	11,2	385
G	XKR 5.0 V8 Coupé 3p	123.275	12,3	510
G	XKR 5.0 V8 Coupé 3p	127.200	12,3	510
G	XKR-S 5.0 V8 Coupe 3p	149.197	12,3	550
G	XKR-S 5.0 V8 Coupe 3p	149.200	12,3	550

Jeep

Importador: Importador: Fiat Auto España, S.A. Carretera de Barcelona, kilómetro 27,500. 28804 Alcalá de Henares (Madrid). Teléfono: 918 853 700. **Red de postventa:** 76 puntos de asistencia en toda España. **Garantía:** Dos años sin límite de km. **Web:** www.jeep.es

Tipo de combustible	Modelo	Precio en euros	Consumo (l/100km)	Potencia (CV)
D	RENEGADE 1.6 Mjet Limited 4x2 5p	24.950	4,6	120
D	RENEGADE 1.6 Mjet Longitude 4x2 5p	23.300	4,6	120
D	RENEGADE 1.6 Mjet Opening Edition 4x2 5p	27.400	4,6	120
D	RENEGADE 1.6 Mjet Sport 4x2 5p	22.100	4,6	120
D	RENEGADE 2.0 Mjet Limited 4x4 120 CV Active Drive 5p	28.000	5,1	120
D	RENEGADE 2.0 Mjet Limited 4x4 140 CV Active Drive 5p	29.000	5,1	140
D	RENEGADE 2.0 Mjet Limited 4x4 140 CV Auto AD Low 5p	31.500	5,8	140
D	RENEGADE 2.0 Mjet Longitude 4x4 120 CV Active Dri 5p	26.350	5,1	120
D	RENEGADE 2.0 Mjet Longitude 4x4 140 CV Active Dri 5p	27.350	5,1	140
D	RENEGADE 2.0 Mjet Trailhawk 4x4 170CV Auto AD Low 5p	33.000	5,9	170
G	RENEGADE 1.4 Mair Limited 4x2 140 CV 5p	24.600	6	140
G	RENEGADE 1.4 Mair Longitude 4x2 140 CV 5p	22.950	6	140
D	CHEROKEE 2.0 CRD 140 CV Limited 4x2 5p	41.650	5,3	140
D	CHEROKEE 2.0 CRD 140 CV Limited 4x2 5p	41.650	5,3	140
D	CHEROKEE 2.0 CRD 140 CV Longitude 4x2 5p	36.250	5,3	140
D	CHEROKEE 2.0 CRD 140 CV Longitude 4x2 5p	36.250	5,3	140
D	CHEROKEE 2.0 CRD 140 CV Longitude Business 4x2 5p	38.650	5,3	140
D	CHEROKEE 2.0 CRD 140 CV Limited 4x4 Active D. I 5p	44.400	5,6	140
D	CHEROKEE 2.0 CRD 140 CV Limited 4x4 Active D. I 5p	44.400	5,6	140
D	CHEROKEE 2.0 CRD 140 CV Longitude 4x4 Active D. I 5p	39.000	5,6	140
D	CHEROKEE 2.0 CRD 140 CV Longitude 4x4 Active D. I 5p	39.000	5,6	140
D	CHEROKEE 2.0 CRD 170 CV Limited Auto 4x4 Ac. D.II 5p	50.450	5,8	170
D	CHEROKEE 2.0 CRD 170 CV Limited Auto 4x4 Ac. D.II 5p	50.450	5,8	170
D	CHEROKEE 2.0 CRD 170 CV Limited Auto 4x4 Act. D.I 5p	48.500	5,8	170
D	CHEROKEE 2.0 CRD 170 CV Limited Auto 4x4 Act. D.I 5p	48.500	5,8	170
D	CHEROKEE 2.0 CRD 170 CV Longitude Auto 4x4 Ac.D.I 5p	43.100	5,8	170
D	CHEROKEE 2.0 CRD 170 CV Longitude Auto 4x4 Ac.D.I 5p	43.100	5,8	170
D	CHEROKEE 2.0CRD 140CV Longitude Business 4x4 AD I 5p	41.400	5,6	140
D	CHEROKEE 2.0CRD 170 Longitude Busi. Auto 4x4 AD I 5p	45.500	5,8	170
G	CHEROKEE 3.2 Limited Auto 4x4 Active Drive I 5p	55.750	9,3	271
G	CHEROKEE 3.2 Limited Auto 4x4 Active Drive I 5p	55.750	10	271
G	CHEROKEE 3.2 Trailhawk Auto 4x4 Active Drive Lock 5p	53.990	9,6	271
G	CHEROKEE 3.2 Trailhawk Auto 4x4 Active Drive Lock 5p	53.990	10	271
D	WRANGLER 2.8 CRD Polar 5p	47.414	7,4	200
D	WRANGLER 2.8 CRD Polar Auto 5p	50.585	8,3	200
D	WRANGLER 2.8 CRD Rubicon Auto 5p	46.983	8,6	200
D	WRANGLER 2.8 CRD Rubicon X Auto 5p	53.000	8,6	200
D	WRANGLER 2.8 CRD Sahara 5p	41.831	7,4	200
D	WRANGLER 2.8 CRD Sahara Auto 5p	44.788	8,3	200
D	WRANGLER 2.8 CRD Sport 5p	36.587	7,1	200
D	WRANGLER 2.8 CRD X Auto 5p	48.861	8,8	200
D	WRANGLER 2.8 CRD Polar 3p	44.927	7,1	200
D	WRANGLER 2.8 CRD Polar Auto 3p	48.003	8,1	200
D	WRANGLER 2.8 CRD Rubicon Auto 3p	44.401	8,6	200
D	WRANGLER 2.8 CRD Rubicon X Auto 3p	50.450	8,6	200
D	WRANGLER 2.8 CRD Sahara 3p	39.344	7,1	200
D	WRANGLER 2.8 CRD Sahara Auto 3p	42.206	8,1	200
D	WRANGLER 2.8 CRD Sport 3p	34.077	7,1	200
D	WRANGLER 2.8 CRD X Auto 3p	46.279	8,1	200
D	GRAND CHEROKEE 3.0 V6 Diesel Laredo 190 CV 5p	53.514	7,5	190
D	GRAND CHEROKEE 3.0 V6 Diesel Limited 190 CV 5p	60.385	7,5	190
D	GRAND CHEROKEE 3.0 V6 Diesel Limited 250 CV 5p	64.307	7,5	250
D	GRAND CHEROKEE 3.0 V6 Diesel Overland 250 CV 5p	73.388	7,5	250
G	GRAND CHEROKEE 3.6 V6 Overland 5p	71.273	13,8	286
G	GRAND CHEROKEE 5.7 V8 HEMI Overland 5p	80.232	13	352
G	GRAND CHEROKEE 6.4 V8 HEMI SRT 5p	94.758	14	468
D	GRAND CHEROKEE 3.0 V6 Diesel Summit 250 CV 5p	77.572	7,5	250

Kia

Importador: Kia Motors Iberia S.A.U. C/ Anabel Segura, 16. 28108 Alcobendas (Madrid). **Teléfono:** 915796466. **Garantía:** Siete años o 150.000 kilómetros, los primeros 3 sin límite. **Red de postventa:** 122 puntos de asistencia en toda España. **Web:** www.kia.es

Tipo de combustible	Modelo	Precio en euros	Consumo (l/100km)	Potencia (CV)
G	PICANTO 1.0 CVVT 69CV Basic 3p	10.145	4,2	69
G	PICANTO 1.0 CVVT 69CV Concept 3p	11.395	4,2	69
G	PICANTO 1.0 CVVT 69CV Concept 5p	11.705	4,2	69
G	PICANTO 1.0 CVVT 69CV Urban 5p	11.705	4,2	69
G	RIO 1.2 CVVT 84CV Basic 3p	12.610	5	84
G	RIO 1.2 CVVT 84CV Concept 3p	13.750	5	84
G	RIO 1.2 CVVT 84CV Drive 3p	15.050	5	84
D	RIO 1.1 CRDi WGT 75CV Concept 5p	15.565	3,8	75
D	RIO 1.1 CRDi WGT 75CV Drive 5p	16.865	3,8	75
D	RIO 1.1 CRDi WGT 75CV Emotion 5p	18.065	3,8	75
G	RIO 1.2 CVVT 84CV Concept 5p	14.265	5	84
G	RIO 1.2 CVVT 84CV Drive 5p	15.565	5	84
G	RIO 1.2 CVVT 84CV Emotion 5p	16.765	5	84
D	VENGA 1.4 CRDi WGT 90CV Concept 5p	17.750	4,5	90
D	VENGA 1.6 CRDi VGT 115CV Concept Eco-Dynamics 5p	18.750	4,4	115
D	VENGA 1.6 CRDi VGT 128CV Drive Eco-Dynamics 5p	20.050	4,4	128
D	VENGA 1.6 CRDi VGT 128CV Emotion Eco-Dynamics 5p	21.400	4,4	128
D	VENGA 1.6 CRDi VGT 128CV x-Tech Eco-Dynamics 5p	20.300	4,4	128
G	VENGA 1.4 CVVT 90CV Basic 5p	15.700	6	90
G	VENGA 1.4 CVVT 90CV Concept 5p	16.750	6	90
G	VENGA 1.4 CVVT 90CV Drive 5p	18.050	6	90
G	VENGA 1.6 CVVT 124CV Drive 5p	18.750	6,4	124
D	SOUL 1.6 CRDi 128CV Concept Eco-Dynamics 5p	18.975	4,8	128
D	SOUL 1.6 CRDi 128CV Drive Eco-Dynamics 5p	20.675	4,8	128
D	SOUL 1.6 CRDi 128CV Emotion 5p	24.300	5	128
E	SOUL Eléctrico 5p	32.790		111
E	SOUL Eléctrico (CHAdeMO) 5p	35.790		111
G	SOUL 1.6 GDi 132CV Concept Eco-Dynamics 5p	17.575	6,5	132
G	SOUL 1.6 GDi 132CV Drive Eco-Dynamics 5p	19.275	6,5	132
D	CEED 1.6 CRDi VGT 110CV Concept 3p	19.300	4	110
D	CEED 1.6 CRDi VGT 110CV Drive 3p	20.785	4,1	110
D	CEED 1.6 CRDi VGT 128CV Emotion Automático 3p	28.125	5,5	128
D	CEED 1.6 CRDi VGT 128CV Emotion Eco-Dynamics 3p	24.560	4,3	128
G	CEED 1.4 CVVT 100CV Concept 3p	17.360	6	100
G	CEED 1.6 GDI 135CV Drive 3p	20.390	6,1	135
G	CEED 1.6 GDI 135CV Drive DCT 3p	22.950	6,1	135
G	CEED 1.6 T-GDi 204CV GT 3p	28.885	7,4	204
D	CEED 1.4 CRDi WGT 90CV Concept 5p	18.950	4,1	90
D	CEED 1.4 CRDi WGT 90CV Drive 5p	20.445	4,3	90
D	CEED 1.4 CRDi WGT 90CV x-Tech Eco-Dynamics 5p	21.145	4,2	90
D	CEED 1.6 CRDi VGT 110CV Drive 5p	22.085	4,3	110
D	CEED 1.6 CRDi VGT 128CV Drive 5p	22.085	4,3	128
D	CEED 1.6 CRDi VGT 128CV Emotion Automático 5p	28.575	5,5	128
D	CEED 1.6 CRDi VGT 128CV Emotion Eco-Dynamics 5p	25.010	3,8	128
D	CEED 1.6 CRDi VGT 128CV x-Tech Eco-Dynamics 5p	22.785	3,8	128
G	CEED 1.4 CVVT 100CV Concept 5p	17.810	6	100
G	CEED 1.4 CVVT 100CV Drive 5p	19.300	6,1	100
G	CEED 1.6 GDI 135CV Drive 5p	20.840	6,1	135
G	CEED 1.6 GDI 135CV Drive DCT 5p	23.400	6,1	135
D	CEED 1.6 CRDi VGT 110CV Concept 5p	20.675	4,3	110
D	CEED 1.6 CRDi VGT 128CV Drive 5p	23.010	4,5	128
D	CEED 1.6 CRDi VGT 128CV Emotion Automático 5p	29.500	5,6	128
D	CEED 1.6 CRDi VGT 128CV Emotion Eco-Dynamics 5p	25.935	4,4	128
G	CEED 1.6 GDI 135CV Drive 5p	21.765	6,5	135
G	CEED 1.6 GDI 135CV Drive DCT 5p	24.325	6,4	135
D	OPTIMA 1.7 CRDi 136CV Concept 4p	27.150	5,1	136
D	OPTIMA 1.7 CRDi 136CV Drive 4p	31.835	5,1	136
D	OPTIMA 1.7 CRDi 136CV Emotion Automático 4p	36.585	6	136
D	OPTIMA 1.7 CRDi 136CV Emotion Eco-Dynamics 4p	34.835	4,9	136
D	CARENS 1.7 CRDi VGT 115CV Concept Eco-Dynam 5pl 5p	21.835	4,6	115
D	CARENS 1.7 CRDi VGT 115CV Drive Eco-Dynam 5pl 5p	23.470	4,6	115
D	CARENS 1.7 CRDi VGT 136CV Drive 5pl 5p	25.015	5,1	136
D	CARENS 1.7 CRDi VGT 136CV Emotion Eco-Dynam 7pl 5p	29.305	5	136
G	CARENS 1.6 GDi 135CV Concept 5pl 5p	20.290	6,8	135
G	CARENS 1.6 GDi 135CV Drive 5pl 5p	21.990	6,8	135
D	SPORTAGE 1.7 CRDI 115CV VGT Emotion 4x2 5p	31.010	5,3	115
D	SPORTAGE 1.7 CRDI VGT 115CV Concept 4x2 5p	24.470	5,3	115
D	SPORTAGE 1.7 CRDI VGT 115CV Drive 4x2 5p	26.260	5,3	115
D	SPORTAGE 1.7 CRDI VGT 115CV x-Tech Eco-Dynam 4x2 5p	27.025	5,2	115
D	SPORTAGE 2.0 CRDI 136CV VGT Drive 4x2 5p	28.615	5,5	136
D	SPORTAGE 2.0 CRDI VGT 136CV Drive 4x4 5p	30.715	5,7	136
D	SPORTAGE 2.0 CRDI VGT 184CV Emotion 4x4 5p	36.465	6,1	184
D	SPORTAGE 2.0 CRDI VGT 184CV Emotion Auto 4x4 5p	39.105	7,2	184
G	SPORTAGE 1.6 GDI 135CV Basic 4x2 5p	21.150	6,8	135
G	SPORTAGE 1.6 GDI 135CV Concept 4x2 5p	22.260	6,8	135
G	SPORTAGE 1.6 GDI 135CV Drive 4x2 5p	24.050	6,8	135
G	SPORTAGE 1.6 GDI 135CV Emotion 4x2 5p	28.800	6,8	135
D	SORENTO 2.2 CRDi 200CV Concept 4x2 5p	37.990	5,7	200
D	SORENTO 2.2 CRDi 200CV Drive 4x2 5p	40.490	5,7	200
D	SORENTO 2.2 CRDi 200CV Drive 4x4 5p	42.990	5,7	200
D	SORENTO 2.2 CRDi 200CV Drive Auto 4x2 5p	42.490	6,5	200
D	SORENTO 2.2 CRDi 200CV Drive Auto 4x4 5p	44.990	6,8	200
D	SORENTO 2.2 CRDi 200CV Emotion 4x4 5p	46.490	5,7	200
D	SORENTO 2.2 CRDi 200CV Emotion Auto 4x4 5p	48.490	6,8	200
D	SORENTO 2.2 CRDi Emotion Auto 4x4 (Pack Luxury) 5p	51.690	6,8	200

Lada

Importador: Automóviles Rusos, S. A. U. Avda. Virgen Imposibles, 196. P.I. Villacedre, 24009 León. **Teléfono:** 902 212143. **Garantía:** Dos años sin límite de kilómetros. **Red de postventa:** 35 puntos de asistencia en toda España. **Web:** www.lada-vaz.com

Tipo de combustible	Modelo	Precio en euros	Consumo (l/100km)	Potencia (CV)
G	4X4 1.7L 8v 4X4 3p	12.888	9,5	83
G	PRIORA 1.6L 16v 5 puertas Luxe 5p	11.704	6,5	98
G	PRIORA 1.6L 16v Familiar Luxe 5p	11.749	6,5	98
G	PRIORA 1.6L 16v Sedán Luxe 4p	11.527	6,5	98

Lamborghini

Importador: Lamborghini Madrid. Vía de las Dos Castillas, 9. 28224 Pozuelo de Alarcón, Madrid. **Teléfono:** 917154011. ***Red de postventa:** 1 puntos de asistencia en toda España. **Web:** www.lamborghinimadrid.es/

Tipo de combustible	Modelo	Precio en euros	Consumo (l/100km)	Potencia (CV)
G	HURACAN LP 610-4 2p	230.096	12,5	610
G	AVENTADOR 6.5 V12 LP 700-4 2p	366.525	16	700
G	AVENTADOR 6.5 V12 LP 700-4 Roadster 2p	407.250	16	700
G	AVENTADOR 6.5 V12 LP 720-4 50 Anniversario Roads 2p	509.334	16	720

Lancia

Importador: Fiat Auto España. Carretera de Barcelona, km 27,500. 28804 Alcalá de Henares (Madrid). **Teléfono:** 918 853 700. **Garantía:** Dos años sin límite de km. **Red de postventa:** 76 puntos de asistencia en toda España. **Web:** www.lancia.es

Tipo de combustible	Modelo	Precio en euros	Consumo (l/100km)	Potencia (CV)
D	YPSILON 1.3 Elefantino Multijet II S&S 5p	17.250	3,8	95
D	YPSILON 1.3 Elle Multijet II 5p	19.440	3,8	95
D	YPSILON 1.3 Gold Multijet II 5p	17.750	3,8	95
G	YPSILON 0.9 Twin Air Gold MTA 5p	17.170	4,2	85
G	YPSILON 1.2 Elefantino Evo II 5p	14.635	5,2	69
G	YPSILON 1.2 Elle 5p	16.825	5,2	69
G	YPSILON 1.2 Gold Evo II 5p	15.135	5,2	69
L	YPSILON 1.2 Gold Evo II GLP 5p	16.775	6,8	69
D	DELTA 1.6 Multijet Ed.Especial «S» 5p	26.700	4,7	120
D	DELTA 1.6 Multijet Gold 5p	25.800	4,5	120
D	DELTA 1.6 Multijet Silver 5p	24.000	4,4	105
D	THEMA 3.0 Multijet EXECUTIVE 4p	55.575	7,2	239
D	VOYAGER 2.8 CRD Ed. Limitada «Family Class» 5p	43.530	7,9	178
D	VOYAGER 2.8 CRD Ed.Especial «S» 5p	49.350	7,9	178
D	VOYAGER 2.8 CRD PLATINUM 5p	52.245	7,9	178
D	VOYAGER 2.8 CRD SILVER 5p	41.780	7,9	178

Land Rover

Importador: Land Rover España, S.L. Paseo de la Castellana, 130. 28046 Madrid. **Teléfono:** 915786100. **Garantía:** Tres años sin límite de kilómetros. **Red de postventa:** 171 puntos de venta y servicio en toda España. **Web:** www.landrover.es

Tipo de combustible	Modelo	Precio en euros	Consumo (l/100km)	Potencia (CV)
D	DEFENDER 90 SW E 3p	33.410	10,2	122
D	DEFENDER 90 SW SE 3p	37.390	10,2	122
D	DEFENDER 110 SW E 5p	37.040	11,1	122
D	DEFENDER 110 SW SE 5p	41.020	11,1	122
D	FREELANDER 2.2 ed4 S 4x2 150cv 5p	29.560	6	150
D	FREELANDER 2.2 ed4 SE 4x2 150cv 5p	33.700	6	150
D	FREELANDER 2.2 ed4 SE Dynamic 4x2 150cv 5p	39.180	6	150
D	FREELANDER 2.2 SD4 Auto HSE 190cv 5p	48.330	7	190
D	FREELANDER 2.2 SD4 Auto SE 190cv 5p	39.990	7	190
D	FREELANDER 2.2 SD4 Auto SE Dynamic 190cv 5p	45.620	7	190
D	FREELANDER 2.2 Td4 HSE Auto 4x4 150cv 5p	47.200	7	150
D	FREELANDER 2.2 Td4 HSE Stop/Start 150cv 5p	44.700	6,2	150
D	FREELANDER 2.2 Td4 S Auto. 4x4 150cv 5p	34.480	7	150
D	FREELANDER 2.2 Td4 S Stop/Start 150cv 5p	31.980	6,2	150
D	FREELANDER 2.2 Td4 SE Auto 4x4 150cv 5p	38.910	7	150
D	FREELANDER 2.2 Td4 SE Dynamic Auto 4x4 150cv 5p	44.540	7	150
D	FREELANDER 2.2 Td4 SE Dynamic Stop/Start 150cv 5p	42.040	6,2	150
D	FREELANDER 2.2 Td4 SE Stop/Start 150cv 5p	36.410	6,2	150
D	DISCOVERY SPORT SD4 4WD HSE 5p	49.050	6,1	190
D	DISCOVERY SPORT SD4 4WD HSE 7 asientos 5p	52.425	6,1	190
D	DISCOVERY SPORT SD4 4WD HSE AT 5p	53.550	6,1	190
D	DISCOVERY SPORT SD4 4WD HSE AT 7 asientos 5p	54.974	6,3	190
D	DISCOVERY SPORT SD4 4WD HSE Lux 5p	55.200	6,1	190
D	DISCOVERY SPORT SD4 4WD HSE Lux 7 asientos 5p	58.819	6,1	190
D	DISCOVERY SPORT SD4 4WD HSE Lux AT 5p	59.950	6,1	190
D	DISCOVERY SPORT SD4 4WD HSE Lux AT 7 asientos 5p	61.374	6,3	190
D	DISCOVERY SPORT SD4 4WD S 5p	38.700	6,1	190
D	DISCOVERY SPORT SD4 4WD S 7 asientos 5p	42.100	6,1	190
D	DISCOVERY SPORT SD4 4WD S AT 5p	42.800	6,1	190
D	DISCOVERY SPORT SD4 4WD S AT 7 asientos 5p	44.661	6,3	190
D	DISCOVERY SPORT SD4 4WD SE 5p	43.350	6,1	190
D	DISCOVERY SPORT SD4 4WD SE 7 asientos 5p	46.498	6,1	190
D	DISCOVERY SPORT SD4 4WD SE AT 5p	47.650	6,1	190
D	DISCOVERY SPORT SD4 4WD SE AT 7 asientos 5p	49.074	6,3	190
D	DISCOVERY SPORT TD4 4WD HSE 5p	46.700	5,7	150
D	DISCOVERY SPORT TD4 4WD HSE 7 asientos 5p	48.070	5,8	150
D	DISCOVERY SPORT TD4 4WD HSE AT 5p	49.200	6	150
D	DISCOVERY SPORT TD4 4WD HSE AT 7 asientos 5p	52.581	6,2	150
D	DISCOVERY SPORT TD4 4WD HSE Lux 5p	52.850	5,7	150
D	DISCOVERY SPORT TD4 4WD HSE Lux 7 asientos 5p	54.220	5,8	150
D	DISCOVERY SPORT TD4 4WD HSE Lux AT 5p	55.350	6	150
D	DISCOVERY SPORT TD4 4WD HSE Lux AT 7 asientos 5p	58.975	6,2	150
D	DISCOVERY SPORT TD4 4WD S 5p	36.350	5,7	150
D	DISCOVERY SPORT TD4 4WD S 7 asientos 5p	38.140	5,8	150
D	DISCOVERY SPORT TD4 4WD S AT 5p	38.850	6	150
D	DISCOVERY SPORT TD4 4WD S AT 7 asientos 5p	42.256	6,2	150
D	DISCOVERY SPORT TD4 4WD SE 5p	41.000	5,7	150
D	DISCOVERY SPORT TD4 4WD SE 7 asientos 5p	42.370	5,8	150
D	DISCOVERY SPORT TD4 4WD SE AT 5p	43.500	6	150
D	DISCOVERY SPORT TD4 4WD SE AT 7 asientos 5p	46.654	6,2	150
D	DISCOVERY 3.0 SDV6 HSE 255cv 5p	68.600	8	256
D	DISCOVERY 3.0 SDV6 SE 255cv 5p	61.400	8	256
D	DISCOVERY 3.0 TDV6 E 211cv 5p	49.200	7,8	211
D	DISCOVERY 3.0 TDV6 HSE 211cv 5p	66.100	7,8	211
D	DISCOVERY 3.0 TDV6 S 211cv 5p	52.200	7,8	211
D	DISCOVERY 3.0 TDV6 SE 211cv 5p	58.900	7,8	211
D	RANGE ROVER EVOQUE 2.2L eD4 150CV 4x2 Prestige 3p	46.100	4,9	150
D	RANGE ROVER EVOQUE 2.2L eD4 150CV 4x2 Pure 3p	36.300	4,9	150
D	RANGE ROVER EVOQUE 2.2L eD4 150CV 4x2 Pure Tech 3p	39.800	4,9	150
D	RANGE ROVER EVOQUE 2.2L SD4 190CV 4x4 Prestige 3p	51.100	5,7	190
D	RANGE ROVER EVOQUE 2.2L SD4 190CV 4x4 Prestige Auto 3p	53.600	5,8	190
D	RANGE ROVER EVOQUE 2.2L SD4 190CV 4x4 Pure 3p	41.300	5,7	190
D	RANGE ROVER EVOQUE 2.2L SD4 190CV 4x4 Pure Auto 3p	43.800	5,8	190
D	RANGE ROVER EVOQUE 2.2L SD4 190CV 4x4 Pure Tech 3p	44.800	5,7	190
D	RANGE ROVER EVOQUE 2.2L SD4 190CV 4x4 Pure Tech Auto 3p	47.300	5,8	190
D	RANGE ROVER EVOQUE 2.2L TD4 150CV 4x4 Prestige 3p	48.000	4,9	150
D	RANGE ROVER EVOQUE 2.2L TD4 150CV 4x4 Prestige Auto 3p	50.500	5,8	150
D	RANGE ROVER EVOQUE 2.2L TD4 150CV 4x4 Pure 3p	38.200	4,9	150
D	RANGE ROVER EVOQUE 2.2L TD4 150CV 4x4 Pure Auto. 3p	40.700	5,8	150
D	RANGE ROVER EVOQUE 2.2L TD4 150CV 4x4 Pure Tech 3p	41.700	4,9	150
D	RANGE ROVER EVOQUE 2.2L TD4 150CV 4x4 Pure Tech Auto. 3p	44.200	5,8	150
G	RANGE ROVER EVOQUE 2.0L Si4 4x4 Prestige 3p	56.400	7,8	240
G	RANGE ROVER EVOQUE 2.0L Si4 4x4 Pure 3p	46.300	7,8	240
G	RANGE ROVER EVOQUE 2.0L Si4 4x4 Pure Tech 3p	49.800	7,8	240
D	RANGE ROVER EVOQUE 2.2L eD4 150CV 4x2 Prestige 5p	45.000	5	150
D	RANGE ROVER EVOQUE 2.2L eD4 150CV 4x2 Pure 5p	35.200	5	150
D	RANGE ROVER EVOQUE 2.2L eD4 150CV 4x2 Pure Tech 5p	38.700	5	150
D	RANGE ROVER EVOQUE 2.2L SD4 190CV 4x4 Prestige 5p	50.000	5,7	190
D	RANGE ROVER EVOQUE 2.2L SD4 190CV 4x4 Prestige Auto 5p	52.500	6	190
D	RANGE ROVER EVOQUE 2.2L SD4 190CV 4x4 Pure 5p	40.200	5,7	190
D	RANGE ROVER EVOQUE 2.2L SD4 190CV 4x4 Pure Auto 5p	42.700	6	190
D	RANGE ROVER EVOQUE 2.2L SD4 190CV 4x4 Pure Tech 5p	43.700	5,7	190
D	RANGE ROVER EVOQUE 2.2L SD4 190CV 4x4 Pure Tech Auto 5p	46.200	6	190
D	RANGE ROVER EVOQUE 2.2L TD4 150CV 4x4 Prestige 5p	46.900	5	150
D	RANGE ROVER EVOQUE 2.2L TD4 150CV 4x4 Prestige Auto 5p	49.400	6	150
D	RANGE ROVER EVOQUE 2.2L TD4 150CV 4x4 Pure 5p	37.100	5	150
D	RANGE ROVER EVOQUE 2.2L TD4 150CV 4x4 Pure Auto. 5p	39.600	6	150
D	RANGE ROVER EVOQUE 2.2L TD4 150CV 4x4 Pure Tech 5p	40.600	5	150
D	RANGE ROVER EVOQUE 2.2L TD4 150CV 4x4 Pure Tech Auto. 5p	43.100	6	150
G	RANGE ROVER EVOQUE 2.0L Si4 4x4 Prestige 5p	55.300	7,8	240
G	RANGE ROVER EVOQUE 2.0L Si4 4x4 Pure 5p	45.200	7,8	240
G	RANGE ROVER EVOQUE 2.0L Si4 4x4 Pure Tech 5p	48.700	7,8	240
D	RANGE ROVER EVOQUE 2.2L eD4 150CV 4x2 Dynamic 3p	45.300	4,9	150
D	RANGE ROVER EVOQUE 2.2L SD4 190CV 4x4 Dynamic 3p	50.300	5,7	190
D	RANGE ROVER EVOQUE 2.2L SD4 190CV 4x4 Dynamic Auto 3p	52.800	5,8	190
D	RANGE ROVER EVOQUE 2.2L TD4 150CV 4x4 Dynamic 3p	47.200	4,9	150
D	RANGE ROVER EVOQUE 2.2L TD4 150CV 4x4 Dynamic Auto 3p	49.700	5,8	150
G	RANGE ROVER EVOQUE 2.0L Si4 4x4 Dynamic 3p	55.500	7,8	240
D	RANGE ROVER EVOQUE 2.2L eD4 150CV 4x2 Dynamic 5p	44.200	5	150
D	RANGE ROVER EVOQUE 2.2L SD4 190CV 4x4 Dynamic 5p	49.200	5,7	190
D	RANGE ROVER EVOQUE 2.2L SD4 190CV 4x4 Dynamic Auto 5p	51.700	6	190
D	RANGE ROVER EVOQUE 2.2L TD4 150CV 4x4 Dynamic 5p	46.100	5	150
D	RANGE ROVER EVOQUE 2.2L TD4 150CV 4x4 Dynamic Auto 5p	48.600	6	150
G	RANGE ROVER EVOQUE 2.0L Si4 4x4 Dynamic 5p	54.400	7,8	240
D	RANGE ROVER SPORT 3.0 SDV6 306cv Autobiography 5p	97.100	7	306
D	RANGE ROVER SPORT 3.0 SDV6 306cv Autobiography Dynamic 5p	99.300	7	306
D	RANGE ROVER SPORT 3.0 SDV6 306cv HSE 5p	84.400	7	306
D	RANGE ROVER SPORT 3.0 SDV6 306cv HSE Dynamic 5p	87.200	7	306
D	RANGE ROVER SPORT 3.0 SDV6 306cv SE 5p	78.200	7	306
D	RANGE ROVER SPORT 3.0 TDV6 258cv HSE 5p	79.000	7,3	258
D	RANGE ROVER SPORT 3.0 TDV6 258cv S 5p	66.000	7,3	258
D	RANGE ROVER SPORT 3.0 TDV6 258cv SE 5p	71.700	7,3	258
D	RANGE ROVER SPORT 4.4 SDV8 339cv Autobiography 5p	107.700	8,7	339
D	RANGE ROVER SPORT 4.4 SDV8 339cv Autobiography Dynamic 5p	109.800	8,7	339
D	RANGE ROVER SPORT 4.4 SDV8 339cv HSE 5p	94.600	8,7	339
D	RANGE ROVER SPORT 4.4 SDV8 339cv HSE Dynamic 5p	97.300	8,7	339
E	RANGE ROVER SPORT 3.0 SDV6 Hyb 340cv Autobiography Dynamic 5p	108.600	6,4	340
E	RANGE ROVER SPORT 3.0 SDV6 Hybrid 340cv Autobiography 5p		6,4	340
E	RANGE ROVER SPORT 3.0 SDV6 Hybrid 340cv Dynamic 5p	96.800	6,4	340
E	RANGE ROVER SPORT 3.0 SDV6 Hybrid 340cv HSE 5p	95.100	6,4	340
G	RANGE ROVER SPORT 5.0 V8 SC 510cv Autobiography Dynamic 5p	113.700	12,8	510
G	RANGE ROVER SPORT 5.0 V8 SC 510cv HSE Dynamic 5p	101.300	12,8	510
G	RANGE ROVER SPORT SVR 5.0 V8 SC 550cv 5p	141.900	12,8	550
D	RANGE ROVER 3.0 TDV6 (258CV) HSE 5p	100.900	7,5	258
D	RANGE ROVER 3.0 TDV6 (258CV) HSE 5p	100.900	7,5	258
D	RANGE ROVER 3.0 TDV6 (258CV) VOGUE 5p	111.900	7,5	258
D	RANGE ROVER 3.0 TDV6 (258CV) VOGUE 5p	111.900	7,5	258
D	RANGE ROVER 4.4 SDV8 (340CV) Autobiography 5p	141.300	8,7	340
D	RANGE ROVER 4.4 SDV8 (340CV) Autobiography 5p	141.300	8,7	340
D	RANGE ROVER 4.4 SDV8 (340CV) VOGUE 5p	125.900	8,7	340
D	RANGE ROVER 4.4 SDV8 (340CV) VOGUE 5p	125.900	8,7	340
E	RANGE ROVER 3.0 SDV6 Hybrid (340CV) Autobiography 5p	142.100	6,4	340
E	RANGE ROVER 3.0 SDV6 Hybrid (340CV) Autobiography 5p	142.100	6,4	340
G	RANGE ROVER 5.0 V8 Supercharged (510CV) VOGUE 5p	133.000	12,8	510
G	RANGE ROVER 5.0 V8 Supercharged (510CV) VOGUE 5p	133.000	12,8	510
G	RANGE ROVER 5.0 V8 Supercharged Autobiography 510cv 5p	148.400	12,8	510
G	RANGE ROVER 5.0 V8 Supercharged Autobiography 510cv 5p	148.400	12,8	510
D	RANGE ROVER 4.4 SDV8 (340CV) Autobiography LWB 5p	147.400	8,7	340
D	RANGE ROVER 4.4 SDV8 (340CV) Autobiography LWB 5p	147.400	8,7	340
E	RANGE ROVER 3.0 SDV6 Hybrid (340CV) Autobiograph LWB 5p	148.100	6,4	340
E	RANGE ROVER 3.0 SDV6 Hybrid (340CV) Autobiograph LWB 5p	148.100	6,4	340
G	RANGE ROVER 5.0 V8 Supercharged Autobiography LWB 5p	154.500	12,8	510
G	RANGE ROVER 5.0 V8 Supercharged Autobiography LWB 5p	154.500	12,8	510

Lexus

Importador: Lexus España D.A.S.L. Avda. Burgos, 116. 28050 Madrid. **Teléfono:** 902 300 503. **Garantía:** Cinco años sin límite de km. Red de postventa: 132 puntos. **Web:** www.mundolexus.es

Tipo de combustible	Modelo	Precio en euros	Consumo (l/100km)	Potencia (CV)
E	CT 200h Eco 5p	23.900	3,6	136
E	CT 200h Executive 5p	28.450	3,8	136
E	CT 200h Executive + Navibox 5p	30.000	3,8	136
E	CT 200h F-Sport 5p	34.100	4,1	136
E	CT 200h F-Sport + Cuero 5p	36.500	4,1	136
E	CT 200h Fuji 5p	29.900	3,8	136
E	CT 200h Luxury 5p	39.200	3,8	136
E	CT 200h Luxury 17» 5p	39.900	4,1	136
E	IS 300h Corporate 4p	38.300	4,3	223
E	IS 300h ECO 4p	35.900	4,3	223
E	IS 300h Executive 4p	39.700	4,4	223
E	IS 300h Executive Tecno 4p	41.300	4,4	223
E	IS 300h Executive Tecno + Navibox 4p	42.850	4,4	223
E	IS 300h F Sport 4p	47.500	4,7	223
E	IS 300h F Sport + Navibox 4p	49.050	4,7	223
E	IS 300h Luxury 4p	53.400	4,7	223
E	IS 300h Luxury Safety 4p	56.600	4,7	223
E	GS 300h Corporate 4p	52.100	4,9	223
E	GS 300h Eco 4p	45.900	4,7	223
E	GS 300h Executive 4p	58.500	4,9	223
E	GS 300h F Sport 4p	67.000	5	223
E	GS 300h Luxury 4p	71.200	4,9	223
E	GS 450h Executive 4p	70.700	6,1	345
E	GS 450h F Sport 4p	88.000	6,2	345
E	GS 450h Luxury 4p	85.500	6,1	345
E	LS 600h Corporate 4p	121.500	8,6	445
E	LS 600h Executive 4p	149.700	8,6	445
E	LS 600h F Sport 4p	133.400	8,6	445
E	LS 600h L Luxury 4p	158.900	8,6	445
G	RC F Carbon Package 2p	102.500	10,8	477
G	RC F Executive 2p	86.700	10,8	477
G	RC F Luxury 2p	102.700	10,8	477
G	RC F Luxury + TS 2p	103.800	10,8	477
E	NX 300h Corporate 2WD 5p	40.200	5,1	197
E	NX 300h Corporate 2WD + Navibox 5p	41.700	5,1	197
E	NX 300h Eco 2WD 5p	38.300	5	197
E	NX 300h Executive 4WD 5p	46.700	5,2	197
E	NX 300h Executive 4WD + Navibox 5p	48.200	5,2	197
E	NX 300h Executive 4WD Tecno 5p	48.300	5,2	197
E	NX 300h Executive 4WD Tecno + Navibox 5p	49.800	5,2	197
E	NX 300h F Sport 4WD 5p	55.900	5,3	197
E	NX 300h F Sport 4WD + Navibox 5p	57.400	5,3	197
E	NX 300h F Sport 4WD Panorámico 5p	56.900	5,3	197
E	NX 300h F Sport 4WD Panorámico + Navibox 5p	58.400	5,3	197
E	NX 300h Luxury 4WD 5p	64.500	5,2	197
E	RX 450h 25 Aniversario 5p	79.900	6,3	299
E	RX 450h 25 Aniversario Entertainment 5p	80.100	6,3	299
E	RX 450h Corporate 5p	69.700	6,3	299
E	RX 450h Corporate Navi 5p	73.000	6,3	299
E	RX 450h F Sport 5p	77.600	6,3	299
E	RX 450h F Sport Plus 5p	88.200	6,3	299
E	RX 450h Luxury 5p	89.100	6,3	299

Maserati

Importador: Ferrari/Maserati Iberia S.A. Pso. de la Castellana, 50. 6º. 28046 Madrid. **Teléfono:** 914 113 480. **Red de postventa:** Ocho puntos de asistencia en toda España. **Garantía:** Tres años. **Web:** www.maserati.it

Tipo de combustible	Modelo	Precio en euros	Consumo (l/100km)	Potencia (CV)
D	GHIBLI 3.0 V6 DS 275CV RWD 4p	71.154	5,9	275
G	GHIBLI 3.0 V6 BT 330CV RWD 4p	80.342	9,6	330
G	GHIBLI S 3.0 V6 BT 410CV RWD 4p	94.732	10,4	410
G	GHIBLI S Q4 3.0 V6 BT 410CV AWD 4p	98.126	10,5	410
D	QUATTROPORTE 3.0 V6 Diésel 275cv 4p	106.365	6,2	275
G	QUATTROPORTE 3.0 V6 S Automático 4p	122.379	10,4	410
G	QUATTROPORTE 3.0 V6 S Q4 Automático 4p	127.130	10,5	410
G	QUATTROPORTE 3.8 V8 GTS Automático 4p	171.249	11,8	530
G	GRANCABRIO 4.7 V8 Automático 2p	153.691	14,5	450
G	GRANCABRIO 4.7 V8 Sport Automático 2p	161.836	14,5	460
G	GRANTURISMO 4.2 V8 Automático 2p	130.320	14,3	405
G	GRANTURISMO 4.7 V8 Sport 2p	149.529	15,5	460
G	GRANTURISMO 4.7 V8 Sport Automático 2p	143.252	14,3	460
G	GRANCABRIO 4.7 V8 MC Automático 2p	174.642	14,5	460
G	GRANCABRIO MC Centennial Edition 2p	195.330	14,5	460
G	GRANTURISMO 4.7 V8 MC Stradale (4 plazas) 2p	176.000	14,4	460
G	GRANTURISMO MC Stradale Centennial Edition 2p	189.900	14,4	460

Mazda

Importador: Mazda Automóviles España, S.A. C/ Sor Angela de la Cruz, 6. 28020 Madrid. **Teléfono:** 902 345 456. **Garantía:** Tres años o 100.000 kilómetros. **Red de postventa:** 85 puntos de asistencia en toda España. **Web:** www.mazda-es.com

Tipo de combustible	Modelo	Precio en euros	Consumo (l/100km)	Potencia (CV)
D	MAZDA2 Luxury + Safety + Leather 1.5 DE 105cv 5p	20.200	3,4	105
D	MAZDA2 Luxury + Safety 1.5 DE 105cv 5p	19.400	3,4	105
D	MAZDA2 Luxury 1.5 DE 105cv 5p	18.700	3,4	105
D	MAZDA2 Style 1.5 DE 105cv 5p	16.250	3,4	105
D	MAZDA2 Style+ 1.5 DE 105cv 5p	17.250	3,4	105
D	MAZDA2 Style+ Confort 1.5 DE 105cv 5p	17.750	3,4	105
D	MAZDA2 Style+ Confort Red 1.5 DE 105cv 5p	18.050	3,4	105
G	MAZDA2 Luxury + Safety + Leather 1.5 GE 115cv 5p	19.300	4,9	115
G	MAZDA2 Luxury + Safety + Leather 1.5 GE 90cv 5p	18.400	4,5	90
G	MAZDA2 Luxury + Safety 1.5 GE 115cv 5p	18.500	4,9	115
G	MAZDA2 Luxury + Safety 1.5 GE 90cv 5p	17.600	4,5	90
G	MAZDA2 Luxury 1.5 GE 115cv 5p	17.800	4,9	115
G	MAZDA2 Luxury 1.5 GE 90cv 5p	16.900	4,5	90
G	MAZDA2 Luxury 1.5 GE 90cv Auto 5p	18.400	4,8	90
G	MAZDA2 Pulse 1.5 GE 75cv 5p	13.250	4,7	75
G	MAZDA2 Style 1.5 GE 75cv 5p	13.950	4,7	75
G	MAZDA2 Style+ 1.5 GE 75cv 5p	14.950	4,7	75
G	MAZDA2 Style+ 1.5 GE 90cv 5p	15.450	4,5	90

Tipo de combustible	Modelo	Precio en euros	Consumo (l/100km)	Potencia (CV)
G	MAZDA2 Style+ Confort 1.5 GE 75cv 5p	15.450	4,7	75
G	MAZDA2 Style+ Confort 1.5 GE 90cv 5p	15.950	4,5	90
G	MAZDA2 Style+ Confort GE 1.5 90cv Auto 5p	17.450	4,8	90
G	MAZDA2 Style+ Confort Red 1.5 GE 90cv 5p	16.250	4,5	90
G	MAZDA3 2.0 GE 120 AT Luxury Safety SDN 4p	27.400	5,6	120
G	MAZDA3 2.0 GE 120 AT Luxury SDN 4p	25.400	5,6	120
G	MAZDA3 2.0 GE 120 AT Style Confort SDN 4p	23.300	5,6	120
G	MAZDA3 2.0 GE 120 AT Style SDN 4p	22.900	5,6	120
G	MAZDA3 2.0 GE 120 MT Luxury Safety SDN 4p	25.600	5,1	120
G	MAZDA3 2.0 GE 120 MT Luxury SDN 4p	23.600	5,1	120
G	MAZDA3 2.0 GE 120 MT Style Confort SDN 4p	21.500	5,1	120
G	MAZDA3 2.0 GE 120 MT Style SDN 4p	21.100	5,1	120
D	MAZDA3 2.2 DE 150 AT Luxury 5p	28.400	4,8	150
D	MAZDA3 2.2 DE 150 AT Luxury Safety 5p	30.400	4,8	150
D	MAZDA3 2.2 DE 150 AT Style 5p	25.900	4,8	150
D	MAZDA3 2.2 DE 150 AT Style Confort 5p	26.300	4,8	150
D	MAZDA3 2.2 DE 150 MT Luxury 5p	26.600	4,1	150
D	MAZDA3 2.2 DE 150 MT Luxury Safety 5p	28.600	4,1	150
D	MAZDA3 2.2 DE 150 MT Luxury Safety+Premium 5p	30.100	4,1	150
D	MAZDA3 2.2 DE 150 MT Luxury Safety+Premium B. 5p	30.250	4,1	150
D	MAZDA3 2.2 DE 150 MT Style 5p	24.100	4,1	150
D	MAZDA3 2.2 DE 150 MT Style Confort 5p	24.500	4,1	150
G	MAZDA3 1.5 GE 100 MT Pulse 5p	17.750	5,1	100
G	MAZDA3 1.5 GE 100 MT Style 5p	19.800	5,1	100
G	MAZDA3 1.5 GE 100 MT Style Confort 5p	20.200	5,1	100
G	MAZDA3 2.0 GE 120 AT Luxury 5p	24.900	5,6	120
G	MAZDA3 2.0 GE 120 AT Luxury Safety 5p	26.900	5,6	120
G	MAZDA3 2.0 GE 120 AT Style 5p	22.400	5,6	120
G	MAZDA3 2.0 GE 120 AT Style Confort 5p	22.800	5,6	120
G	MAZDA3 2.0 GE 120 MT Luxury 5p	23.100	5,1	120
G	MAZDA3 2.0 GE 120 MT Luxury Safety 5p	25.100	5,1	120
G	MAZDA3 2.0 GE 120 MT Style 5p	20.600	5,1	120
G	MAZDA3 2.0 GE 120 MT Style Confort 5p	21.000	5,1	120
G	MAZDA3 2.0 GE 120 MT Style Visual 5p	22.100	5,1	120
G	MAZDA3 2.0 GE 165 MT Luxury 5p	24.600	5,8	165
G	MAZDA3 2.0 GE 165 MT Luxury Safety 5p	26.600	5,8	165
G	MAZDA3 2.0 GE 165 MT Luxury Safety+Premium 5p	28.100	5,8	165
G	MAZDA3 2.0 GE 165 MT Luxury Safety+Premium B. 5p	28.250	5,8	165
G	MAZDA3 2.0 GE 165 MT Style 5p	22.100	5,8	165
G	MAZDA3 2.0 GE 165 MT Style Confort 5p	22.500	5,8	165
G	MAZDA3 2.0 GE 165 MT Style Visual 5p	23.600	5,8	165
D	MAZDA3 2.2 DE 150 MT Luxury Safety SDN 4p	29.100	3,9	150
D	MAZDA3 2.2 DE 150 MT Luxury SDN 4p	27.100	3,9	150
D	MAZDA3 2.2 DE 150 MT Style Confort SDN 4p	25.000	3,9	150
D	MAZDA3 2.2 DE 150 MT Style SDN 4p	24.600	3,9	150
G	MAZDA3 1.5 GE 100 MT Style Confort SDN 4p	20.700	5	100
G	MAZDA3 1.5 GE 100 MT Style SDN 4p	20.300	5	100
D	MAZDA5 1.6 CRTD 115cv Luxury 5p	26.510	5,2	115
D	MAZDA5 1.6 CRTD 115cv Pulse 5p	23.210	5,2	116
D	MAZDA5 1.6 CRTD 115cv Sakura 5p	26.340	5,2	115
D	MAZDA5 1.6 CRTD 115cv Style 5p	25.310	5,2	115
G	MAZDA5 2.0 iStop 150cv Luxury 5p	24.410	6,9	150
G	MAZDA5 2.0 iStop 150cv Sakura 5p	24.480	6,9	150
G	MAZDA5 2.0 iStop 150cv Style 5p	23.460	6,9	150
D	MAZDA6 2.2 DE 150cv 4WD Style+ WGN 5p	35.135	5	150
D	MAZDA6 2.2 DE 150cv AT Luxury + Pack Prem. WGN 5p	36.520	4,9	150
D	MAZDA6 2.2 DE 150cv AT Luxury + Pack Travel WGN 5p	36.010	4,9	150
D	MAZDA6 2.2 DE 150cv AT Luxury + Prem. (CB) WGN 5p	37.975	4,9	150
D	MAZDA6 2.2 DE 150cv AT Luxury + Prem. (CN) WGN 5p	37.825	4,9	150
D	MAZDA6 2.2 DE 150cv AT Luxury + Prem. + Tr. WGN 5p	37.550	4,9	150
D	MAZDA6 2.2 DE 150cv AT Luxury WGN 5p	34.980	4,9	150
D	MAZDA6 2.2 DE 150cv AT Luxury WGN 5p	36.075	4,9	150
D	MAZDA6 2.2 DE 150cv AT Style + Pack Comfort WGN 5p	32.360	4,9	150
D	MAZDA6 2.2 DE 150cv AT Style + Pack Safety WGN 5p	33.490	4,9	150
D	MAZDA6 2.2 DE 150cv AT Style WGN 5p	31.430	4,9	150
D	MAZDA6 2.2 DE 150cv AT Style WGN 5p	32.175	4,9	150
D	MAZDA6 2.2 DE 150cv AT Style+ WGN 5p	33.925	4,9	150
D	MAZDA6 2.2 DE 150cv Luxury + Pack Premium WGN 5p	34.520	4,4	150
D	MAZDA6 2.2 DE 150cv Luxury + Premium (CB) WGN 5p	35.975	4,4	150
D	MAZDA6 2.2 DE 150cv Luxury + Premium (CN) WGN 5p	35.825	4,4	150
D	MAZDA6 2.2 DE 150cv Luxury WGN 5p	32.980	4,4	150
D	MAZDA6 2.2 DE 150cv Luxury WGN 5p	34.075	4,4	150
D	MAZDA6 2.2 DE 150cv Style + Pack Comfort WGN 5p	30.360	4,4	150
D	MAZDA6 2.2 DE 150cv Style + Pack Safety WGN 5p	31.490	4,4	150
D	MAZDA6 2.2 DE 150cv Style WGN 5p	29.430	4,4	150
D	MAZDA6 2.2 DE 150cv Style WGN 5p	30.175	4,4	150
D	MAZDA6 2.2 DE 150cv Style+ WGN 5p	31.925	4,4	150
D	MAZDA6 2.2 DE 175 AT 4WD L.+P.+ T.+SR (CB) WGN 5p	41.895	5,4	175
D	MAZDA6 2.2 DE 175 AT 4WD L.+P.+ T.+SR (CN) WGN 5p	41.745	5,4	175
D	MAZDA6 2.2 DE 175cv AT L.+P.+ T.+SR (CB) WGN 5p	40.285	4,9	175
D	MAZDA6 2.2 DE 175cv AT L.+P.+ T.+SR (CN) WGN 5p	40.135	4,9	175
D	MAZDA6 2.2 DE 175cv AT Luxury + Pack Travel WGN 5p	37.630	4,9	175
D	MAZDA6 2.2 DE 175cv AT Luxury + Prem. + Tr. WGN 5p	39.170	4,9	175
G	MAZDA6 2.0 GE 145cv Style + Pack Comfort WGN 5p	28.110	5,6	145
G	MAZDA6 2.0 GE 145cv Style + Pack Safety WGN 5p	29.240	5,6	145
G	MAZDA6 2.0 GE 145cv Style WGN 5p	27.180	5,6	145
G	MAZDA6 2.0 GE 145cv Style WGN 5p	27.925	5,6	145
G	MAZDA6 2.0 GE 145cv Style+ WGN 5p	29.675	5,6	145
G	MAZDA6 2.5 GE 192cv AT L.+P.+ T.+SR (CN) WGN 5p	37.095	6,4	192
G	MAZDA6 2.5 GE 192cv AT L.+P.+ T.+SR (CN) WGN 5p	37.245	6,4	192
G	MAZDA6 2.5 GE 192cv AT Luxury + Prem. + Tr. WGN 5p	36.000	6,4	192
D	MAZDA6 2.2 DE 150cv AT Luxury 4p	34.980	4,8	150
D	MAZDA6 2.2 DE 150cv AT Luxury 4p	36.075	4,8	150
D	MAZDA6 2.2 DE 150cv AT Luxury + P. Premium (CB) 4p	37.975	4,8	150
D	MAZDA6 2.2 DE 150cv AT Luxury + P. Premium (CN) 4p	37.825	4,8	150
D	MAZDA6 2.2 DE 150cv AT Luxury + Pack Premium 4p	36.520	4,8	150
D	MAZDA6 2.2 DE 150cv AT Luxury + Pack Travel 4p	36.010	4,8	150
D	MAZDA6 2.2 DE 150cv AT Luxury + Prem. + Travel 4p	37.550	4,8	150
D	MAZDA6 2.2 DE 150cv AT Style 4p	31.430	4,8	150
D	MAZDA6 2.2 DE 150cv AT Style 4p	32.175	4,8	150
D	MAZDA6 2.2 DE 150cv AT Style + Pack Comfort 4p	32.360	4,8	150
D	MAZDA6 2.2 DE 150cv AT Style + Pack Safety 4p	33.490	4,8	150
D	MAZDA6 2.2 DE 150cv AT Style+ 4p	33.925	4,8	150
D	MAZDA6 2.2 DE 150cv Business Edition 4p	28.445	3,9	150
D	MAZDA6 2.2 DE 150cv Business Edition 4p	28.500	3,9	150
D	MAZDA6 2.2 DE 150cv Luxury 4p	32.980	3,9	150
D	MAZDA6 2.2 DE 150cv Luxury + Pack Premium 4p	34.520	3,9	150
D	MAZDA6 2.2 DE 150cv Style 4p	29.430	3,9	150
D	MAZDA6 2.2 DE 150cv Style 4p	30.175	3,9	150
D	MAZDA6 2.2 DE 150cv Style + Pack Comfort 4p	30.360	3,9	150
D	MAZDA6 2.2 DE 150cv Style + Pack Safety 4p	31.490	3,9	150
D	MAZDA6 2.2 DE 150cv Style+ 4p	31.925	3,9	150
D	MAZDA6 2.2 DE 175cv AT Lux.+Prem.+Tra.+SR (CB) 4p	40.285	4,8	175
D	MAZDA6 2.2 DE 175cv AT Lux.+Prem.+Tra.+SR (CN) 4p	40.135	4,8	175
D	MAZDA6 2.2 DE 175cv AT Luxury + Pack Travel 4p	37.630	4,8	175
D	MAZDA6 2.2 DE 175cv AT Luxury + Prem. + Travel 4p	39.170	4,8	175
D	MAZDA6 2.2 DE 175cv Lux. + Prem. + Trav (CB) 4p	36.895	4,5	175
D	MAZDA6 2.2 DE 175cv Lux. + Prem. + Trav (CN) 4p	36.745	4,5	175
D	MAZDA6 2.2 DE 175cv Luxury 4p	34.445	4,5	175
G	MAZDA6 2.0 GE 145cv Style 4p	27.180	5,5	145
G	MAZDA6 2.0 GE 145cv Style 4p	27.925	5,5	145
G	MAZDA6 2.0 GE 145cv Style + Pack Comfort 4p	28.110	5,5	145
G	MAZDA6 2.0 GE 145cv Style + Pack Safety 4p	29.240	5,5	145
G	MAZDA6 2.0 GE 145cv Style+ 4p	29.675	5,5	145
G	MAZDA6 2.5 GE 192cv AT Lux.+Prem.+Tra.+SR (CB) 4p	37.245	6,3	192
G	MAZDA6 2.5 GE 192cv AT Lux.+Prem.+Tra.+SR (CN) 4p	37.095	6,3	192
G	MAZDA6 2.5 GE 192cv AT Luxury + Prem. + Travel 4p	36.000	6,3	192
G	MX-5 Roadster Coupe 1.8 Sakura 2p	29.550	7,1	126
G	MX-5 Roadster Coupe 1.8 Style 2p	27.750	7,1	126
G	MX-5 Roadster Coupe 2.0 Luxury 2p	35.200	7,8	160
G	MX-5 Roadster Coupe 2.0 Sakura 2p	32.000	7,8	160
G	MX-5 Soft Top 1.8 Style 2p	25.350	7,1	126
D	CX-5 2.2 150cv DE 2WD AT Style 5p	29.770	5,3	150
D	CX-5 2.2 150cv DE 2WD AT Style 5p	30.425	5,3	150
D	CX-5 2.2 150cv DE 2WD AT Style Navi 5p	30.825	5,3	150
D	CX-5 2.2 150cv DE 2WD AT Style+ 5p	32.175	5,3	150
D	CX-5 2.2 150cv DE 2WD AT Style+ Navi 5p	32.575	5,3	150
D	CX-5 2.2 150cv DE 2WD Luxury 5p	32.275	4,6	150
D	CX-5 2.2 150cv DE 2WD Style 5p	27.720	4,6	150
D	CX-5 2.2 150cv DE 2WD Style 5p	28.375	4,6	150
D	CX-5 2.2 150cv DE 2WD Style Navi 5p	28.775	4,6	150
D	CX-5 2.2 150cv DE 2WD Style+ 5p	30.125	4,6	150
D	CX-5 2.2 150cv DE 2WD Style+ Navi 5p	30.525	4,6	150
D	CX-5 2.2 150cv DE 4WD AT Luxury 5p	36.550	5,5	150
D	CX-5 2.2 150cv DE 4WD AT Luxury 5p	37.405	5,5	150
D	CX-5 2.2 150cv DE 4WD AT Luxury + Prem. (CB) 5p	39.305	5,5	150
D	CX-5 2.2 150cv DE 4WD AT Luxury + Prem. (CN) 5p	39.155	5,5	150
D	CX-5 2.2 150cv DE 4WD Luxury 5p	34.500	5,2	150
D	CX-5 2.2 150cv DE 4WD Luxury 5p	35.355	5,2	150
D	CX-5 2.2 150cv DE 4WD Luxury + Premium (CB) 5p	37.255	5,2	150
D	CX-5 2.2 150cv DE 4WD Luxury + Premium (CN) 5p	37.105	5,2	150
D	CX-5 2.2 150cv DE 4WD Style 5p	30.800	5,2	150
D	CX-5 2.2 150cv DE 4WD Style 5p	31.455	5,2	150
D	CX-5 2.2 150cv DE 4WD Style Navi 5p	31.855	5,2	150
D	CX-5 2.2 150cv DE 4WD Style+ 5p	33.205	5,2	150
D	CX-5 2.2 150cv DE 4WD Style+ Navi 5p	33.605	5,2	150
D	CX-5 2.2 175cv DE 4WD AT Lux.+P.+T.+SR (CB) 5p	40.585	5,5	175
D	CX-5 2.2 175cv DE 4WD AT Lux.+P.+T.+SR (CN) 5p	40.435	5,5	175
D	CX-5 2.2 175cv DE 4WD AT Luxury 5p	37.170	5,5	175
G	CX-5 2.0 160cv GE 4WD AT Luxury 5p	34.300	6,6	160
G	CX-5 2.0 160cv GE 4WD AT Luxury+Prem.+SR (CB) 5p	36.885	6,6	160
G	CX-5 2.0 160cv GE 4WD AT Luxury+Prem.+SR (CN) 5p	36.735	6,6	160
G	CX-5 2.0 165cv GE 2WD Style 5p	25.470	6	165
G	CX-5 2.0 165cv GE 2WD Style 5p	26.125	6	165
G	CX-5 2.0 165cv GE 2WD Style Navi 5p	26.525	6	165
G	CX-5 2.0 165cv GE 2WD Style+ 5p	27.875	6	165
G	CX-5 2.0 165cv GE 2WD Style+ Navi 5p	28.275	6	165
G	CX-5 2.5 192cv 4WD i-ELOOP Lux.+P+T+SR (CB) 5p	38.885	7,2	192
G	CX-5 2.5 192cv 4WD i-ELOOP Lux.+P+T+SR (CN) 5p	38.735	7,2	192
G	CX-9 3.7 275cv 6AT 4WD Luxury 5p	42.000	11,2	273

Mercedes

Importador: Mercedes-Benz España, S.A. Avda. de Bruselas, 30. 28100 Alcobendas (Madrid). **Teléfono:** 914 846 000. **Garantía:** Dos años sin límite de km. **Red de postventa:** 173 puntos de asistencia en toda España. **Web:** www.mercedes-benz.es

Tipo de combustible	Modelo	Precio en euros	Consumo (l/100km)	Potencia (CV)
D	A 180 CDI AMG Line 5p	29.193	3,8	109
D	A 180 CDI Style 5p	27.125	3,8	109
D	A 180 CDI Urban 5p	27.530	3,8	109
D	A 200 CDI 4Matic Aut. AMG Line 5p	38.258	4,6	136
D	A 200 CDI 4Matic Aut. Style 5p	36.075	4,6	136
D	A 200 CDI 4Matic Aut. Urban 5p	36.496	4,6	136
D	A 200 CDI AMG Line 5p	32.376	4,2	136
D	A 200 CDI Style 5p	30.275	4,2	136
D	A 200 CDI Urban 5p	30.680	4,2	136
D	A 220 CDI 4Matic Aut. AMG Line 5p	40.348	4,6	170
D	A 220 CDI 4Matic Aut. Style 5p	38.100	4,6	170
D	A 220 CDI 4Matic Aut. Urban 5p	38.296	4,6	170
D	A 220 CDI Aut. AMG Line 5p	36.738	4	170
D	A 220 CDI Aut. Style 5p	34.575	4	170
D	A 220 CDI Aut. Urban 5p	34.764	4	170
G	A 180 AMG Line 5p	29.449	5,5	122
G	A 180 Style 5p	27.300	5,4	122
G	A 180 Urban 5p	27.721	5,5	122
G	A 200 AMG Line 5p	33.308	5,1	156
G	A 200 Style 5p	31.125	5,4	156
G	A 200 Urban 5p	31.546	5,4	156
G	A 250 4Matic Aut. AMG Line 5p	40.998	6,5	211
G	A 250 4Matic Aut. Style 5p	38.750	6,5	211
G	A 250 4Matic Aut. Urban 5p	38.946	6,5	211
G	A 250 Aut. AMG Line 5p	38.898	5,9	211
G	A 250 Aut. Style 5p	36.650	5,9	211
G	A 250 Aut. Urban 5p	36.846	5,9	211
G	A 250 Sport 4Matic Aut. 5p	43.775	6,6	211
G	A 250 Sport Aut. 5p	41.675	6	211
	B 200 NGD 5p	32.825		156
	B 200 NGD Urban 5p	33.309		156
D	B 180 CDI 5p	28.125	4,1	109
D	B 180 CDI AMG Line 5p	30.247	4,1	109
D	B 180 CDI Sport 5p	28.984	4,1	109
D	B 180 CDI Sport AMG 5p	29.710	4,1	109
D	B 180 CDI Urban 5p	28.616	4,1	109
D	B 200 CDI 5p	30.675	4,3	136
D	B 200 CDI 4M Aut. 5p	36.500	5	136
D	B 200 CDI 4M Aut. AMG Line 5p	38.531	5	136
D	B 200 CDI 4M Aut. Sport 5p	37.393	5	136
D	B 200 CDI 4M Aut. Sport AMG 5p	38.147	5	136
D	B 200 CDI 4M Aut. Urban 5p	36.718	5	136
D	B 200 CDI AMG Line 5p	32.797	4,3	136
D	B 200 CDI Sport 5p	31.534	4,3	136
D	B 200 CDI Sport AMG 5p	32.260	4,3	136
D	B 200 CDI Urban 5p	31.159	4,3	136
D	B 220 CDI 4M Aut. 5p	40.250	5	177
D	B 220 CDI 4M Aut. AMG Line 5p	42.281	5	177
D	B 220 CDI 4M Aut. Sport 5p	41.143	5	177
D	B 220 CDI 4M Aut. Sport AMG 5p	41.897	5	177
D	B 220 CDI 4M Aut. Urban 5p	40.468	5	177
D	B 220 CDI Aut. 5p	36.475	4,1	177
D	B 220 CDI Aut. AMG Line 5p	38.597	4,1	177
D	B 220 CDI Aut. Sport 5p	37.334	4,1	177
D	B 220 CDI Aut. Sport AMG 5p	38.060	4,1	177
D	B 220 CDI Aut. Urban 5p	36.959	4,1	177
E	B Electric Drive 5p	43.000		180
E	B Electric Drive Urban 5p	43.491		180
G	A 45 AMG 4Matic 5p	56.000	6,9	360
G	B 180 5p	28.875	5,6	122
G	B 180 AMG Line 5p	31.081	5,6	122
G	B 180 Sport 5p	29.768	5,6	122
G	B 180 Sport AMG 5p	30.522	5,6	122
G	B 180 Urban 5p	29.386	5,6	122
G	B 200 5p	31.300	5,6	156
G	B 200 AMG Line 5p	33.506	5,6	156
G	B 200 Sport 5p	32.193	5,6	156
G	B 200 Sport AMG 5p	32.947	5,6	156
G	B 200 Urban 5p	31.803	5,6	156
G	B 220 4M Aut. 5p	34.950	6,5	184
G	B 220 4M Aut. AMG Line 5p	37.156	6,5	184
G	B 220 4M Aut. Sport 5p	35.843	6,5	184
G	B 220 4M Aut. Sport AMG 5p	36.597	6,5	184
G	B 220 4M Aut. Urban 5p	35.453	6,5	184
G	B 250 Aut. 5p	37.225	6,1	211
G	B 250 Aut. AMG Line 5p	39.256	6,1	211
G	B 250 Aut. Sport 5p	38.118	6,1	211
G	B 250 Aut. Sport AMG 5p	38.872	6,1	211
G	B 250 Aut. Urban 5p	37.443	6,1	211
D	CLA 200 CDI 4p	33.900	4,2	136
D	CLA 200 CDI 4M Aut. 4p	39.525	4,8	136
D	CLA 200 CDI 4M Aut. AMG Line 4p	41.864	4,8	136
D	CLA 200 CDI 4M Aut. Urban 4p	40.194	4,8	136
D	CLA 200 CDI AMG Line 4p	36.151	4,2	136
D	CLA 200 CDI Urban 4p	34.544	4,2	136
D	CLA 220 CDI 4M Aut. 4p	42.625	4,8	177
D	CLA 220 CDI 4M Aut. AMG Line 4p	44.964	4,8	177
D	CLA 220 CDI 4M Aut. Urban 4p	43.294	4,8	177
D	CLA 220 CDI Aut. 4p	39.075	4,2	177
D	CLA 220 CDI Aut. AMG Line 4p	41.326	4,2	177
D	CLA 220 CDI Aut. Urban 4p	39.719	4,2	177
G	CLA 180 4p	31.975	5,5	122
G	CLA 180 AMG Line 4p	34.314	5,5	122
G	CLA 180 Urban 4p	32.644	5,5	122
G	CLA 200 4p	34.300	5,5	156
G	CLA 200 AMG Line 4p	36.639	5,5	156
G	CLA 200 Urban 4p	34.969	5,5	156
G	CLA 250 4M Aut. 4p	46.075	6,4	211
G	CLA 250 4M Aut. AMG Line 4p	48.414	6,4	211
G	CLA 250 4M Aut. Urban 4p	46.744	6,4	211
G	CLA 250 Aut. 4p	43.625	5,4	211
G	CLA 250 Aut. AMG Line 4p	45.964	5,4	211
G	CLA 250 Aut. Urban 4p	44.294	5,4	211
G	CLA 250 Sport 4M Aut. 4p	50.361	6,7	211
G	CLA 250 Sport Aut. 4p	47.911	6,1	211
D	CLA 200 CDI AMG Line Shooting Brake 5p	36.751	4,3	136
D	CLA 200 CDI Shooting Brake 5p	34.500	4,3	136
D	CLA 200 CDI Urban Shooting Brake 5p	35.144	4,3	136
D	CLA 220 CDI Aut. AMG Line Shooting Brake 5p	41.951	4,2	177
D	CLA 220 CDI Aut. Shooting Brake 5p	39.700	4,2	177
D	CLA 220 CDI Aut. Urban Shooting Brake 5p	40.344	4,2	177
G	CLA 180 AMG Line Shooting Brake 5p	34.964	5,8	122
G	CLA 180 Shooting Brake 5p	32.625	5,8	122
G	CLA 180 Urban Shooting Brake 5p	33.294	5,8	122
G	CLA 200 AMG Line Shooting Brake 5p	37.264	5,8	156
G	CLA 200 Shooting Brake 5p	34.925	5,8	156
G	CLA 200 Urban Shooting Brake 5p	35.594	5,8	156
G	CLA 250 4M Aut. AMG Line Shooting Brake 5p	49.014	6,6	211
G	CLA 250 4M Aut. Shooting Brake 5p	46.675	6,6	211
G	CLA 250 4M Aut. Urban Shooting Brake 5p	47.344	6,6	211
G	CLA 250 Aut. AMG Line Shooting Brake 5p	46.568	5,7	211
G	CLA 250 Aut. Shooting Brake 5p	44.225	5,7	211
G	CLA 250 Aut. Urban Shooting Brake 5p	44.898	5,7	211
G	CLA 250 Sport 4M Aut. Shooting Brake 5p	50.961	6,8	211
G	CLA 45 AMG 4M Aut. 4p	63.150	6,9	360
G	CLA 45 AMG 4M Aut. Shooting Brake 5p	63.750	6,9	360
D	GLA 200 CDI AMG Line 5p	33.956	4,5	136
D	GLA 200 CDI Edition 1 5p	37.558	4,5	136
D	GLA 200 CDI Style 5p	31.575	4,5	136
D	GLA 200 CDI Urban 5p	32.307	4,5	136
D	GLA 220 CDI 4Matic AMG Line 5p	42.375	5,1	170
D	GLA 220 CDI 4Matic Edition 1 5p	46.118	5,1	170
D	GLA 220 CDI 4Matic Style 5p	39.900	5,1	170
D	GLA 220 CDI 4Matic Urban 5p	40.661	5,1	170
D	GLA 220 CDI AMG Line 5p	39.756	4,6	170
D	GLA 220 CDI Edition 1 5p	43.358	4,6	170
D	GLA 220 CDI Style 5p	37.375	4,6	170
D	GLA 220 CDI Urban 5p	38.107	4,6	170
G	GLA 200 AMG Line 5p	38.550	5,9	156
G	GLA 200 Edition 1 5p	42.293	5,9	156
G	GLA 200 Style 5p	36.075	5,9	156
G	GLA 200 Urban 5p	36.836	5,9	156
G	GLA 250 4Matic AMG Line 5p	48.575	6,6	211
G	GLA 250 4Matic Edition 1 5p	52.318	6,6	211
G	GLA 250 4Matic Style 5p	46.100	6,6	211
G	GLA 250 4Matic Urban 5p	46.861	6,6	211
G	GLA 250 AMG Line 5p	46.025	6,1	211
G	GLA 250 Edition 1 5p	49.768	6,1	211
G	GLA 250 Style 5p	43.550	6,1	211
G	GLA 250 Urban 5p	44.311	6,1	211
G	GLA 45 AMG 4M 5p	65.750	7,5	360
G	GLA 45 AMG Edition 1 4M 5p	74.268	7,5	360
D	C 220 BlueTEC 4p	39.825	4	170
D	C 220 BlueTEC AMG Line 4p	44.901	4	170
D	C 220 BlueTEC Avantgarde 4p	42.188	4	170
D	C 220 BlueTEC Exclusive 4p	42.725	4	170
D	C 220 BlueTEC Sportive AMG 4p	42.245	4	170
D	C 220 BlueTEC Sportive Avantgarde 4p	40.539	4	170
D	C 220 BlueTEC Sportive Exclusive 4p	41.023	4	170
D	C 250 BlueTEC 4p	47.000	4,3	204
D	C 250 BlueTEC 4Matic 4p	51.775	4,8	204
D	C 250 BlueTEC 4Matic AMG Line 4p	57.050	5	204
D	C 250 BlueTEC 4Matic Avantgarde 4p	54.231	4,8	204
D	C 250 BlueTEC 4Matic Exclusive 4p	54.789	4,8	204
D	C 250 BlueTEC AMG Line 4p	52.076	4,5	204
D	C 250 BlueTEC Avantgarde 4p	49.363	4,3	204
D	C 250 BlueTEC Exclusive 4p	49.900	4,3	204
E	C 300 BlueTEC Hybrid 4p	49.725	3,6	231
E	C 300 BlueTEC Hybrid AMG Line 4p	54.801	4	231
E	C 300 BlueTEC Hybrid Avantgarde 4p	52.088	3,6	231
E	C 300 BlueTEC Hybrid Exclusive 4p	52.625	3,6	231
G	C 180 4p	35.300	5,5	156
G	C 180 AMG Line 4p	41.961	5,5	156
G	C 180 Avantgarde 4p	37.663	5,5	156
G	C 180 Exclusive 4p	38.200	5,5	156
G	C 200 4p	40.250	5,3	184
G	C 200 AMG Line 4p	45.525	5,3	184
G	C 200 Avantgarde 4p	42.706	5,3	184
G	C 200 Exclusive 4p	43.264	5,3	184
G	C 250 4p	42.725	5,3	211
G	C 250 AMG Line 4p	48.000	5,6	211
G	C 250 Avantgarde 4p	45.181	5,3	211
G	C 250 Exclusive 4p	45.739	5,3	211
G	C 400 4Matic 4p	58.025	7,3	333
G	C 400 4Matic AMG Line 4p	62.016	7,3	333
G	C 400 4Matic Avantgarde 4p	59.055	7,3	333
G	C 400 4Matic Exclusive 4p	59.636	7,3	333
D	C 220 BlueTEC AMG Line Estate 5p	46.226	4,7	170
D	C 220 BlueTEC Avantgarde Estate 5p	43.513	4,7	170
D	C 220 BlueTEC Estate 5p	41.150	4,7	170
D	C 220 BlueTEC Exclusive Estate 5p	44.050	4,7	170
D	C 220 BlueTEC Sportive AMG Estate 5p	42.832	4,7	170
D	C 220 BlueTEC Sportive Avantgarde Estate 5p	41.864	4,7	170
D	C 220 BlueTEC Sportive Exclusive Estate 5p	42.348	4,7	170
D	C 250 BlueTEC 4Matic AMG Line Estate 5p	58.000	5	204
D	C 250 BlueTEC 4Matic Avantgarde Estate 5p	55.181	5	204
D	C 250 BlueTEC 4Matic Estate 5p	52.725	5	204
D	C 250 BlueTEC 4Matic Exclusive Estate 5p	55.739	5	204
D	C 250 BlueTEC AMG Line Estate 5p	55.493	4,8	204
D	C 250 BlueTEC Avantgarde Estate 5p	50.684	4,8	204
D	C 250 BlueTEC Estate 5p	48.321	4,8	204

Tipo de combustible	Modelo	Precio en euros	Consumo (l/100km)	Potencia (CV)
D	C 250 BlueTEC Exclusive Estate 5p	51.221	4,8	204
E	C 300 BlueTEC Hybrid AMG Line Estate 5p	56.026	4,2	231
E	C 300 BlueTEC Hybrid Avantgarde Estate 5p	53.313	3,8	231
E	C 300 BlueTEC Hybrid Estate 5p	50.950	3,8	231
E	C 300 BlueTEC Hybrid Exclusive Estate 5p	53.850	3,8	231
G	C 180 AMG Line Estate 5p	43.350	5,4	156
G	C 180 Avantgarde Estate 5p	40.531	5,4	156
G	C 180 Estate 5p	38.075	5,4	156
G	C 180 Exclusive Estate 5p	41.089	5,4	156
G	C 200 AMG Line Estate 5p	46.900	5,8	184
G	C 200 Avantgarde Estate 5p	44.081	5,5	184
G	C 200 Estate 5p	41.625	5,5	184
G	C 200 Exclusive Estate 5p	44.639	5,5	184
G	C 250 AMG Line Estate 5p	49.525	6	211
G	C 250 Avantgarde Estate 5p	46.706	5,6	211
G	C 250 Estate 5p	44.250	5,6	211
G	C 250 Exclusive Estate 5p	47.264	5,6	211
G	C 400 4Matic AMG Line Estate 5p	63.290	7,4	333
G	C 400 4Matic Avantgarde Estate 5p	60.330	7,4	333
G	C 400 4Matic Estate 5p	59.300	7,4	333
G	C 400 4Matic Exclusive Estate 5p	60.911	7,4	333
G	AMG C 63 5p	93.900	8,4	476
G	AMG C 63 S 5p	103.075	8,6	510
D	C 220 CDI Coupé 2p	38.400	4,7	170
D	C 220 CDI Sport Coupé 2p	45.438	4,1	170
D	C 250 CDI Coupé 2p	44.350	4,9	204
D	C 250 CDI Sport (P84) Coupé 2p	52.350	5,3	204
D	C 250 CDI Sport (P84) Sport Coupé 2p	55.846	5,3	204
D	C 250 CDI Sport Coupé 2p	49.101	4,9	204
G	C 180 Coupé 2p	37.800	5,9	156
G	C 180 Sport Coupé 2p	43.330	5,9	156
G	C 200 Coupé 2p	40.925	6,8	184
G	C 200 Sport Coupé 2p	47.492	6,8	184
G	C 250 Coupé 2p	45.475	7	204
G	C 250 Sport (P84) Coupé 2p	52.550	7	204
G	C 250 Sport (P84) Sport Coupé 2p	56.185	7	204
G	C 250 Sport Coupé 2p	50.226	7	204
G	C 350 Coupé 2p	52.250	7	306
G	C 350 Sport Coupé 2p	57.001	7	306
G	C 63 AMG Coupé 2p	83.450	12	457
G	C 63 AMG Edition 507 Coupé 2p	98.009	12	507
G	C 63 AMG Sport Coupé 2p	87.224	12	457
G	AMG C 63 4p	92.400	8,2	476
G	AMG C 63 S 4p	101.600	8,2	510
D	E 200 BlueTEC 4p	41.350	4,8	136
D	E 200 BlueTEC Avantgarde 4p	44.006	4,8	136
D	E 200 BlueTEC Elegance 4p	43.612	4,8	136
D	E 220 BlueTEC 4p	44.300	4,9	170
D	E 220 BlueTEC Avantgarde 4p	46.856	4,9	170
D	E 220 BlueTEC Elegance 4p	46.477	4,9	170
D	E 250 BlueTEC 4p	52.150	4,5	204
D	E 250 BlueTEC 4MATIC 4p	58.075	5,1	204
D	E 250 BlueTEC 4MATIC Avantgarde 4p	60.731	5,1	204
D	E 250 BlueTEC 4MATIC Elegance 4p	60.337	5,1	204
D	E 250 BlueTEC Avantgarde 4p	54.806	4,5	204
D	E 250 BlueTEC Elegance 4p	54.412	4,5	204
D	E 300 BlueTEC 4p	56.650	5,1	231
D	E 300 BlueTEC Avantgarde 4p	59.306	5,1	231
D	E 300 BlueTEC Elegance 4p	58.912	5,1	231
D	E 350 BlueTEC 4p	59.550	5,1	258
D	E 350 BlueTEC 4MATIC 4p	62.200	5,7	258
D	E 350 BlueTEC 4MATIC Avantgarde 4p	64.856	5,7	258
D	E 350 BlueTEC 4MATIC Elegance 4p	64.462	5,7	258
D	E 350 BlueTEC Avantgarde 4p	62.206	5,1	258
D	E 350 BlueTEC Elegance 4p	61.812	5,1	258
E	E 300 BlueTEC HYBRID 4p	54.775	3,8	231
E	E 300 BlueTEC HYBRID Avantgarde 4p	57.331	3,8	231
E	E 300 BlueTEC HYBRID Elegance 4p	56.952	3,8	231
G	E 200 4p	45.300	6,1	184
G	E 200 Avantgarde 4p	47.956	6,1	184
G	E 200 Elegance 4p	47.562	6,1	184
G	E 250 4p	50.425	5,8	211
G	E 250 Avantgarde 4p	53.081	5,8	211
G	E 250 Elegance 4p	52.687	5,8	211
G	E 400 4MATIC Avantgarde 4p	70.725	7,7	333
G	E 400 4MATIC Elegance 4p	70.725	7,7	333
G	E 400 Avantgarde 4p	67.800	7,1	333
G	E 400 Elegance 4p	67.800	7,1	333
G	E 400 4MATIC Avantgarde Estate 5p	74.375	8	333
G	E 400 4MATIC Elegance Estate 5p	74.375	8	333
G	E 400 Avantgarde Estate 5p	70.150	7,3	333
G	E 400 Elegance Estate 5p	70.150	7,3	333
G	E 63 AMG 4MATIC 4p	126.000	10,3	558
G	E 63 AMG S 4p	139.000	10,4	585
G	E 63 AMG 4MATIC Estate 5p	129.000	10,5	558
D	E 200 BlueTEC Avantgarde Estate 5p	50.081	4,9	136
D	E 200 BlueTEC Elegance Estate 5p	49.687	4,9	136
D	E 200 BlueTEC Estate 5p	47.425	4,9	136
D	E 220 BlueTEC Avantgarde Estate 5p	52.306	4,8	170
D	E 220 BlueTEC Elegance Estate 5p	51.912	4,8	170
D	E 220 BlueTEC Estate 5p	49.650	4,8	170
D	E 250 BlueTEC 4MATIC Avantgarde Estate 5p	63.906	5,5	204
D	E 250 BlueTEC 4MATIC Elegance Estate 5p	63.512	5,5	204
D	E 250 BlueTEC 4MATIC Estate 5p	61.250	5,5	204
D	E 250 BlueTEC Avantgarde Estate 5p	56.456	4,9	204
D	E 250 BlueTEC Elegance Estate 5p	56.062	4,9	204
D	E 250 BlueTEC Estate 5p	53.800	4,9	204
D	E 300 BlueTEC Avantgarde Estate 5p	62.056	5,2	231
D	E 300 BlueTEC Elegance Estate 5p	61.662	5,2	231
D	E 300 BlueTEC Estate 5p	59.400	5,2	231
D	E 350 BlueTEC 4MATIC Avantgarde Estate 5p	70.861	6,2	258
D	E 350 BlueTEC 4MATIC Elegance Estate 5p	70.452	6,2	258
D	E 350 BlueTEC 4MATIC Estate 5p	68.100	6,2	258
D	E 350 BlueTEC Avantgarde Estate 5p	65.106	5,2	258
D	E 350 BlueTEC Elegance Estate 5p	64.712	5,2	258
D	E 350 BlueTEC Estate 5p	62.450	5,2	258
E	E 300 BlueTEC HYBRID Avantgarde Estate 5p	60.281	4,1	231
E	E 300 BlueTEC HYBRID Elegance Estate 5p	59.902	4,1	231
E	E 300 BlueTEC HYBRID Estate 5p	57.725	4,1	231
G	E 200 Avantgarde Estate 5p	49.706	6,4	184
G	E 200 Elegance Estate 5p	49.312	6,4	184
G	E 200 Estate 5p	47.050	6,4	184
G	E 63 AMG S Estate 5p	142.000	10,5	585
D	Cabrio E 220 BlueTEC 2p	54.100	4,6	170
D	Cabrio E 250 BlueTEC 2p	59.075	4,8	204
D	Cabrio E 350 BlueTEC 2p	65.400	5,3	258
D	Coupé E 220 BlueTEC 2p	47.650	4,5	170
D	Coupé E 250 BlueTEC 2p	53.875	4,5	204
D	Coupé E 350 BlueTEC 2p	60.850	5	258
G	Cabrio E 200 2p	49.425	6,4	184
G	Cabrio E 250 2p	59.525	6,3	211
G	Cabrio E 320 2p	67.350	7,7	272
G	Cabrio E 400 2p	72.000	7,3	333
G	Cabrio E 500 2p	92.250	9,2	408
G	Coupé E 200 2p	44.500	6,6	184
G	Coupé E 250 2p	54.400	5,9	211
G	Coupé E 320 2p	62.450	7,4	272
G	Coupé E 350 4Matic 2p	68.700	8,4	306
G	Coupé E 400 2p	69.475	7,1	333
G	Coupé E 50 2p	88.075	8,9	408
D	CLS 250 BlueTEC 4p	64.475	4,7	204
D	CLS 250 BlueTEC 4MATIC 4p	67.500	5,3	204
D	CLS 350 BlueTEC 4p	69.725	5,5	258
D	CLS 350 BlueTEC 4MATIC 4p	75.550	6,3	252
G	CLS 400 4p	71.850	7,2	333
G	CLS 400 4MATIC 4p	74.875	7,9	333
D	CLS 250 BlueTEC 4MATIC Shooting Brake 5p	69.425	5,7	204
D	CLS 250 BlueTEC Shooting Brake 5p	66.500	4,9	204
D	CLS 350 BlueTEC 4MATIC Shooting Brake 5p	77.700	6,8	252
D	CLS 350 BlueTEC Shooting Brake 5p	71.750	5,7	258
G	CLS 400 4MATIC Shooting Brake 5p	76.975	8,2	333
G	CLS 400 Shooting Brake 5p	73.950	7,4	333
G	CLS 63 AMG 4MATIC 4p	144.275	10,3	557
G	CLS 63 AMG S 4MATIC 4p	157.400	10,3	585
G	CLS 63 AMG 4MATIC Shooting Brake 5p	146.700	10,6	557
G	CLS 63 AMG S 4MATIC Shooting Brake 5p	159.925	10,6	585
D	S 350 BlueTEC 4p	93.425	5,7	258
D	S 350 BlueTEC 4MATIC 4p	98.325	6,2	258
E	S 300 BlueTEC HYBRID 4p	91.175	4,7	231
E	S 400 HYBRID 4p		6,6	333
G	S 500 4p	124.000	9,1	455
G	S 500 4MATIC 4p	136.575	9,6	455
G	S 63 AMG 4p	178.150	10,1	585
D	S 350 BlueTEC 4MATIC L 4p	99.225	6,2	258
D	S 350 BlueTEC L 4p	94.825	5,8	258
E	S 300 BlueTEC HYBRID L 4p	92.375	4,7	231
E	S 400 HYBRID L 4p	103.025	6,6	333
E	S 500 Plug-in Hybrid L 4p	113.200	2,8	442
G	S 500 4MATIC L 4p	139.775	9,6	455
G	S 500 L 4p	127.000	9,1	455
G	S 600 L 4p	190.400	11,3	530
G	S 63 AMG 4M L 4p	186.150	10,3	585
G	S 65 AMG 4M L 4p		11,9	630
G	S 500 4MATIC Coupé 2p	152.875	9,4	455
G	S 63 AMG 4MATIC Coupé 2p	205.125	10,3	585
G	S 65 AMG Coupé 2p		11,9	630
G	S 500 L Mercedes-Maybach 4p	152.125	8,9	455
D	V 200 CDI Clase V Compacto 4p	41.480	5,8	136
D	V 220 CDI Clase V Compacto 4p	43.868	5,7	163
D	V 250 Bluetec Clase V Compacto 4p	49.893	6	190
D	V 200 CDI Avantgarde Compacto 5p	50.741	5,8	136
D	V 220 CDI Avantgarde Compacto 5p	53.129	5,7	163
D	V 250 Bluetec Avantgarde Compacto 5p	59.154	6	190
D	V 200 CDI Clase V Largo 4p	42.260	5,8	136
D	V 200 CDI Marco Polo Largo 4p	53.665	5,8	136
D	V 220 CDI Clase V Largo 4p	44.648	5,7	163
D	V 220 CDI Marco Polo Largo 4p	56.136	5,7	163
D	V 250 Bluetec Clase V Largo 4p	50.672	6	190
D	V 250 Bluetec Marco Polo Largo 4p	60.015	6,1	190
D	V 200 CDI Avantgarde Largo 5p	51.521	5,8	136
D	V 220 CDI Avantgarde Largo 5p	53.909	5,7	163
D	V 250 Bluetec Avantgarde Largo 5p	59.934	6	190
D	V 250 Bluetec Edition1 Largo 5p	87.242	6	190
D	200 CDI Clase V Extralargo 4p	43.039	5,8	136
D	220 CDI Clase V Extralargo 4p	45.427	5,7	163
D	250 Bluetec Clase V Extralargo 4p	51.452	6	190
D	200 CDI Avantgarde Extralargo 5p	52.301	5,8	136
D	220 CDI Avantgarde Extralargo 5p	54.689	5,7	163
D	250 Bluetec Avantgarde Extralargo 5p	60.713	6	190
D	SLK 250 CDI 2p	47.975	5	204
D	SLK 250 CDI CarbonLOOK Edition 2p	53.998	5	204
G	SLK 200 2p	44.650	6,5	184
G	SLK 200 CarbonLOOK Edition 2p	50.603	6,5	184
G	SLK 250 2p	49.200	6,6	204
G	SLK 250 CarbonLOOK Edition 2p	55.535	6,6	204
G	SLK 350 2p	60.275	7,1	306
G	SLK 350 CarbonLOOK Edition 2p	66.465	7,1	306
G	SLK 55 AMG 2p	86.775	8,4	421
G	SLK 55 AMG CarbonLOOK Edition 2p	95.062	8,4	421
G	AMG GT 4.0 V8 3p	141.800	9,3	462
G	AMG GT 4.0 V8 S 3p	163.400	9,4	510
G	AMG GT 4.0 V8 S Edition 1 3p	181.170	9,4	510
G	SL 400 2p	115.850	7,7	333
G	SL 400 2LOOK Edition 2p	127.895	7,7	333
G	SL 500 2p	139.950	9,1	435
G	SL 500 2LOOK Edition 2p	152.455	9,1	435
G	SL 63 AMG 2p	191.300	9,9	585
G	SL 63 AMG 2LOOK Edition 2p	203.203	9,9	585
G	SL 65 AMG 2p		11,6	630
G	SL 65 AMG 2LOOK Edition 2p	291.281	11,6	630
G	SLS AMG SLS AMG Coupé 2p	223.400	13,2	571
G	SLS AMG SLS AMG GT Coupé 2p	243.900	13,2	591
G	SLS AMG SLS AMG GT Final Edition Coupé 2p	270.032	13,2	591
G	SLS AMG SLS AMG GT Final Edition Roadster 2p	280.332	13,2	591
G	SLS AMG SLS AMG GT Roadster 2p		13,2	591
G	SLS AMG SLS AMG Roadster 2p	233.100	13,2	571
G	CL 500 2p	143.700	9,5	435
G	CL 500 4MATIC 2p	149.700	9,9	435
G	CL 600 2p	191.200	13,8	517
G	CL 63 AMG 2p	193.100	10,5	544
G	CL 65 AMG 2p	267.200	14,3	630
D	GLK 200 CDI 5p	38.675	5,5	143
D	GLK 220 BlueTEC 4M 5p	47.225	6,2	170
D	GLK 220 CDI 5p	41.675	5,5	170
D	GLK 220 CDI 4M 5p	45.250	6,2	170
D	GLK 250 BlueTEC 4M 5p	50.150	6,2	204
D	GLK 350 CDI 4M 5p	57.350	6,9	265
G	GLK 250 4M 5p	50.225	7,5	211
G	GLK 350 4M 5p	56.350	8,1	306
D	G 350 BlueTEC Largo 5p	102.325	11,2	211
D	G 350 BlueTEC Largo Black Edition 5p	122.967	11,2	211
G	G 500 Largo 5p	118.150	14,9	387
G	G 500 Largo Black Edition 5p	134.724	14,9	387
G	G 63 AMG Largo 5p	161.200	13,8	544
G	G 65 AMG Largo 5p	309.175	17	612
G	ML 63 AMG 4MATIC 5p	128.525	11,8	525
D	ML 250 BlueTEC 4MATIC 5p	59.750	6,2	204
D	ML 350 BlueTEC 4MATIC 5p	67.775	7,1	258
G	ML 400 4MATIC 5p	72.300	8,8	333
G	ML 500 4MATIC 5p	89.500	11	408
D	GL-CLASS GL 350 BlueTec 4M 5p	87.075	7,8	258
G	GL-CLASS GL 400 4M 5p	91.375	9,2	333
G	GL-CLASS GL 500 4M 5p	112.850	11,3	435
G	GL-CLASS GL 63 AMG 4M 5p	154.925	12,3	557

Mini

Importador: BMW Ibérica, S.A. Avda. de Burgos, 118. 28050 Madrid. **Teléfono:** 902 357 902. **Garantía:** Dos años o 100.000 kilómetros. **Red de postventa:** 80 puntos de asistencia en toda España. **Web:** www.mini.e

Tipo de combustible	Modelo	Precio en euros	Consumo (l/100km)	Potencia (CV)
D	MINI COOPER D CABRIO 2p	26.050	4	112
D	MINI COOPER D CABRIO automático 2p	28.723	5,3	112
G	MINI COOPER CABRIO 2p	25.300	6,6	122
G	MINI COOPER CABRIO automático 2p	26.950	6,6	122
G	MINI ONCE CABRIO automático 2p	23.100	6,6	98
G	MINI ONE CABRIO 2p	21.450	6,6	98
G	MINI COOPER ROADSTER 2p	24.350	6,6	122
G	MINI COOPER ROADSTER automático 2p	26.000	6,6	122
G	MINI COOPER COUPÉ 3p	22.150	6,4	122
G	MINI COOPER COUPÉ automático 3p	23.800	6,4	122
D	MINI COOPER SD CABRIO 2p	30.550	4,5	143
D	MINI COOPER SD CABRIO automático 2p	33.399	6,6	143
G	MINI COOPER S CABRIO 2p	30.550	6,6	184
G	MINI COOPER S CABRIO automático 2p	32.200	6,6	184
D	MINI COOPER SD ROADSTER 2p	29.550	4,5	143
D	MINI COOPER SD ROADSTER automático 2p	32.360	6,6	143
G	MINI COOPER S ROADSTER 2p	29.550	6,6	184
G	MINI COOPER S ROADSTER automático 2p	31.200	6,6	184
D	MINI COOPER SD COUPÉ 3p	27.800	4,3	143
D	MINI COOPER SD COUPÉ automático 3p	30.541	6,4	143
G	MINI COOPER S COUPÉ 3p	27.800	6,4	184
G	MINI COOPER S COUPÉ automático 3p	29.450	6,4	184
G	MINI JOHN COOPER WORKS automático 2p	38.700	7,3	211
G	MINI JOHN COOPER WORKS CABRIO 2p	35.700	6,8	211
G	MINI JOHN COOPER WORKS ROADSTER 2p	34.750	6,8	211
G	MINI JOHN COOPER WORKS ROADSTER automático 2p	37.712	7,3	211
G	MINI JOHN COOPER WORKS COUPÉ 3p	33.450	6,6	211
G	MINI JOHN COOPER WORKS COUPÉ automático 3p	36.361	7,1	211
D	MINI COOPER D 3p	22.100	3,6	116
D	MINI COOPER D automático 3p	23.800	3,7	116
D	MINI ONE D 3p	19.950	3,5	95
G	MINI COOPER 3p	20.550	4,6	136
G	MINI COOPER automático 3p	22.250	4,7	136
G	MINI ONE 3p	18.450	4,7	102
G	MINI ONE automático 3p	20.150	4,8	102
D	MINI COOPER SD 3p	26.750	4,1	170
D	MINI COOPER SD automático 3p	28.450	4	170
G	MINI COOPER S 3p	25.950	4,6	192
G	MINI COOPER S automático 3p	27.700	5,2	192
D	MINI COOPER D 5 PUERTAS 5p	23.000	3,7	116
D	MINI COOPER D 5 PUERTAS automático 5p	24.700	3,7	116
D	MINI ONE D 5 PUERTAS 5p	20.850	3,6	95
G	MINI COOPER 5 PUERTAS 5p	21.450	4,8	136
G	MINI COOPER 5 PUERTAS automático 5p	23.150	4,8	136
G	MINI ONE 5 PUERTAS 5p	19.350	4,9	102
G	MINI ONE 5 PUERTAS automático 5p	21.050	4,9	102
D	MINI COOPER SD 5 PUERTAS 5p	27.650	4,3	170
D	MINI COOPER SD 5 PUERTAS automático 5p	29.350	4,3	170
G	MINI COOPER S 5 PUERTAS 5p	26.850	6	192
G	MINI COOPER S 5 PUERTAS automático 5p	28.600	5,5	192
D	COUNTRYMAN COOPER D COUNTRYMAN 5p	25.400	4,4	112
D	COUNTRYMAN COOPER D COUNTRYMAN automático 5p	28.000	5,8	112
D	COUNTRYMAN ONE D COUNTRYMAN 5p	22.900	4,4	90
G	COUNTRYMAN COOPER COUNTRYMAN 5p	24.300	6,9	122
G	COUNTRYMAN COOPER COUNTRYMAN automático 5p	25.950	7,1	122
G	COUNTRYMAN ONE COUNTRYMAN 5p	21.750	6,9	98
G	COUNTRYMAN ONE COUNTRYMAN automático 5p	23.400	7,1	98
D	COUNTRYMAN COOPER D COUNTRYMAN ALL4 5p	27.450	4,9	112
D	COUNTRYMAN COOPER D COUNTRYMAN ALL4 automático 5p	29.100	6,1	112
G	COUNTRYMAN COOPER COUNTRYMAN ALL4 5p	26.350	6,9	122
G	COUNTRYMAN COOPER COUNTRYMAN ALL4 automático 5p	29.000	7,3	122
D	PACEMAN COOPER D PACEMAN 3p	25.400	5,6	112
D	PACEMAN COOPER D PACEMAN ALL4 3p	27.450	6	112
D	PACEMAN COOPER D PACEMAN ALL4 automático 3p	29.100	5,9	112
D	PACEMAN COOPER D PACEMAN automático 3p	28.000	5,6	112
G	PACEMAN COOPER PACEMAN 3p	24.300	7,2	122
G	PACEMAN COOPER PACEMAN ALL4 3p	26.350	6,7	122
G	PACEMAN COOPER PACEMAN ALL4 automático 3p	29.000	7	122
G	PACEMAN COOPER PACEMAN automático 3p	25.950	7,2	122
D	COUNTRYMAN COOPER SD COUNTRYMAN 5p	29.400	5,7	143
D	COUNTRYMAN COOPER SD COUNTRYMAN ALL4 5p	31.450	5,9	143
D	COUNTRYMAN COOPER SD COUNTRYMAN ALL4 automático 5p	33.100	6,1	143
D	COUNTRYMAN COOPER SD COUNTRYMAN automático 5p	32.200	5,9	143
G	COUNTRYMAN COOPER S COUNTRYMAN 5p	29.400	6,8	190
G	COUNTRYMAN COOPER S COUNTRYMAN ALL4 5p	31.450	7,1	190
G	COUNTRYMAN COOPER S COUNTRYMAN ALL4 automático 5p	34.400	7,3	190
G	COUNTRYMAN COOPER S COUNTRYMAN automático 5p	31.050	7	190
D	PACEMAN COOPER SD PACEMAN 3p	29.400	5,7	143
D	PACEMAN COOPER SD PACEMAN ALL4 3p	31.450	6,1	143
D	PACEMAN COOPER SD PACEMAN ALL4 automático 3p	33.100	6,1	143
D	PACEMAN COOPER SD PACEMAN automático 3p	32.200	5,7	143
G	PACEMAN COOPER S PACEMAN 3p	29.400	7,1	190
G	PACEMAN COOPER S PACEMAN ALL4 3p	31.450	7,7	190
G	PACEMAN COOPER S PACEMAN ALL4 automático 3p	34.400	7,1	190
G	PACEMAN COOPER S PACEMAN automático 3p	31.050	7,1	190
G	PACEMAN JOHN COOPER WORKS PACEMAN ALL4 3p	38.200	7,9	218
G	PACEMAN JOHN COOPER WORKS PACEMAN ALL4 auto 3p	39.900	7,9	218
G	COUNTRYMAN JOHN COOPER WORKS COUNTRYMAN ALL4 5p	38.200	7,5	218
G	COUNTRYMAN JOHN COOPER WORKS COUNTRYMAN ALL4 auto 5p	39.900	7,5	218

Mitsubishi

Importador: MMC Automóviles, S.A. Francisco Gervás, 4. 28018 Alcobendas, Madrid. **Teléfono:** 902 201 030. **Garantía:** 5 años sin límite de kilómetros. **Red de postventa:** 112 puntos. **Web:** www.mitsubishi-motors.es

Tipo de combustible	Modelo	Precio en euros	Consumo (l/100km)	Potencia (CV)
E	I-MIEV 5p	24.400		67
G	SPACE STAR 100 MPI Challenge 5p	11.000	4	71
G	SPACE STAR 120 MPI Motion 5p	11.900	4,3	80
D	ASX 180 DI-D Challenge 5p	22.350	4,5	116
D	ASX 180 DI-D Kaiteki 5p	26.850	4,5	116
D	ASX 180 DI-D Motion 5p	24.350	4,5	116
D	ASX 180 DI-D Motion 4WD 5p	26.850	5,1	116
D	ASX 220 DI-D Kaiteki Auto 4WD 5p	32.700	5,8	150
G	ASX 160 MPI Challenge 5p	20.100	6	117
G	ASX 160 MPI Motion 5p	22.100	6	117
D	OUTLANDER 220 DI-D Kaiteki Auto 4WD 5p	40.590	5,8	150
D	OUTLANDER 220 DI-D Motion 2WD 5p	31.100	5,1	150
D	OUTLANDER 220 DI-D Motion 4WD 5p	34.490	5,4	150
D	OUTLANDER 220 DI-D Motion Auto 4WD 5p	35.790	5,8	150
E	OUTLANDER 2.0 PHEV Kaiteki Auto 4WD 5p	47.200	1,9	203
E	OUTLANDER 2.0 PHEV Motion Auto 4WD 5p	42.200	1,9	203
D	MONTERO 3.2 DI-D Kaiteki Auto 3p	45.800	8,2	200
D	MONTERO 3.2 DI-D Spirit 3p	38.200	7,8	200
D	MONTERO 3.2 DI-D Kaiteki Auto 5p	48.800	8,5	200
D	MONTERO 3.2 DI-D Spirit 5p	41.200	8,1	200
D	L200 2.5 DI-D Single Cab M-Pro 2p	25.804	7,5	136
D	L200 2.5 DI-D Double Cab Challenge 4p	30.942	7,9	136
D	L200 2.5 DI-D Double Cab M-Pro 4p	29.641	7,9	136
D	L200 2.5 DI-D Double Cab Motion 4p	35.946	7,9	178

Nissan

Fabricante/Importador: Nissan Motor España, S.A. Torre Nissan. Pza. Cerdá, c/ General Almirante, 4-10. 08014 Barcelona. **Teléfono:** 932 908 080. **Garantía:** Cinco años sin límite de kilometraje. **Red de postventa:** 613 puntos. **Web:** www.nissan.es

Tipo de combustible	Modelo	Precio en euros	Consumo (l/100km)	Potencia (CV)
G	MICRA 5p 1.2G (80 CV) TEKNA 5p	15.375	5	80
G	MICRA 5p 1.2G (80 CV) TEKNA P Ext Blan 5p	15.505	5	80
G	MICRA 5p 1.2G (80 CV) TEKNA P Ext Crom 5p	15.505	5	80
G	MICRA 5p 1.2G (80 CV) TEKNA P Ext Negr 5p	15.505	5	80
G	MICRA 5p 1.2G (80CV) ACENTA 5p	14.000	5	80
G	MICRA 5p 1.2G (80CV) ACENTA CVT 5p	15.200	5,4	80
G	MICRA 5p 1.2G (80CV) ACENTA CVT P Ext Bl 5p	15.330	5,4	80
G	MICRA 5p 1.2G (80CV) ACENTA CVT P Ext Cr 5p	15.330	5,4	80
G	MICRA 5p 1.2G (80CV) ACENTA CVT P Ext Ne 5p	15.330	5,4	80
G	MICRA 5p 1.2G (80CV) ACENTA P Ext Bl 5p	14.130	5	80
G	MICRA 5p 1.2G (80CV) ACENTA P Ext Cr 5p	14.130	5	80
G	MICRA 5p 1.2G (80CV) ACENTA P Ext Ne 5p	14.130	5	80
G	MICRA 5p 1.2G (80CV) NARU EDITION 5p	12.725	5	80
G	MICRA 5p 1.2G (80CV) N-TEC 5p	14.625	5	80
G	MICRA 5p 1.2G (80CV) N-TEC P Ext Bl 5p	14.755	5	80
G	MICRA 5p 1.2G (80CV) N-TEC P Ext Cr 5p	14.755	5	80
G	MICRA 5p 1.2G (80CV) N-TEC P Ext Ne 5p	14.755	5	80
G	MICRA 5p 1.2G (80CV) VISIA 5p	11.875	5	80
G	MICRA 5p 1.2G DIG-S (98CV) N-TEC 5p	15.825	4,3	98
G	MICRA 5p 1.2G DIG-S (98CV) N-TEC CVT 5p	17.125	5	98
G	MICRA 5p 1.2G DIG-S (98CV) N-TEC CVT P E Bl 5p	17.255	5	98
G	MICRA 5p 1.2G DIG-S (98CV) N-TEC CVT P E Cr 5p	17.255	5	98
G	MICRA 5p 1.2G DIG-S (98CV) N-TEC CVT P E Ne 5p	17.255	5	98

Tipo de combustible	Modelo	Precio en euros	Consumo (l/100km)	Potencia (CV)
G	MICRA 5p 1.2G DIG-S (98CV) N-TEC P Ext B 5p	**15.955**	4,3	98
G	MICRA 5p 1.2G DIG-S (98CV) N-TEC P Ext C 5p	**15.955**	4,3	98
G	MICRA 5p 1.2G DIG-S (98CV) N-TEC P Ext N 5p	**15.955**	4,3	98
G	MICRA 5p 1.2G DIG-S (98CV) TEKNA 5p	**16.575**	4,3	98
G	MICRA 5p 1.2G DIG-S (98CV) TEKNA P Ext Bl 5p	**16.705**	4,3	98
G	MICRA 5p 1.2G DIG-S (98CV) TEKNA P Ext Cr 5p	**16.705**	4,3	98
G	MICRA 5p 1.2G DIG-S (98CV) TEKNA P Ext Ne 5p	**16.705**	4,3	98
D	NOTE 5p. 1.5dCi 90CV Acenta 5p	**17.760**	3,6	90
D	NOTE 5p. 1.5dCi 90CV Acenta NC+EPI 5p	**18.860**	3,6	90
D	NOTE 5p. 1.5dCi 90CV Naru Edition 5p	**17.260**	3,6	90
D	NOTE 5p. 1.5dCi 90CV Tekna Premium 5p	**20.210**	3,6	90
D	NOTE 5p. 1.5dCi 90CV Tekna Sport 5p	**19.160**	3,6	90
D	NOTE 5p. 1.5dCi 90CV Visia 5p	**16.010**	3,6	90
G	NOTE 5p. 1.2G 80CV Acenta 5p	**16.250**	4,7	80
G	NOTE 5p. 1.2G 80CV Acenta NC+EPI 5p	**17.350**	4,7	80
G	NOTE 5p. 1.2G 80CV Naru Edition 5p	**15.750**	4,7	80
G	NOTE 5p. 1.2G 80CV Tekna Sport 5p	**17.650**	4,7	80
G	NOTE 5p. 1.2G 80CV Tekna Sport EPI+Techo Pan 5p	**18.650**	4,7	80
G	NOTE 5p. 1.2G 80CV Visia 5p	**14.500**	4,7	80
G	NOTE 5p. 1.2G DIG-S 98CV Tekna Prem Techo Pan 5p	**20.500**	4,3	98
G	NOTE 5p. 1.2G DIG-S 98CV Tekna Prem Xtr T Pan 5p	**21.800**	5,1	98
G	NOTE 5p. 1.2G DIG-S 98CV Tekna Premium 5p	**19.900**	4,3	98
G	NOTE 5p. 1.2G DIG-S 98CV Tekna Premium Xtron 5p	**21.200**	5,1	98
G	NOTE 5p. 1.2G DIG-S 98CV Tekna Sport 5p	**18.550**	4,3	98
G	NOTE 5p. 1.2G DIG-S 98CV Tekna Sport Xtronic 5p	**19.850**	5,1	98
G	NOTE 5p. 1.2G DIG-S 98CV Tekna Prem Pack Dyn 5p	**21.100**	4,3	98
G	NOTE 5p. 1.2G DIG-S 98CV Tekna Prem Xtr P Dyn 5p	**22.400**	5,1	98
G	NOTE 5p. 1.2G DIG-S 98CV Tekna Sp Xtron P Dyn 5p	**21.050**	5,1	98
G	NOTE 5p. 1.2G DIG-S 98CV Tekna Sport Pack Dyn 5p	**19.750**	4,3	98
D	PULSAR 1.5dCi 110CV ACENTA 5p	**21.400**	3,6	110
D	PULSAR 1.5dCi 110CV N-TEC 5p	**23.100**	3,6	110
D	PULSAR 1.5dCi 110CV TEKNA 5p	**24.800**	3,6	110
D	PULSAR 1.5dCi 110CV VISIA 5p	**20.450**	3,6	110
G	PULSAR 1.2 DIG-T 115CV ACENTA 5p	**20.000**	5	115
G	PULSAR 1.2 DIG-T 115CV N-TEC 5p	**21.700**	5	115
G	PULSAR 1.2 DIG-T 115CV N-TEC XTRONIC 5p	**22.900**	5,1	115
G	PULSAR 1.2 DIG-T 115CV TEKNA 5p	**23.400**	5	115
G	PULSAR 1.2 DIG-T 115CV TEKNA XTRONIC 5p	**24.600**	5,1	115
G	PULSAR 1.2 DIG-T 115CV VISIA 5p	**19.050**	5	115
G	PULSAR 1.6 DIG-T 190CV TEKNA 5p	**26.650**	5,9	190
D	NV200 1.5dCi 90CV COMFORT 5 5p	**22.692**	5	90
D	NV200 1.5dCi 90CV COMFORT 7 5p	**23.446**	4,9	90
D	EVALIA 1.5dCi 110CV 5 Plazas 5p	**25.269**	4,9	110
D	EVALIA 1.5dCi 110CV 7 Plazas 5p	**26.024**	4,9	110
G	EVALIA 1.6G 110CV 5 Plazas 5p	**24.182**	7,3	110
G	EVALIA 1.6G 110CV 7 Plazas 5p	**24.967**	7,3	110
E	EVALIA Eléctrica Lease LUDO 5 Plazas 5p	**31.288**		109
E	EVALIA Eléctrica LUDO 5 Plazas 5p	**37.188**		109
E	LEAF 5p 109 CV Acenta 5p	**33.700**		109
E	LEAF 5p 109 CV Acenta Flex 5p	**27.800**		109
E	LEAF 5p 109 CV Tekna 5p	**36.100**		109
E	LEAF 5p 109 CV Tekna Flex 5p	**30.200**		109
E	LEAF 5p 109 CV Visia 5p	**29.900**		109
E	LEAF 5p 109 CV Visia Flex 5p	**24.000**		109
E	LEAF 5p 109 CV Visia+ 5p	**31.300**		109
E	LEAF 5p 109 CV Visia+ Flex 5p	**25.400**		109
G	370Z 2p 3.7G 328 CV (241 kW) RoadsterGT 2p	**41.400**	11,2	328
G	370Z 2p 3.7G 328 CV (241 kW) RoadsterGT A/T 2p	**43.400**	10,9	328
G	370Z 3p 3.7G 328 CV (241 kW) Coupé 3p	**32.900**	10,6	328
G	370Z 3p 3.7G 328 CV (241 kW) CoupéGT 3p	**37.900**	10,6	328
G	370Z 3p 3.7G 328 CV (241 kW) CoupéGT A/T 3p	**39.900**	10,5	328
G	370Z 3p 3.7G 344 CV (253 kW) CoupéNISMO 3p	**44.900**	10,6	344
G	GT-R 3.8 V6 550CV Black Edition 2p	**107.750**	11,8	550
G	GT-R 3.8 V6 550CV Premium Edition 2p	**106.650**	11,8	550
G	GT-R 3.8 V6 600CV Nismo 2p	**150.000**	11,8	600
D	JUKE 1.5 dCi ACENTA 4X2 5p	**20.150**	4	110
D	JUKE 1.5 dCi N-TEC 4X2 5p	**21.250**	4	110
D	JUKE 1.5 dCi TEKNA 4X2 5p	**22.650**	4	110
D	JUKE 1.5 dCi TEKNA PREMIUM 4X2 5p	**25.100**	4	110
D	JUKE 1.5 dCi TEKNA S 4X2 5p	**23.500**	4	110
G	JUKE 1.2 DIG-T ACENTA 4X2 5p	**18.500**	5,6	115
G	JUKE 1.2 DIG-T N-TEC 4X2 5p	**19.600**	5,6	115
G	JUKE 1.2 DIG-T TEKNA 4X2 5p	**21.000**	5,6	115
G	JUKE 1.2 DIG-T TEKNA PREMIUM 4X2 5p	**23.450**	5,6	115
G	JUKE 1.2 DIG-T TEKNA S 4X2 5p	**21.850**	5,6	115
G	JUKE 1.6 94CV VISIA 4X2 5p	**16.500**	6	94
G	JUKE 1.6 DIG-T 214 CV XTRONIC NISMO RS 4X4 5p	**32.900**	7,4	214
G	JUKE 1.6 DIG-T 218 CV NISMO RS 30 ANIV 4X2 5p	**29.650**	7,2	218
G	JUKE 1.6 DIG-T 218 CV NISMO RS 4X2 5p	**26.950**	7,2	218
G	JUKE 1.6 DIG-T TEKNA 4X2 5p	**22.850**	6	190
G	JUKE 1.6 DIG-T TEKNA PREMIUM 4X2 5p	**25.300**	6	190
G	JUKE 1.6 DIG-T TEKNA S 4X2 5p	**23.700**	6	190
G	JUKE 1.6 DIG-T XTRONIC TEKNA 4X4 5p	**26.350**	6,5	190
G	JUKE 1.6 DIG-T XTRONIC TEKNA PREMIUM 4X4 5p	**28.800**	6,5	190
G	JUKE 1.6 DIG-T XTRONIC TEKNA S 4X4 5p	**27.200**	6,5	190
G	JUKE 1.6 XTRONIC N-TEC 4X2 5p	**20.450**	6,3	117
G	JUKE 1.6 XTRONIC TEKNA 4X2 5p	**21.850**	6,3	117
G	JUKE 1.6 XTRONIC TEKNA PREMIUM 4X2 5p	**24.300**	6,3	117
G	JUKE 1.6 XTRONIC TEKNA S 4X2 5p	**22.700**	6,3	117
D	QASHQAI 1.5dCi S&S 360 4x2 5p	**25.900**	3,8	110
D	QASHQAI 1.5dCi S&S 360 S 4x2 5p	**26.650**	3,8	110
D	QASHQAI 1.5dCi S&S ACENTA 4x2 5p	**23.900**	3,8	110
D	QASHQAI 1.5dCi S&S ACENTA 4x2 Sensores Aparc 5p	**24.100**	3,8	110
D	QASHQAI 1.5dCi S&S N-TEC 4x2 5p	**25.900**	3,8	110
D	QASHQAI 1.5dCi S&S TEKNA 4x2 17» 5p	**28.850**	3,8	110
D	QASHQAI 1.5dCi S&S TEKNA PREMIUM 4x2 Alc 5p	**28.800**	3,8	110
D	QASHQAI 1.5dCi S&S TEKNA PREMIUM 4x2 Piel 5p	**28.800**	3,8	110
D	QASHQAI 1.5dCi S&S TEKNA PREMIUM S 4x2 Alc 5p	**29.350**	3,8	110
D	QASHQAI 1.5dCi S&S TEKNA PREMIUM S 4x2 Piel 5p	**29.350**	3,8	110
D	QASHQAI 1.5dCi S&S VISIA 4x2 5p	**22.600**	3,8	110
D	QASHQAI 1.6dCi S&S 360 4x2 5p	**27.650**	4,4	130
D	QASHQAI 1.6dCi S&S 360 4x2 XTRONIC 5p	**28.850**	4,6	130
D	QASHQAI 1.6dCi S&S 360 4x4 5p	**30.150**	4,9	130
D	QASHQAI 1.6dCi S&S 360 4x4 5p	**30.900**	4,9	130
D	QASHQAI 1.6dCi S&S 360 S 4x2 5p	**28.400**	4,4	130
D	QASHQAI 1.6dCi S&S 360 S 4x2 XTRONIC 5p	**29.600**	4,6	130
D	QASHQAI 1.6dCi S&S ACENTA 4x2 5p	**25.650**	4,4	130
D	QASHQAI 1.6dCi S&S ACENTA 4x2 Sensores Aparc 5p	**25.850**	4,4	130
D	QASHQAI 1.6dCi S&S ACENTA 4x2 XTRONIC 5p	**26.850**	4,6	130
D	QASHQAI 1.6dCi S&S ACENTA 4x2 XTRONIC Sensores A 5p	**27.050**	4,6	130
D	QASHQAI 1.6dCi S&S ACENTA 4x4 5p	**28.150**	4,9	130
D	QASHQAI 1.6dCi S&S ACENTA 4x4 Sensores Aparc 5p	**28.350**	4,9	130
D	QASHQAI 1.6dCi S&S N-TEC 4x2 5p	**27.650**	4,4	130
D	QASHQAI 1.6dCi S&S N-TEC 4x2 XTRONIC 5p	**28.850**	4,6	130
D	QASHQAI 1.6dCi S&S N-TEC 4x4 5p	**30.150**	4,9	130
D	QASHQAI 1.6dCi S&S TEKNA 4x2 17» 5p	**30.600**	4,4	130
D	QASHQAI 1.6dCi S&S TEKNA 4x2 XTRONIC 17» 5p	**31.800**	4,6	130
D	QASHQAI 1.6dCi S&S TEKNA 4x4 17» 5p	**33.100**	4,9	130
D	QASHQAI 1.6dCi S&S TEKNA PREM 4x2 XTRONIC Alc 5p	**31.750**	4,6	130
D	QASHQAI 1.6dCi S&S TEKNA PREM 4x2 XTRONIC Piel 5p	**31.750**	4,6	130
D	QASHQAI 1.6dCi S&S TEKNA PREM S 4x2 XTRONIC Alc 5p	**32.300**	4,6	130
D	QASHQAI 1.6dCi S&S TEKNA PREM S 4x2 XTRONIC Piel 5p	**32.300**	4,6	130
D	QASHQAI 1.6dCi S&S TEKNA PREMIUM 4x2 Alc 5p	**30.550**	4,4	130
D	QASHQAI 1.6dCi S&S TEKNA PREMIUM 4x2 Piel 5p	**30.550**	4,4	130
D	QASHQAI 1.6dCi S&S TEKNA PREMIUM 4x4 Alc 5p	**33.050**	4,9	130
D	QASHQAI 1.6dCi S&S TEKNA PREMIUM 4x4 Alc 5p	**33.600**	4,9	130
D	QASHQAI 1.6dCi S&S TEKNA PREMIUM 4x4 Piel 5p	**33.050**	4,9	130
D	QASHQAI 1.6dCi S&S TEKNA PREMIUM 4x4 Piel 5p	**33.600**	4,9	130
D	QASHQAI 1.6dCi S&S TEKNA PREMIUM S 4x2 Alc 5p	**31.100**	4,4	130
D	QASHQAI 1.6dCi S&S TEKNA PREMIUM S 4x2 Piel 5p	**31.100**	4,4	130
D	QASHQAI 1.6dCi S&S VISIA 4x2 5p	**24.350**	4,4	130
D	QASHQAI 1.6dCi S&S VISIA 4x2 XTRONIC 5p	**25.550**	4,6	130
D	QASHQAI 1.6dCi S&S VISIA 4x4 5p	**26.850**	4,9	130
G	QASHQAI 1.2i DIG-T S&S 360 4X2 5p	**24.300**	5,6	115
G	QASHQAI 1.2i DIG-T S&S 360 4X2 XTRONIC 5p	**25.500**	5,6	115
G	QASHQAI 1.2i DIG-T S&S 360 S 4X2 5p	**25.050**	5,6	115
G	QASHQAI 1.2i DIG-T S&S 360 S 4X2 XTRONIC 5p	**26.250**	5,6	115
G	QASHQAI 1.2i DIG-T S&S ACENTA 4X2 5p	**22.300**	5,6	115
G	QASHQAI 1.2i DIG-T S&S ACENTA 4X2 Sensores Aparc 5p	**22.500**	5,6	115
G	QASHQAI 1.2i DIG-T S&S ACENTA 4X2 XTRONIC Sen Ap 5p	**23.700**	5,6	115
G	QASHQAI 1.2i DIG-T S&S N-TEC 4X2 5p	**24.300**	5,6	115
G	QASHQAI 1.2i DIG-T S&S TEKNA 4X2 17» 5p	**27.250**	5,6	115
G	QASHQAI 1.2i DIG-T S&S TEKNA PREM 4X2 XTRON Piel 5p	**28.400**	5,6	115
G	QASHQAI 1.2i DIG-T S&S TEKNA PREM S 4X2 XTR Piel 5p	**28.950**	5,6	115
G	QASHQAI 1.2i DIG-T S&S TEKNA PREM XTR 4X2 Alc 5p	**28.950**	5,6	115
G	QASHQAI 1.2i DIG-T S&S TEKNA PREMIUM 4X2 Alc 5p	**27.200**	5,6	115
G	QASHQAI 1.2i DIG-T S&S TEKNA PREMIUM 4X2 Piel 5p	**27.200**	5,6	115
G	QASHQAI 1.2i DIG-T S&S TEKNA PREMIUM 4X2 XTR Alc 5p	**28.400**	5,6	115
G	QASHQAI 1.2i DIG-T S&S TEKNA PREMIUM S 4X2 Alc 5p	**27.750**	5,6	115
G	QASHQAI 1.2i DIG-T S&S TEKNA PREMIUM S 4X2 Piel 5p	**27.750**	5,6	115
G	QASHQAI 1.2i DIG-T S&S VISIA 4X2 5p	**21.000**	5,6	115
G	QASHQAI 1.2i DIG-T S&S VISIA 4X2 XTRONIC 5p	**22.200**	5,6	115
G	QASHQAI 1.6i DIG-T S&S 360 4X2 5p	**26.050**	6	163
G	QASHQAI 1.6i DIG-T S&S 360 S 4X2 5p	**26.800**	6	163
G	QASHQAI 1.6i DIG-T S&S ACENTA 4X2 Sensores Aparc 5p	**24.250**	5,8	163
G	QASHQAI 1.6i DIG-T S&S TEKNA PREMIUM 4X2 Alc 5p	**28.950**	6	163
G	QASHQAI 1.6i DIG-T S&S TEKNA PREMIUM 4X2 Piel 5p	**28.950**	6	163
G	QASHQAI 1.6i DIG-T S&S TEKNA PREMIUM S 4X2 Alc 5p	**29.500**	6	163
G	QASHQAI 1.6i DIG-T S&S TEKNA PREMIUM S 4X2 Piel 5p	**29.500**	6	163
G	QASHQAI 1.6i DIG-T S&S VISIA 4X2 5p	**22.750**	5,8	163
D	X-TRAIL dCi 130CV (96kW) 360 5p	**30.950**	4,9	130
D	X-TRAIL dCi 130CV (96kW) 360 7 plazas 5p	**31.750**	4,9	130
D	X-TRAIL dCi 130CV (96kW) 4x4-i 360 5p	**33.950**	5,3	130
D	X-TRAIL dCi 130CV (96kW) 4x4-i 360 7 plazas 5p	**34.750**	5,3	130
D	X-TRAIL dCi 130CV (96kW) 4x4-i ACENTA 5p	**31.050**	5,3	130
D	X-TRAIL dCi 130CV (96kW) 4x4-i TEKNA 5p	**36.900**	5,3	130
D	X-TRAIL dCi 130CV (96kW) 4x4-i TEKNA 7 plazas 5p	**37.700**	5,3	130
D	X-TRAIL dCi 130CV (96kW) ACENTA 5p	**28.050**	4,9	130
D	X-TRAIL dCi 130CV (96kW) TEKNA 5p	**33.900**	4,9	130
D	X-TRAIL dCi 130CV (96kW) TEKNA 7 plazas 5p	**34.700**	4,9	130
D	X-TRAIL dCi 130CV (96kW) VISIA 5p	**26.450**	4,9	130
D	X-TRAIL dCi 130CV (96kW) XTRONIC 360 5p	**32.650**	5,1	130
D	X-TRAIL dCi 130CV (96kW) XTRONIC 360 7 plazas 5p	**33.450**	5,1	130
D	X-TRAIL dCi 130CV (96kW) XTRONIC ACENTA 5p	**29.750**	5,1	130
D	X-TRAIL dCi 130CV (96kW) XTRONIC TEKNA 5p	**35.600**	5,1	130
D	X-TRAIL dCi 130CV (96kW) XTRONIC TEKNA 7 plazas 5p	**36.400**	5,1	130
D	PATHFINDER 2.5dCi (190 CV) FE 7 Plazas 5p	**40.800**	8,5	190
D	PATHFINDER 2.5dCi (190 CV) LE 7 Plazas 5p	**51.800**	8,5	190
D	PATHFINDER 2.5dCi (190 CV) LE 7 Plazas A/T 5p	**53.450**	9	190
D	PATHFINDER 2.5dCi (190 CV) SE 7 Plazas 5p	**44.500**	8,5	190
D	PATHFINDER 3.0dCi (231 CV) LE V6 7 Plazas A/T 5p	**58.050**	9,5	231
D	MURANO 2.5 dCi (190CV) Tekna Premium A/T 5p	**52.700**	8	190
D	MURANO 2.5 dCi (190CV) Tekna Sport A/T 5p	**48.900**	8	190
G	MURANO 3.5 V6 (256CV) Tekna Premium S-CVT 5p	**52.700**	10,6	256
D	NAVARA 2.5 dCi 190CV LE Doble Cabina 4X4 4p	**43.907**	8,4	190
D	NAVARA 2.5 dCi 190CV SE Doble Cabina 4X4 4p	**36.552**	8,4	190
D	NAVARA 2.5 dCi 190CV SE Doble Cabina 4X4 A/T 4p	**38.302**	8,9	190
D	NAVARA 3.0 dCi 231CV LE V6 Doble Cabina 4X4 A/T 4p	**51.157**	9,5	231
D	NAVARA 2.5 dCi 144CV FE Doble Cabina Cab 4X4 4p	**31.502**	8,2	144
D	NAVARA 2.5 dCi 144CV FE King Cab 4X4 4p	**28.909**	8,2	144
D	NAVARA 2.5 dCi XE 190CV Doble Cabina 4X4 4p	**34.802**	8,4	190

Opel

Fabricante/Importador: General Motors España, S.L. difício Gorbea 4 Avda. Bruselas, 20. Arroyo de la Vega. 28108 Alcobendas. (Madrid). **Teléfono:** 914 569 200. **Garantía:** Dos años sin límite de kilometraje. **Red de postventa:** 592 puntos. **Web:** **www.opel.es**

Tipo de combustible	Modelo	Precio en euros	Consumo (l/100km)	Potencia (CV)
G	ADAM 1.0 XFT SLAM 3p	**17.820**	4,9	115
G	ADAM 1.2 XEL JAM 3p	**14.080**	4,9	70
G	ADAM 1.4 XEL GLAM 3p	**15.340**	5	87
G	ADAM 1.4 XEL GLAM EASYTRONIC 3p	**16.090**	4,7	87
G	ADAM 1.4 XEL JAM 3p	**14.440**	5	87
G	ADAM 1.4 XEL JAM EASYTRONIC 3p	**15.190**	4,7	87
G	ADAM 1.4 XER GLAM 3p	**16.050**	5	100
G	ADAM 1.4 XER SLAM 3p	**16.820**	5	100
L	ADAM 1.4 XEL GLP JAM 3p	**16.290**	6,9	87
G	ADAM 1.0 XFT ROCKS 3p	**18.710**	4,9	115
G	ADAM 1.4 XEL ROCKS 3p	**17.000**	5	87
G	ADAM 1.4 XER ROCKS 3p	**17.710**	5	100
D	CORSA 1.3 CDTi Start/Stop Excellence 95 CV 3p	**18.780**	3,3	95
D	CORSA 1.3 CDTi Start/Stop Expression 75 CV 3p	**15.690**	3,8	75
D	CORSA 1.3 CDTi Start/Stop Selective 75 CV 3p	**16.790**	3,8	75
D	CORSA 1.3 CDTi Start/Stop Selective 95 CV 3p	**17.090**	3,3	95
G	CORSA 1.0 Turbo Start/Stop Excellence 3p	**18.930**	4,9	115
G	CORSA 1.0 Turbo Start/Stop Selective 3p	**17.240**	4,9	115
G	CORSA 1.4 Excellence 90 CV 3p	**16.830**	5,1	90
G	CORSA 1.4 Expression 75 CV 3p	**13.540**	5,1	75
G	CORSA 1.4 Expression 90 CV 3p	**14.040**	5,1	90
G	CORSA 1.4 Selective 90 CV 3p	**15.140**	5,1	90
G	CORSA 1.4 Start/Stop Selective Easytronic 90CV 3p	**16.190**	4,7	90
G	CORSA 1.4 Turbo Start/Stop Excellence 3p	**17.630**	5,1	100
G	CORSA 1.4 Turbo Start/Stop Selective 3p	**15.940**	5,1	100
L	CORSA 1.4 Selective 90 CV GLP 3p	**16.640**		90
D	CORSA 1.3 CDTi Start/Stop Excellence 95 CV 5p	**19.305**	3,4	95
D	CORSA 1.3 CDTi Start/Stop Expression 75 CV 5p	**16.215**	3,8	75
D	CORSA 1.3 CDTi Start/Stop Selective 75 CV 5p	**17.315**	3,8	75
D	CORSA 1.3 CDTi Start/Stop Selective 95 CV 5p	**17.615**	3,4	95
G	CORSA 1.0 Turbo Start/Stop Excellence 5p	**19.455**	5	115
G	CORSA 1.0 Turbo Start/Stop Selective 5p	**17.765**	5	115
G	CORSA 1.4 Excellence 90 CV 5p	**17.355**	5,1	90
G	CORSA 1.4 Excellence Easytronic 90 CV 5p	**18.405**	4,8	90
G	CORSA 1.4 Expression 75 CV 5p	**14.065**	5,1	75
G	CORSA 1.4 Expression 90 CV 5p	**14.565**	5,1	90
G	CORSA 1.4 Selective 90 CV 5p	**15.665**	5,1	90
G	CORSA 1.4 Selective Auto 90 CV 5p	**17.080**	6	90
G	CORSA 1.4 Start/Stop Selective Easytronic 90CV 5p	**16.715**	4,8	90
G	CORSA 1.4 Turbo Start/Stop Excellence 5p	**18.155**	5,1	100
G	CORSA 1.4 Turbo Start/Stop Selective 5p	**16.465**	5,1	100
L	CORSA 1.4 Selective 90 CV GLP 5p	**17.165**		90
D	MERIVA 1.6 CDTI 110 CV S/S Ecoflex Excellence 5p	**21.525**	4,4	110
D	MERIVA 1.6 CDTI 110 CV S/S Ecoflex Selective 5p	**19.910**	4,4	110
D	MERIVA 1.6 CDTI 136 CV S/S Excellence 5p	**21.715**	4,4	136
G	MERIVA 1.4 NEL Selective 5p	**18.620**	6,3	120
G	MERIVA 1.4 NEL Selective Auto 5p	**20.205**	7,2	120
G	MERIVA 1.4 NET Excellence 5p	**21.230**	6,3	140
G	MERIVA 1.4 NET Excellence Auto 5p	**22.290**	7,2	140
G	MERIVA 1.4 XER Selective 5p	**17.720**	6	100
L	MERIVA 1.4 GLP Selective 5p	**19.315**	7,4	120
D	ASTRA 1.6 CDTi S/S 110 CV Business 5p	**22.500**	3,7	110
D	ASTRA 1.6 CDTi S/S 110 CV Excellence 5p	**24.000**	3,7	110
D	ASTRA 1.6 CDTi S/S 110 CV Selective 5p	**22.150**	3,7	110
D	ASTRA 1.6 CDTi S/S 136 CV Business 5p	**23.100**	3,9	136
D	ASTRA 1.6 CDTi S/S 136 CV Excellence 5p	**24.600**	3,9	136
D	ASTRA 1.6 CDTi S/S 136 CV Selective 5p	**22.750**	3,9	136
D	ASTRA 2.0 CDTi 165 CV Excellence Auto 5p	**26.950**	5,8	165
D	ASTRA 2.0 CDTi S/S 165 CV Excellence llanta 17 5p	**25.500**	4,6	165
D	ASTRA 2.0 CDTi S/S 165 CV Selective llanta 17 5p	**23.650**	4,6	165
D	ASTRA 2.0 CDTi S/S 165 CV Selective llanta 18+ 5p	**24.578**	4,6	165
D	ASTRA 2.0 CDTi S/S 165CV Excellence llanta 18+ 5p	**26.501**	4,6	165
D	ASTRA 2.0 CDTi S/S 195 CV Biturbo 5p	**30.150**	5,1	195
G	ASTRA 1.4 Turbo Excellence 5p	**23.800**	5,8	140
G	ASTRA 1.4 Turbo Excellence Auto 5p	**25.350**	6,6	140
G	ASTRA 1.4 Turbo Selective 5p	**21.950**	5,8	140
G	ASTRA 1.6 Selective 5p	**20.950**	6,6	115
G	ASTRA 1.6 Turbo S/S Selective 5p	**23.600**	5,9	170
L	ASTRA 1.4 Turbo GLP Business 5p	**21.800**	7,2	140
D	ASTRA 1.6 CDTi S/S Selective GTC 3p	**25.000**	4,1	136
D	ASTRA 1.6 CDTi S/S Sportive GTC 3p	**26.800**	4,1	136
D	ASTRA 2.0 CDTi S/S 165 CV Sportive Auto GTC 3p	**29.400**	5,7	165
D	ASTRA 2.0 CDTi S/S 165 CV Sportive GTC 3p	**27.800**	4,8	165
D	ASTRA 2.0 CDTi S/S 195 CV Biturbo GTC 3p	**32.500**	4,9	195
G	ASTRA 1.4 Turbo S/S Selective GTC 3p	**23.500**	5,9	140
G	ASTRA 1.4 Turbo S/S Sportive GTC 3p	**25.300**	5,9	140
G	ASTRA 1.6 Turbo S/S 200 CV Sportive GTC 3p	**27.600**	6,6	200
G	ASTRA 2.0 Turbo S/S OPC GTC 3p	**37.600**	8,1	280
D	ASTRA 1.6 CDTi S/S 110 CV Business 4p	**22.900**	3,7	110
D	ASTRA 1.6 CDTi S/S 110 CV Excellence 4p	**24.400**	3,7	110
D	ASTRA 1.6 CDTi S/S 110 CV Selective 4p	**22.550**	3,7	110
D	ASTRA 1.6 CDTi S/S 136 CV Business 4p	**23.500**	3,9	136
D	ASTRA 1.6 CDTi S/S 136 CV Excellence 4p	**25.000**	3,9	136
D	ASTRA 1.6 CDTi S/S 136 CV Selective 4p	**23.150**	3,9	136
G	ASTRA 1.4 Turbo Excellence 4p	**24.200**	5,9	140
G	ASTRA 1.4 Turbo Excellence Auto 4p	**25.750**	6,6	140
G	ASTRA 1.4 Turbo Selective 4p	**22.350**	5,9	140
G	ASTRA 1.6 Selective 4p	**21.350**	6,3	115
L	ASTRA 1.4 Turbo GLP Business 4p	**22.200**	7,2	140
D	CABRIO 2.0 CDTi 165 CV Excellence Auto 2p	**35.000**	6,2	165
D	CABRIO 2.0 CDTi S/S 165 CV Excellence 2p	**33.300**	5,2	165
D	CABRIO 2.0 CDTi S/S 195 CV Excellence 2p	**35.300**	5,3	195
G	CABRIO 1.4 T S/S Excellence 2p	**30.600**	6,3	140
G	CABRIO 1.6 T Excellence Auto 2p	**33.900**	7,2	170
G	CABRIO 1.6 T S/S 200 CV Excellence 2p	**33.000**	6,8	200
D	ASTRA 1.6 CDTi S/S 110 CV Business ST 5p	**23.350**	3,7	110
D	ASTRA 1.6 CDTi S/S 110 CV Excellence ST 5p	**24.850**	3,7	110
D	ASTRA 1.6 CDTi S/S 110 CV Selective ST 5p	**23.000**	3,7	110
D	ASTRA 1.6 CDTi S/S 136 CV Business ST 5p	**23.950**	3,9	136
D	ASTRA 1.6 CDTi S/S 136 CV Excellence ST 5p	**25.450**	3,9	136
D	ASTRA 1.6 CDTi S/S 136 CV Selective ST 5p	**23.600**	3,9	136
D	ASTRA 2.0 CDTi 165 CV Excellence Auto ST 5p	**27.800**	5,8	165
D	ASTRA 2.0 CDTi 165 CV Excellence ST 5p	**26.350**	4,9	165
D	ASTRA 2.0 CDTi 165 CV Selective ST 5p	**24.500**	4,9	165
D	ASTRA 2.0 CDTi S/S 195 CV Biturbo ST 5p	**31.000**	5,1	195
G	ASTRA 1.4 Turbo Excellence ST 5p	**24.650**	5,9	140
G	ASTRA 1.4 Turbo Selective ST 5p	**22.800**	5,9	140
G	ASTRA 1.6 Turbo S/S Selective ST 5p	**24.450**	6,1	170
L	ASTRA 1.4 Turbo GLP Business ST 5p	**22.650**	7,3	140
E	AMPERA 1.4 Excellence 5p	**39.900**	1,2	150
E	AMPERA 1.4 Selective 5p	**38.300**	1,2	150
G	INSIGNIA 2.8 V6 Turbo OPC 4p	**44.990**	10,6	325
G	INSIGNIA 2.8 V6 Turbo OPC Auto 4p	**48.060**	10,7	325
G	INSIGNIA 2.8 V6 Turbo OPC 5p	**44.990**	10,6	325
G	INSIGNIA 2.8 V6 Turbo OPC Auto 5p	**48.060**	10,7	325
D	INSIGNIA 2.0 CDTI 130 CV Selective Auto 4p	**31.740**	5,3	130
D	INSIGNIA 2.0 CDTI 163 CV Excellence Auto 4p	**35.185**	5,6	163
D	INSIGNIA 2.0 CDTI 4x4 163 CV Sportive Auto 4p	**36.825**	6,2	163
D	INSIGNIA 2.0 CDTI Biturbo 4x4 Sportive Auto 4p	**39.385**	6,1	195
D	INSIGNIA 2.0 CDTI Biturbo Start & Stop Sportive 4p	**34.805**	4,7	195
D	INSIGNIA 2.0 CDTI ecoFLEX Start&Stop 120 Business 4p	**29.385**	3,7	120
D	INSIGNIA 2.0 CDTI ecoFLEX Start&Stop 140 Business 4p	**30.375**	3,7	140
D	INSIGNIA 2.0 CDTI S&S 170 CV Excellence 4p	**33.835**	4,3	170
D	INSIGNIA 2.0 CDTI S&S 170 CV Sportive 4p	**33.660**	4,3	170
D	INSIGNIA 2.0CDTI ecoFLEX Star&Stop 120 Expression 4p	**26.630**	3,7	120
D	INSIGNIA 2.0CDTI ecoFLEX Star&Stop 140 Excellence 4p	**31.185**	3,7	140
D	INSIGNIA 2.0CDTI ecoFLEX Start&Stop 120 Selective 4p	**28.110**	3,7	120
D	INSIGNIA 2.0CDTI ecoFLEX Start&Stop 140 Selective 4p	**29.100**	3,7	140
G	INSIGNIA 1.4 Turbo Start & Stop Excellence 4p	**29.575**	5,2	140
G	INSIGNIA 1.4 Turbo Start & Stop Selective 4p	**27.495**	5,2	140
G	INSIGNIA 2.0 Turbo Start & Stop 4x4 Sportive 4p	**33.810**	7,8	250
L	INSIGNIA 1.4 Turbo ecoFLEX GLP Selective 4p	**29.110**	5,9	140

saber comprar y vender PRECIOS/NUEVOS La lista más completa en preciosdecoches.motor16.com

Tipo de combustible	Modelo	Precio en euros	Consumo (l/100km)	Potencia (CV)
D	INSIGNIA 2.0 CDTI 130 CV Selective Auto 5p	**31.740**	5,3	130
D	INSIGNIA 2.0 CDTI 163 CV Excellence Auto 5p	**35.185**	5,6	163
D	INSIGNIA 2.0 CDTI 4x4 163 CV Sportive Auto 5p	**36.825**	6,2	163
D	INSIGNIA 2.0 CDTI Biturbo 4x4 Sportive Auto 5p	**39.385**	6,1	195
D	INSIGNIA 2.0 CDTI Biturbo Start & Stop Sportive 5p	**34.805**	4,7	195
D	INSIGNIA 2.0 CDTI ecoFLEX Start&Stop 120 Business 5p	**29.385**	3,7	120
D	INSIGNIA 2.0 CDTI ecoFLEX Start&Stop 140 Business 5p	**30.375**	3,7	140
D	INSIGNIA 2.0 CDTI S&S 170 CV Excellence 5p	**33.835**	4,3	170
D	INSIGNIA 2.0 CDTI S&S 170 CV Sportive 5p	**33.660**	4,3	170
D	INSIGNIA 2.0CDTI ecoFLEX Star&Stop 120 Expression 5p	**26.630**	3,7	120
D	INSIGNIA 2.0CDTI ecoFLEX Star&Stop 140 Excellence 5p	**31.185**	3,7	140
D	INSIGNIA 2.0CDTI ecoFLEX Start&Stop 120 Selective 5p	**28.110**	3,7	120
D	INSIGNIA 2.0CDTI ecoFLEX Start&Stop 140 Selective 5p	**29.100**	3,7	140
G	INSIGNIA 1.4 Turbo Start & Stop Excellence 5p	**29.575**	5,2	140
G	INSIGNIA 1.4 Turbo Start & Stop Selective 5p	**27.495**	5,2	140
G	INSIGNIA 2.0 Turbo Start & Stop 4x4 Sportive 5p	**33.810**	7,8	250
L	INSIGNIA 1.4 Turbo ecoFLEX GLP Selective 5p	**29.110**	5,9	140
G	INSIGNIA ST 2.8 V6 Turbo OPC 5p	**46.810**	10,9	325
G	INSIGNIA ST 2.8 V6 Turbo OPC Auto 5p	**49.875**	11	325
D	INSIGNIA ST 2.0 CDTI 130 CV Selective Auto 5p	**32.980**	5,4	130
D	INSIGNIA ST 2.0 CDTI 163 CV Excellence Auto 5p	**36.750**	5,9	163
D	INSIGNIA ST 2.0 CDTI 4x4 163 CV Sportive Auto 5p	**38.170**	6,4	163
D	INSIGNIA ST 2.0 CDTI Biturbo 4x4 Sportive Auto 5p	**40.730**	6,4	195
D	INSIGNIA ST 2.0 CDTI Biturbo S&S Sportive 5p	**36.160**	4,9	195
D	INSIGNIA ST 2.0 CDTI ecoFLEX S&S 120 CV Business 5p	**30.745**	3,9	120
D	INSIGNIA ST 2.0 CDTI ecoFLEX S&S 120 CV Selective 5p	**29.470**	3,9	120
D	INSIGNIA ST 2.0 CDTI ecoFLEX S&S 140 CV Business 5p	**31.625**	3,9	140
D	INSIGNIA ST 2.0 CDTI ecoFLEX S&S 140 CV Selective 5p	**30.350**	3,9	140
D	INSIGNIA ST 2.0 CDTI ecoFLEX S&S 140 Excellence 5p	**32.750**	3,9	140
D	INSIGNIA ST 2.0 CDTI S&S 170 CV Excellence 5p	**35.418**	4,5	170
D	INSIGNIA ST 2.0 CDTI S&S 170 CV Sportive 5p	**35.028**	4,5	170
G	INSIGNIA ST 1.4 Turbo S&S Excellence 5p	**31.140**	5,6	140
G	INSIGNIA ST 1.4 Turbo S&S Selective 5p	**28.740**	5,6	140
G	INSIGNIA ST 2.0 Turbo S&S 4x4 Sportive 5p	**35.140**	8,1	250
L	INSIGNIA ST 1.4 Turbo ecoFLEX GLP Selective 5p	**30.310**	6,1	140
D	INSIGNIA ST 2.0 CDTI Bit. 4x4 Country Tourer Auto 5p	**43.165**	6,6	195
D	INSIGNIA ST 2.0 CDTI S&S 170 CV Country Tourer 5p	**36.720**	4,5	170
D	INSIGNIA ST 2.0 CDTI S&S 4x4 170 Country Tourer 5p	**40.120**	5,6	170
D	ZAFIRA 1.7 CDTi 110 CV Family 5p	**22.500**	5,1	110
D	ZAFIRA 1.7 CDTi 125 CV Family 5p	**23.200**	5,1	125
G	ZAFIRA 1.8 16v 120 CV Family 5p	**20.100**	7,2	120
D	ZAFIRA TOURER 1.6 CDTi S/S Excellence 5p	**29.650**	4,1	136
D	ZAFIRA TOURER 1.6 CDTi S/S Excellence 5p	**29.650**	4,1	136
D	ZAFIRA TOURER 1.6 CDTi S/S Selective 5p	**27.250**	4,1	136
D	ZAFIRA TOURER 1.6 CDTi S/S Selective 5p	**27.250**	4,1	136
D	ZAFIRA TOURER 2.0 CDTi 130 CV Expression 5p	**23.050**	5,1	130
D	ZAFIRA TOURER 2.0 CDTi 130 CV Expression 5p	**23.050**	5,1	130
D	ZAFIRA TOURER 2.0 CDTi 130 CV Selective 5p	**26.600**	5,1	130
D	ZAFIRA TOURER 2.0 CDTi 130 CV Selective 5p	**26.600**	5,1	130
D	ZAFIRA TOURER 2.0 CDTi 165 CV Excellence 5p	**30.250**	5,3	165
D	ZAFIRA TOURER 2.0 CDTi 165 CV Excellence Auto 5p	**31.850**	5,8	165
D	ZAFIRA TOURER 2.0 CDTi 170CV Excellence Auto llanta 17 5p	**32.300**	6,1	170
D	ZAFIRA TOURER 2.0 CDTi 170CV Excellence Auto llanta 18 5p	**33.584**	6,1	170
D	ZAFIRA TOURER 2.0 CDTi 195 CV S/S Excellence 5p	**33.250**	5,6	195
D	ZAFIRA TOURER 2.0 CDTi S/S 170 CV Excellence 5p	**30.700**	4,9	170
G	ZAFIRA TOURER 1.4 Turbo 120 CV Expression 5p	**22.000**	6,6	120
G	ZAFIRA TOURER 1.4 Turbo 120 CV Expression 5p	**22.000**	6,6	120
G	ZAFIRA TOURER 1.4 Turbo 140 CV Excellence Auto 5p	**29.150**	7	140
G	ZAFIRA TOURER 1.4 Turbo 140 CV S/S Excellence 5p	**27.950**	6,1	140
G	ZAFIRA TOURER 1.4 Turbo 140 CV S/S Excellence 5p	**27.950**	6,1	140
G	ZAFIRA TOURER 1.4 Turbo 140 CV S/S Selective 5p	**25.550**	6,1	140
G	ZAFIRA TOURER 1.4 Turbo 140 CV S/S Selective 5p	**25.550**	6,1	140
G	ZAFIRA TOURER 1.4 Turbo 140CV Excellence Auto llanta17 5p	**29.150**	7	140
G	ZAFIRA TOURER 1.4 Turbo 140CV Excellence Auto llanta18 5p	**30.309**	7	140
G	ZAFIRA TOURER 1.6 Turbo S/S Excellence 5p	**30.450**	7	200
G	ZAFIRA TOURER 1.6 Turbo S/S Excellence 5p	**30.450**	7	200
L	ZAFIRA TOURER 1.4 Turbo GLP Selective 5p	**27.150**	8,6	140
L	ZAFIRA TOURER 1.4 Turbo GLP Selective 5p	**27.150**	8,6	140
D	MOKKA 1.6 CDTi 4X2 Excellence Auto 5p	**26.000**	5,1	136
D	MOKKA 1.6 CDTi 4X2 S&S Crosscity 5p	**24.860**	4,3	136
D	MOKKA 1.6 CDTi 4X2 S&S Excellence 5p	**24.760**	4,3	136
D	MOKKA 1.6 CDTi 4X2 S&S Selective 5p	**22.790**	4,1	136
D	MOKKA 1.6 CDTi 4X2 Selective Auto 5p	**24.005**	4,9	136
D	MOKKA 1.6 CDTi 4X4 S&S Excellence 5p	**27.320**	4,7	136
D	MOKKA 1.6 CDTi 4X4 S&S Selective 5p	**25.333**	4,5	136
G	MOKKA 1.4 T 4X2 Excellence Auto 5p	**25.635**	6,8	140
G	MOKKA 1.4 T 4X2 S&S Excellence 5p	**23.440**	6	140
G	MOKKA 1.4 T 4X2 S&S Selective 5p	**21.175**	6	140
G	MOKKA 1.4 T 4X4 S&S Excellence 5p	**26.000**	6,4	140
L	MOKKA 1.4 T GLP 4X2 Selective 5p	**23.450**	7,7	140
D	ANTARA 2.2 CDTI 163 CV Excellence 4X4 Auto 5p	**39.418**	8	163
D	ANTARA 2.2 CDTI 163 CV Selective 4X4 Auto 5p	**36.344**	8	163
D	ANTARA 2.2 CDTI 163 CV Start&Stop Selective 4X2 5p	**31.568**	6,1	163
D	ANTARA 2.2 CDTI 163 CV Start&Stop Selective 4X4 5p	**34.107**	6,4	163
D	ANTARA 2.2 CDTI 163CV Start&Stop Excellence 4X4 5p	**37.192**	6,4	163
D	ANTARA 2.2 CDTI 184 CV Excellence 4X4 Auto 5p	**40.199**	8	184
D	ANTARA 2.2 CDTI 184CV Start&Stop Excellence 4X4 5p	**37.967**	6,4	184
G	ANTARA 2.4 16v Selective 4X2 5p	**27.744**	8,8	167

Peugeot

Fabricante/ Importador: Peugeot España S.A. Calle del Puerto de Somport, 8, 28050 Madrid. **Teléfono:** 913 471 000. **Garantía:** Dos años sin límite de kilometraje. **Red de postventa:** 994 puntos de asistencia en toda España. **Web: www.peugeot.es**

Tipo de combustible	Modelo	Precio en euros	Consumo (l/100km)	Potencia (CV)
E	ION Ion 5p	**30.190**		67
G	108 Top! Allure 1.2 PureTech 82 3p	**14.520**	4,3	82
G	108 1.0 VTi 68 ETG5 5p	**13.150**	4,2	69
G	108 1.2 PureTech 82 5p	**12.600**	4,3	82
G	108 Top! Allure 1.0 VTi 68 ETG5 5p	**15.370**	4,2	69
G	108 Top! Allure 1.2 PureTech 82 5p	**14.820**	4,3	82
D	208 3P ACCESS 1.4 HDi 68 3p	**14.590**	3,8	68
D	208 3P ALLURE 1.6 BlueHDi 120 3p	**19.480**	3,6	120
D	208 3P ALLURE 1.6 e-HDi 92 3p	**18.480**	3,8	92
D	208 3P LIKE 1.4 HDi 68 3p	**14.590**	3,8	68
G	208 3P ACCESS 1.0L PureTech 68 3p	**12.840**	4,3	68
G	208 3P ACCESS 1.2L PureTech 82 3p	**13.640**	4,5	82
G	208 3P ACTIVE 1.0L PureTech 68 3p	**14.340**	4,3	68
G	208 3P ALLURE 1.6 VTi 120 3p	**17.880**	5,6	120
G	208 3P LIKE 1.0L PureTech 68 3p	**12.840**	4,3	68
G	208 GTi 200cv 3p	**23.130**	5,9	200
D	208 5P ACCESS 1.4 HDi 68 5p	**15.090**	3,8	68
D	208 5P ACTIVE 1.4 e-HDi 68 FAP CMP B.Lion 5p	**17.230**	3,4	68
D	208 5P ACTIVE 1.6 e-HDi 92 ETG6 5p	**17.940**	3,8	92
D	208 5P ALLURE 1.6 BlueHDi 120 5p	**19.780**	3,6	120
D	208 5P ALLURE 1.6 e-HDi 92 5p	**18.780**	3,8	92
D	208 5P ALLURE 1.6 e-HDi 92 ETG6 5p	**19.280**	3,8	92
D	208 5P BUSINESS LINE 1.4 HDi 68 5p	**16.150**	3,8	68
D	208 5P LIKE 1.4 HDi 68 5p	**15.090**	3,8	68
D	208 5P STYLE 1.4 HDi 68 5p	**16.840**	3,8	68
D	208 5P STYLE 1.6 e-HDi 92 5p	**17.690**	3,8	92
G	208 5P ACCESS 1.0L PureTech 68 5p	**13.340**	4,3	68
G	208 5P ACCESS 1.2L PureTech 82 5p	**14.140**	4,5	82
G	208 5P ACTIVE 1.2L PureTech 82 S&S ETG5 5p	**16.390**	4,1	82
G	208 5P ALLURE 1.2L PureTech 82 5p	**16.980**	4,5	82
G	208 5P ALLURE 1.6 VTi 120 5p	**18.180**	5,6	120
G	208 5P BUSINESS LINE 1.0 VTi 5p	**14.600**	4,3	68
G	208 5P LIKE 1.0L PureTech 68 5p	**13.340**	4,3	68
G	208 5P STYLE 1.2L PureTech 82 5p	**15.890**	4,5	82
D	207 CC 1.6 HDI 112 FAP 2p	**24.490**	4,8	112
G	207 CC 1.6 VTi 16v 120 2p	**22.790**	6,4	120

Tipo de combustible	Modelo	Precio en euros	Consumo (l/100km)	Potencia (CV)
D	2008 Active 1.6 e-HDi 92 5p	**18.950**	4	92
D	2008 Active 1.6 e-HDi 92 ETG6 5p	**19.450**	3,8	92
D	2008 Allure 1.6 BlueHDi 120 5p	**21.950**	3,7	120
D	2008 Allure 1.6 e-HDi 92 5p	**21.050**	4	92
G	2008 Access 1.2 PureTech 82 5p	**15.450**	4,9	82
G	2008 Active 1.2 PureTech 110 S&S 5p	**18.350**	4,7	110
G	2008 Active 1.2 PureTech 82 ETG5 S&S 5p	**17.700**	4,8	82
G	2008 Active 1.2 VTi 82 5p	**17.050**	4,9	82
G	2008 Allure 1.2 PureTech 110 S&S 5p	**20.450**	4,7	110
D	308 5p Access 1.6 e-HDi 115 5p	**21.050**	3,7	115
D	308 5p Access 1.6 HDi 92 FAP 5p	**19.650**	3,7	92
D	308 5p Active 1.6 BlueHDi 120 5p	**23.100**	3,1	120
D	308 5p Active 1.6 e-HDi 115 5p	**22.700**	3,7	115
D	308 5p Active 1.6 HDi 92 FAP 5p	**21.300**	3,7	92
D	308 5p Allure 1.6 e-HDi 115 5p	**24.550**	3,8	115
D	308 5p Allure 1.6 HDi 92 5p	**23.150**	3,8	92
D	308 5p Allure 2.0 BlueHDi 150 5p	**26.400**	4	150
D	308 5p Allure 2.0 BlueHDi 150 EAT6 5p	**27.600**	4,1	150
D	308 5p B. Line 1.6 BlueHDi 120 5p	**22.000**	3,1	120
D	308 5p Business Line 1.6 e-HDi 115 5p	**21.600**	3,7	115
D	308 5p Business Line 1.6 HDi 92 5p	**20.200**	3,7	92
G	308 5p GT Line 1.2 PureTech 130 S&S 5p	**24.850**	4,8	130
G	308 5p GT Line 1.2 PureTech 130 S&S EAT6 5p	**26.050**	5,2	130
G	308 5p Style 1.2 PureTech 110 S&S 5p	**21.250**	4,6	110
G	308 5p Style 1.2 PureTech 130 S&S 5p	**22.150**	4,6	130
G	308 5p Style 1.2 PureTech 130 S&S EAT6 5p	**23.350**	4,6	130
G	308 GT 205 5p	**29.250**	5,6	205
G	308 5p Access 1.2 PureTech 110 S&S 5p	**18.950**	4,6	110
G	308 5p Access 1.2 PureTech 82 5p	**17.500**	5	82
G	308 5p Active 1.2 PureTech 110 S&S 5p	**20.600**	4,6	110
G	308 5p Active 1.2 PureTech 130 S&S 5p	**21.500**	4,7	130
G	308 5p Allure 1.2 PureTech 110 S&S 5p	**22.450**	4,6	110
G	308 5p Allure 1.2 PureTech 130 S&S 5p	**23.350**	4,8	130
G	308 5p Allure 1.2 PureTech130 EAT6 5p	**24.550**	5,1	130
G	308 5p B. Line 1.2 PureTech 110 5p	**19.600**	4,6	110
D	308 308 SW Business Line 1.6 BlueHDi 120 5p	**22.800**	3,2	120
D	308 SW Access 1.6 e-HDI 115 5p	**21.850**	3,7	115
D	308 SW Access 1.6 HDI 92 5p	**20.450**	3,9	92
D	308 SW Active 1.6 BlueHDi 120 5p	**23.900**	3,2	120
D	308 SW Active 1.6 e-HDI 115 5p	**23.500**	3,7	115
D	308 SW Active 1.6 HDI 92 FAP 5p	**22.100**	3,9	92
D	308 SW Active 2.0 BlueHDi 150 5p	**25.350**	3,9	150
D	308 SW Allure 1.6 e-HDI 115 5p	**25.550**	3,8	115
D	308 SW Allure 2.0 BlueHDi 150 5p	**27.400**	4	150
D	308 SW Allure 2.0 BlueHDi150 EAT6 5p	**28.600**	4,2	150
D	308 SW Business Line 1.6 e-HDI 115 5p	**22.400**	3,7	115
D	308 SW Business Line 1.6 HDI 92 5p	**21.000**	3,9	92
D	308 SW GT 180 EAT6 5p	**32.650**	4,1	180
D	308 SW GT Line 2.0 BlueHDi 150 5p	**28.900**	4	150
D	308 SW Style 1.6 BlueHDi 120 EAT6 5p	**25.550**	3,7	120
D	308 SW Style 1.6 e-HDi 115 5p	**24.250**	3,7	115
G	308 5p Style 1.2 PureTech 130 S&S EAT6 5p	**24.250**	4,7	130
G	308 SW Access 1.2 PureTech 110 5p	**19.750**	4,7	110
G	308 SW Active 1.2 PureTech 130 S&S 5p	**22.300**	4,9	130
G	308 SW Active 1.2 PureTech130 EAT6 5p	**23.500**	5,1	130
G	308 SW Allure 1.2 PureTech 130 S&S 5p	**24.350**	5	130
G	308 SW Allure 1.2 PureTech130 EAT6 5p	**25.550**	5,2	130
G	308 SW B. Line 1.2 PureTech 110 5p	**20.300**	4,7	110
G	308 SW GT 205 5p	**30.250**	5,8	205
G	308 SW GT Line 1.2 PureTech 130 S&S 5p	**25.850**	5	130
G	308 SW GT Line 1.2 PureTech 130 S&S EAT6 5p	**27.050**	5,2	130
G	308 SW Style 1.2 PureTech 110 S&S 5p	**22.150**	4,7	110
G	308 SW Style 1.2 PureTech 130 S&S 5p	**23.050**	4,7	130
D	3008 Access 1.6 BlueHDI 120 FAP 5p	**24.840**	4,1	120
D	3008 Allure 1.6 BlueHDI 120 FAP 5p	**29.070**	4,1	120
D	3008 Allure 1.6 e-HDI 115 FAP ETG6 B.Lion 5p	**29.570**	4,3	115
D	3008 Allure 2.0 BlueHDI 150 FAP 5p	**31.150**	5,3	150
D	3008 Allure 2.0 HDI 160 FAP Automático 5p	**32.450**	5,5	163
D	3008 Style 1.6 BlueHDI 120 FAP 5p	**26.530**	4,1	120
D	3008 Style 1.6 e-HDI 115 FAP ETG6 Blue Lion 5p	**27.030**	4,2	115
D	3008 Style 2.0 BlueHDI 150 FAP 5p	**28.610**	5,3	150
E	3008 HYbrid4 5p	**35.400**	3,8	200
G	3008 Access 1.6 VTi 120 5p	**22.040**	6,7	120
G	3008 Allure 1.6 THP 155 5p	**28.220**	6,7	156
G	3008 Allure 1.6 THP 155 Automático 5p	**30.220**	7,6	156
G	3008 Style 1.6 VTi 120 5p	**23.730**	6,7	120
D	508 Access 1.6 e-HDI 115 4p	**27.220**	4,2	115
D	508 Active 1.6 e-HDI 115 4p	**28.820**	4,2	115
D	508 Active 1.6 e-HDI 115 ETG6 4p	**29.120**	4,2	115
D	508 Active 2.0 HDI 140cv 4p	**30.270**	4,6	140
D	508 Allure 1.6 e-HDI 115cv 4p	**31.420**	4,2	115
D	508 Allure 1.6 e-HDI 115cv ETG6 4p	**31.720**	4,2	115
D	508 Allure 2.0 BlueHDi 150cv 4p	**34.070**	4,2	150
D	508 Allure 2.0 BlueHDi 180 Autom. 4p	**36.520**	4,4	180
D	508 GT 2.0 BlueHDi 180 Autom. 4p	**40.070**	4,4	180
D	508 GT Line 1.6 e-HDI 115cv 4p	**33.020**	4,2	115
D	508 GT Line 2.0 BlueHDi 150cv 4p	**35.670**	3,9	150
G	508 Active 1.6 THP 165 S&S 4p	**29.470**	5,8	165
G	508 Allure 1,6 THP 165 S&S Autom. 4p	**34.020**	5,8	165
G	508 GT Line 1,6 THP 165 S&S Autom. 4p	**35.620**	5,8	165
D	508 RXH 2.0 BlueHDi 180 Autom. 5p	**39.850**	4,6	180
E	508 RXH 2.0 HDi HYbrid4 200 cv 5p	**43.800**	4	200
D	508 SW Access 1.6 e-HDI 115 5p	**28.320**	4,3	115
D	508 SW Active 1.6 e-HDI 115cv 5p	**30.020**	4,3	115
D	508 SW Active 1.6 e-HDI 115cv ETG6 5p	**30.320**	4,3	115
D	508 SW Active 2.0 HDI 140cv 5p	**31.470**	4,6	140
D	508 SW Allure 1.6 e-HDI 115cv 5p	**32.920**	4,3	115
D	508 SW Allure 1.6 e-HDI 115cv ETG6 5p	**33.220**	4,3	115
D	508 SW Allure 2.0 BlueHDi 150 5p	**35.570**	4,2	150
D	508 SW Allure 2.0 BlueHDi 180 Autom. 5p	**38.020**	4,6	180
D	508 SW GT 2.0 BlueHDi 180 Autom. 5p	**41.570**	4,6	180
D	508 SW GT Line 1.6 e-HDI 115cv 5p	**34.520**	4,3	115
D	508 SW GT Line 2.0 BlueHDi 150 5p	**37.170**	3,9	150
G	508 SW Active 1.6 THP 165 S&S 5p	**30.670**	5,8	165
G	508 SW Allure 1,6 THP 165 S&S Autom. 5p	**35.520**	5,8	165
G	508 SW GT Line 1,6 THP 165 S&S Autom. 5p	**37.120**	5,8	165
D	5008 Access 1.6 BlueHDi 120 FAP 5p	**25.280**	4,2	120
D	5008 Active 1.6 BlueHDi 120 FAP 5p	**26.970**	4,2	120
D	5008 Active 1.6 e-HDI 115 FAP ETG6 Blue Lion 5p	**27.420**	4,2	115
D	5008 Active 2.0 BlueHDi 150 FAP 5p	**29.050**	5,3	150
D	5008 Allure 1.6 BlueHDi 120 FAP 5p	**30.500**	4,3	120
D	5008 Allure 1.6 e-HDI 115 FAP ETG6 B.Lion 5p	**30.950**	4,8	115
D	5008 Allure 2.0 BlueHDi 150 FAP 5p	**32.580**	5,3	150
D	5008 Allure 2.0 HDI 160 FAP Automático 5p	**33.830**	6,3	163
D	5008 Style 1.6 BlueHDi 120 FAP 5p	**27.850**	4,3	120
D	5008 Style 1.6 e-HDI 115 FAP ETG6 Blue Lion 5p	**28.300**	4,2	115
D	5008 Style 2.0 BlueHDi 150 FAP 5p	**29.930**	5,3	150
G	5008 Access 1.6 VTi 120 5p	**22.740**	6,9	120
G	5008 Allure 1.6 THP 155 5p	**29.890**	6,9	156
G	5008 Allure 1.6 THP 155 Automático 5p	**31.890**	7,6	156
G	5008 Style 1.6 VTi 120 5p	**25.300**	6,9	120
D	RCZ 2.0 HDi 160cv 2p	**33.600**	5	163
G	RCZ 1.6 THP 155cv 2p	**30.650**	6,4	156
G	RCZ 1.6 THP 155cv Autom.Sec.6 vel. 2p	**32.550**	7,3	156
G	RCZ 1.6 THP 200cv 2p	**33.600**	6,7	200
G	RCZ 1.6 THP 270 2p	**42.900**	6,3	270
D	4008 Crossway 4x4 1.8 HDi 150 S&S 5p	**31.900**	5,6	150
D	807 Style 2.0 HDI 136 FAP 5p	**37.290**	5,9	136
D	807 Style 2.0 HDI 160 FAP 5p	**38.650**	5,9	163

Porsche

Importador: Porsche Ibérica, S.A. Avda de Burgos, 87. 28050 Madrid. **Teléfono:** 902 500 911. ***Garantía:** Dos años sin límite de kilometraje. **Red de postventa:** 42 puntos de asistencia en toda España. **Web: www.porsche.com/spain**

Tipo de combustible	Modelo	Precio en euros	Consumo (l/100km)	Potencia (CV)
G	BOXSTER 2.7 2p	**55.892**	7,7	265
G	BOXSTER 3.4 S 2p	**71.265**	8	315
G	CAYMAN 2.7 3p	**57.461**	7,9	275
G	CAYMAN 3.4 S 3p	**74.388**	8,2	325
G	BOXSTER GTS 2p	**81.039**	8,2	330
G	CAYMAN GT4 3p	**99.094**	10,3	385
G	CAYMAN GTS 3p	**85.383**	8,2	340
G	911 3.4 Carrera Cabrio 2p	**118.914**	8,4	350
G	911 3.4 Carrera Coupé 2p	**104.388**	8,2	350
G	911 3.8 Carrera S Cabrio 2p	**135.747**	8,9	400
G	911 3.8 Carrera S Coupé 2p	**121.221**	8,7	400
G	911 Carrera 4 Cabrio 2p	**127.059**	8,4	350
G	911 Carrera 4 Coupé 2p	**112.533**	8,2	350
G	911 Carrera 4S Cabrio 2p	**143.892**	8,9	400
G	911 Carrera 4S Coupé 2p	**129.366**	8,7	400
G	911 Targa 4 2p	**125.973**	8,7	350
G	911 Targa 4S 2p	**142.806**	9,2	400
G	911 Turbo Cabrio 2p	**204.165**	9,9	520
G	911 Turbo Coupé 2p	**189.639**	9,7	520
G	911 Turbo S Cabrio 2p	**240.546**	9,9	560
G	911 Turbo S Coupé 2p	**226.020**	9,7	560
G	911 Carrera 4 GTS Cabrio 2p	**158.010**	10	430
G	911 Carrera 4 GTS Coupé 2p	**143.484**	9,9	430
G	911 Carrera GTS Cabrio 2p	**149.865**	9,7	430
G	911 Carrera GTS Coupé 2p	**135.339**	9,5	430
G	911 Targa 4 GTS 2p	**158.010**	10	430
G	911 3.8 GT3 2p	**157.874**	12,4	475
E	918 Spyder 2p	**787.069**	3,1	887
E	918 Spyder Weissach package 2p	**859.669**	3,1	887
D	PANAMERA 3.0 Diesel 300cv 5p	**95.621**	6,4	300
E	PANAMERA S e-Hybrid 5p	**107.729**	3,1	416
G	PANAMERA 3.0 4S 5p	**124.255**	8,9	420
G	PANAMERA 3.0 S 5p	**118.147**	8,7	420
G	PANAMERA 3.6 V6 5p	**93.398**	8,4	310
G	PANAMERA 3.6 V6 4 5p	**102.943**	8,7	310
G	PANAMERA 4.8 GTS 5p	**140.681**	10,7	440
G	PANAMERA 4.8 Turbo 5p	**168.510**	10,2	520
G	PANAMERA 4.8 Turbo S 5p	**207.334**	10,2	570
G	PANAMERA 3.0 4S Executive 5p	**153.306**	9	420
G	PANAMERA 4.8 Turbo Executive 5p	**188.329**	10,3	520
G	PANAMERA 4.8 Turbo S Executive 5p	**226.747**	10,3	570
G	PANAMERA Turbo S Exclusive Series 5p	**287.020**	10,3	570
D	MACAN S Diesel 5p	**66.227**	6,3	258
D	MACAN S Diesel neumáticos todo tiempo 5p	**63.694**	6,1	258
G	MACAN S 5p	**68.759**	8,7	340

Tipo de combustible	Modelo	Precio en euros	Consumo (l/100km)	Potencia (CV)
G	MACAN Turbo 5p	**93.686**	8,9	400
D	CAYENNE Diesel 5p	**75.144**	6,6	262
D	CAYENNE S Diesel 5p	**96.072**	8	385
E	CAYENNE S E-hybrid 5p	**85.179**	3,4	416
G	CAYENNE - 5p	**77.067**	9,2	300
G	CAYENNE GTS 5p	**114.398**	9,8	440
G	CAYENNE S 5p	**93.900**	9,5	420
G	CAYENNE Turbo 5p	**148.879**	11,2	520
G	CAYENNE Turbo S 5p	**192.590**	11,5	570

Renault

Fabricante/ Importador: Renault España Comercial. Avda de Burgos, 89. 28050. Madrid. **Teléfono:** 900 100 500. **Garantía:** Dos años sin límite de kilómetros. **Red de postventa:** 1.190 puntos en España. **Web:** **www.renault.es**

Tipo de combustible	Modelo	Precio en euros	Consumo (l/100km)	Potencia (CV)
G	TWINGO Intens SCe 70cv S&S 5p	**12.125**	4,2	71
G	TWINGO Zen Energy TCe 90cv S&S 5p	**13.925**	4,3	90
G	TWINGO Zen SCe 70cv S&S 5p	**13.025**	4,2	71
D	CLIO Authentique dCi 75 eco2 5p	**14.350**	3,6	75
D	CLIO Business dCi 75 eco2 5p	**15.715**	3,6	75
D	CLIO Business Energy dCi 90 S&S eco2 5p	**16.615**	3,6	90
D	CLIO Business Energy dCi90 S&S Ecoleader 5p	**16.760**	3,1	90
D	CLIO Dynamique dCi 90 EDC eco2 5p	**19.000**	3,7	90
D	CLIO Dynamique Energy dCi 90 S&S eco2 5p	**17.600**	3,6	90
D	CLIO Expression dCi 75 eco2 5p	**15.950**	3,6	75
D	CLIO Expression dCi 90 EDC eco2 5p	**18.400**	3,7	90
D	CLIO Expression Energy dCi 90 S&S eco2 5p	**16.850**	3,6	90
D	CLIO Technofeel dCi 90 eco2 5p	**17.550**	3,6	90
G	CLIO Authentique 1.2 16v 75 5p	**12.700**	5,5	75
G	CLIO Business 1.2 16v 75 5p	**14.065**	5,5	75
G	CLIO Dynamique Energy TCe 90 S&S eco2 5p	**15.950**	4,5	90
G	CLIO Expression 1.2 16v 75 5p	**14.300**	5,5	75
G	CLIO Expression Energy TCe 90 S&S eco2 5p	**15.200**	4,5	90
G	CLIO GT TCe 120 EDC 5p	**19.250**	5,2	120
G	CLIO Technofeel Tce 90 eco2 5p	**15.900**	4,9	90
L	CLIO Business 1.2 16v 75 GLP 5p	**14.965**	7,2	72
G	CLIO Renault Sport 200 EDC 5p	**25.050**	6,3	200
D	CLIO Sport Tou. Dynam. Energy dCi 90 EDC eco2 5p	**19.600**	3,7	90
D	CLIO Sport Tou. Dynam. Energy dCi 90 S&S eco2 5p	**18.200**	3,6	90
D	CLIO Sport Tou. Exp. dCi 90 EDC eco2 5p	**19.050**	3,6	90
D	CLIO Sport Tou. Exp. Energy dCi 90 S&S eco2 5p	**17.500**	3,6	90
D	CLIO Sport Tourer Authentique dCi 75 eco2 5p	**15.050**	3,6	75
D	CLIO Sport Tourer Expression dCi 75 eco2 5p	**16.600**	3,6	75
G	CLIO Sport Tou. Dynam. Energy TCe 90 S&S eco2 5p	**16.550**	4,5	90
G	CLIO Sport Tour. Exp. Energy TCe 90 S&S eco2 5p	**15.850**	4,5	90
G	CLIO Sport Tourer Authentique 1.2 16v 75 5p	**13.400**	5,5	75
G	CLIO Sport Tourer Expression 1.2 16v 75 5p	**14.950**	5,5	75
E	ZOE Intens 5p	**23.300**		88
E	ZOE Life 5p	**21.500**		88
E	ZOE Zen 5p	**23.300**		88
D	CAPTUR Adventure dCi 90 S&S eco2 5p	**19.920**	3,7	90
D	CAPTUR Helly Hansen dCi 90 EDC eco2 5p	**22.400**	4,1	90
D	CAPTUR Helly Hansen Energy dCi 90 S&S eco2 5p	**21.000**	3,8	90
D	CAPTUR Intens dCi 90 EDC eco2 5p	**20.100**	3,9	90
D	CAPTUR Intens Energy dCi 90 S&S eco2 5p	**18.700**	3,6	90
D	CAPTUR Life Energy dCi 90 S&S eco2 5p	**17.200**	3,6	90
D	CAPTUR Zen dCi 90 EDC eco2 5p	**21.200**	3,9	90
D	CAPTUR Zen Energy dCi 90 S&S eco2 5p	**19.800**	3,6	90
G	CAPTUR Helly Hansen Energy TCe 90 S&S eco2 5p	**19.350**	4,9	90
G	CAPTUR Helly Hansen TCe 120 EDC 5p	**21.450**	5,5	120
G	CAPTUR Intens Energy TCe 90 S&S eco2 5p	**17.050**	4,9	90
G	CAPTUR Intens TCe 120 EDC 5p	**19.150**	5,4	120
G	CAPTUR Life Energy TCe 90 S&S eco2 5p	**15.550**	4,9	90
G	CAPTUR Zen Energy TCe 90 S&S eco2 5p	**18.150**	4,9	90
G	CAPTUR Zen TCe 120 EDC 5p	**20.250**	5,4	120
G	MEGANE Coupé R.S. 275 TROPHY 3p	**36.830**	7,5	275
G	MEGANE Coupé RS 2.0 16v 265 S&S 3p	**31.630**	7,5	265
D	MEGANE Bose EDC dCi 110 eco2 5p	**25.430**	4,2	110
D	MEGANE Bose Energy dCi 110 S&S eco2 5p	**24.430**	3,5	110
D	MEGANE Bose Energy dCi 130 S&S eco2 5p	**25.230**	4	130
D	MEGANE Business dCi 110 eco2 5p	**21.880**	4,4	110
D	MEGANE Business dCi 95 eco2 5p	**20.580**	4,1	95
D	MEGANE Business Energy dCi 110 S&S eco2 5p	**22.480**	3,5	110
D	MEGANE GT Style dCi 110 eco2 5p	**22.630**	4,4	110
D	MEGANE GT Style dCi 95 eco2 5p	**21.330**	4,1	95
D	MEGANE GT Style EDC dCi 110 eco2 5p	**24.230**	4,2	110
D	MEGANE GT Style Energy dCi 110 S&S eco2 5p	**23.230**	3,5	110
D	MEGANE Intens dCi 95 eco2 5p	**19.880**	4,1	95
D	MEGANE Limited dCi 110 eco2 5p	**21.930**	4,4	110
D	MEGANE Limited dCi 110 eco2 EDC 5p	**23.530**	4,2	110
D	MEGANE Limited dCi 95 eco2 5p	**20.680**	4,1	95
D	MEGANE Limited Energy dCi 110 S&S eco2 5p	**22.530**	3,5	110
G	MEGANE Bose EDC Tce 130 5p	**24.430**	5,6	130
G	MEGANE Bose Energy Tce 130 S&S 5p	**22.930**	5,4	130
G	MEGANE GT Style Energy TCe 115 S&S eco2 5p	**20.330**	5,3	115
G	MEGANE Intens Energy TCe 115 S&S eco2 5p	**18.580**	5,3	115
G	MEGANE Limited Energy TCe 115 S&S eco2 5p	**19.680**	5,3	115
D	MEGANE Coupé Bose EDC dCi 110 3p	**26.080**	4,2	110
D	MEGANE Coupé Bose Energy dCi 110 S&S 3p	**25.080**	3,5	110
D	MEGANE Coupé Bose Energy dCi 130 S&S 3p	**25.880**	4	130
D	MEGANE Coupé GT Style dCi 110 3p	**23.280**	4,4	110
D	MEGANE Coupé GT Style dCi 95 3p	**21.980**	4,1	95
D	MEGANE Coupé GT Style EDC dCi 110 3p	**24.880**	4,2	110
D	MEGANE Coupé GT Style Energy dCi 110 S&S 3p	**23.880**	3,5	110
D	MEGANE Coupé Limited dCi 110 eco2 3p	**22.580**	4,4	110
D	MEGANE Coupé Limited dCi 110 eco2 EDC 3p	**24.180**	4,2	110
D	MEGANE Coupé Limited dCi 95 eco2 3p	**21.330**	4,1	95
D	MEGANE Coupé Limited Energy dCi 110 S&S eco2 3p	**23.180**	3,5	110
G	MEGANE Coupé Bose EDC Tce 130 3p	**25.080**	5,6	130
G	MEGANE Coupé Bose Energy Tce 130 S&S 3p	**23.580**	5,4	130
G	MEGANE Coupé GT Style Energy Tce 115 S&S 3p	**20.980**	5,3	115
G	MEGANE Coupé Limited Energy TCe 115 S&S eco2 3p	**20.330**	5,3	115
D	MEGANE Coupé-Cabrio Dynamique En. dCi 110 S&S 2p	**31.600**	4,5	110
D	MEGANE Coupé-Cabrio GT-Line dCi 110 EDC 2p	**34.000**	4,8	110
D	MEGANE Coupé-Cabrio GT-Line Energy dCi 130 S&S 2p	**34.100**	4,4	130
G	MEGANE Coupé-Cabrio Dynamique Ene. TCe 130 S&S 2p	**30.300**	6,4	132
D	MEGANE Sport Tourer Bose EDC dCi 110 5p	**26.830**	4,2	110
D	MEGANE Sport Tourer Bose Energy dCi 110 S&S 5p	**25.830**	3,5	110
D	MEGANE Sport Tourer Bose Energy dCi 130 S&S 5p	**26.630**	4	130
D	MEGANE Sport Tourer Business dCi 110 5p	**23.280**	4,4	110
D	MEGANE Sport Tourer Business dCi 95 5p	**21.980**	4,1	95
D	MEGANE Sport Tourer Business Energy dCi 110 S&S 5p	**23.880**	3,5	110
D	MEGANE Sport Tourer GT Style dCi 110 5p	**24.030**	4,4	110
D	MEGANE Sport Tourer GT Style dCi 95 5p	**22.730**	4,1	95
D	MEGANE Sport Tourer GT Style EDC dCi 110 5p	**25.630**	4,1	110
D	MEGANE Sport Tourer GT Style Energy dCi 110 S&S 5p	**24.630**	3,5	110
D	MEGANE Sport Tourer Intens dCi 95 eco2 5p	**21.280**	4,1	95
D	MEGANE Sport Tourer Limited dCi 110 eco2 5p	**23.330**	4,4	110
D	MEGANE Sport Tourer Limited dCi 110 eco2 EDC 5p	**24.930**	4,1	110
D	MEGANE Sport Tourer Limited dCi 95 eco2 5p	**22.080**	4,1	95
D	MEGANE Sport Tourer Limited Energy dCi 110 S&S 5p	**23.930**	3,5	110
G	MEGANE Sp. Tour. Intens Energy Tce 115 S&S eco2 5p	**19.980**	5,3	115
G	MEGANE Sport Tourer Bose EDC Tce 130 5p	**25.830**	5,6	130
G	MEGANE Sport Tourer Bose Energy Tce 130 S&S 5p	**24.330**	5,4	130
G	MEGANE Sport Tourer GT Style Energy Tce 115 S&S 5p	**21.730**	5,3	115
G	MEGANE Sport Tourer Limited Energy TCe 115 S&S 5p	**21.080**	5,3	115
D	FLUENCE Expression dCi 110 4p	**23.500**	4,6	110
D	FLUENCE Expression dCi 95 4p	**22.200**	4,6	95
D	FLUENCE Limited dCi 110 4p	**24.200**	4,6	110
D	FLUENCE Limited dCi 110 auto EDC 4p	**25.500**	4,4	110
D	FLUENCE Limited dCi 130 4p	**25.500**	4,6	130
G	FLUENCE Expression 1.6 16v 110 4p	**21.200**	6,8	110
G	FLUENCE Limited 1.6 16v 110 4p	**21.900**	6,8	110
D	LAGUNA Coupé GT 4Control dCi 175 Auto 2p	**43.750**	5,7	175
D	LAGUNA Coupé Limited 2.0 Energy dCi 150 eco2 2p	**33.650**	4,5	150
D	LAGUNA Coupé Limited dCi 110 EDC eco2 2p	**32.750**	4,3	110
D	LAGUNA Bose Edition 2.0 Energy dCi 130 eco2 5p	**28.950**	4,5	131
D	LAGUNA Bose Edition 2.0 Energy dCi 150 eco2 5p	**29.750**	4,5	150
D	LAGUNA Bose Edition dCi 175 Auto. 5p	**32.250**	5,7	175
D	LAGUNA Emotion dCi 110 eco2 5p	**25.350**	4,2	110
D	LAGUNA Emotion dCi 110 EDC eco2 5p	**26.850**	4,3	110
D	LAGUNA GT 4Control 2.0 Energy dCi 150 eco2 5p	**32.050**	4,5	150
D	LAGUNA Limited 2.0 Energy dCi 130 eco2 5p	**27.550**	4,5	130
D	LAGUNA Limited dCi 110 eco2 5p	**25.950**	4,2	110
D	LAGUNA Limited dCi 110 EDC eco2 5p	**27.450**	4,3	110
G	LAGUNA Limited 2.0 16V 140 5p	**27.650**	7,5	140
D	LAGUNA G. Tour Bose Ed. 2.0 Energy dCi 130 eco2 5p	**30.250**	4,6	130
D	LAGUNA G. Tour Bose Ed. 2.0 Energy dCi 150 eco2 5p	**31.050**	4,6	150
D	LAGUNA G.Tour Bose Edition dCi 175 Auto. 5p	**33.550**	5,7	175
D	LAGUNA G.Tour Emotion dCi 110 eco2 5p	**26.650**	4,3	110
D	LAGUNA G.Tour Emotion dCi 110 EDC eco2 5p	**28.150**	4,4	110
D	LAGUNA G.Tour GT 4Control 2.0 En. dCi 150 eco2 5p	**33.350**	4,6	150
D	LAGUNA G.Tour Limited 2.0 Energy dCi 130 eco2 5p	**28.850**	4,6	130
D	LAGUNA G.Tour Limited dCi 110 eco2 5p	**27.250**	4,3	110
D	LAGUNA G.Tour Limited dCi 110 EDC eco2 5p	**28.750**	4,4	110
D	LATITUDE Business 2.0 Energy dCi 130 4p	**30.100**	4,8	130
D	LATITUDE Initiale dCi 175 Auto. 4p	**39.200**	6,1	175
D	LATITUDE Privilège 2.0 Energy dCi 130 4p	**32.000**	4,8	130
D	LATITUDE Privilège 2.0 Energy dCi 150 4p	**32.900**	4,8	150
D	LATITUDE Privilège dCi 175 Auto. 4p	**35.600**	6,1	175
D	SCENIC BOSE dCi 110 EDC 5p	**27.700**	4,7	110
D	SCENIC BOSE Energy dCi 110 eco2 5p	**26.400**	4,1	110
D	SCENIC BOSE Energy dCi 130 eco2 5p	**27.700**	4,4	130
D	SCENIC Limited dCi 110 EDC 5p	**25.900**	4,7	110
D	SCENIC Limited Energy dCi 110 eco2 5p	**24.600**	4,1	110
D	SCENIC Limited Energy dCi 130 eco2 5p	**25.900**	4,4	130
D	SCENIC Selection dCi 95 eco2 5p	**22.100**	4,5	95
D	SCENIC Selection Energy dCi 110 eco2 5p	**23.800**	4,1	110
G	SCENIC Authentique 1.6 16v 110 5p	**20.900**	7,4	110
G	SCENIC BOSE Energy TCe 130 5p	**25.200**	6,2	130
G	SCENIC Limited Energy Tce 115 5p	**22.900**	5,9	115
G	SCENIC Selection Energy Tce 115 5p	**21.500**	5,9	115
D	SCENIC XMOD BOSE dCi 110 EDC 5p	**28.450**	4,7	110
D	SCENIC XMOD BOSE Energy dCi 110 eco2 5p	**27.150**	4,1	110
D	SCENIC XMOD BOSE Energy dCi 130 eco2 5p	**28.450**	4,4	130
D	SCENIC XMOD Selection Energy dCi 110 eco2 5p	**24.650**	4,1	110
G	SCENIC XMOD BOSE Energy TCe 130 5p	**25.950**	6,4	130
G	SCENIC XMOD Selection Energy TCe 115 5p	**22.350**	6,1	115
D	GRAND SCENIC BOSE dCi 110 EDC 7p 5p	**29.150**	4,7	110
D	GRAND SCENIC BOSE Energy dCi 110 eco2 7p 5p	**27.850**	4,1	110
D	GRAND SCENIC BOSE Energy dCi 130 eco2 7p 5p	**29.150**	4,4	130
D	GRAND SCENIC Limited dCi 110 EDC 7p 5p	**27.350**	4,7	110
D	GRAND SCENIC Limited Energy dCi 110 eco2 5p 5p	**25.550**	4,1	110
D	GRAND SCENIC Limited Energy dCi 110 eco2 7p 5p	**26.050**	4,1	110
D	GRAND SCENIC Limited Energy dCi 130 eco2 5p 5p	**26.850**	4,4	130
D	GRAND SCENIC Limited Energy dCi 130 eco2 7p 5p	**27.350**	4,4	130
D	GRAND SCENIC Selection Energy dCi 110 eco2 5p 5p	**24.750**	4,1	110
D	GRAND SCENIC Selection Energy dCi 110 eco2 7p 5p	**25.250**	4,1	110
G	GRAND SCENIC BOSE Energy TCe 130 7p 5p	**26.650**	6,4	130
G	GRAND SCENIC Limited Energy TCe 130 7p 5p	**24.850**	6,4	130
G	GRAND SCENIC Selection Energy TCe 115 5p 5p	**22.450**	6,1	115
G	GRAND SCENIC Selection Energy TCe 115 7p 5p	**22.950**	6,1	115
D	ESPACE Celsium dCi 150 5p	**38.450**	5,7	150
D	ESPACE Celsium dCi 150 Auto 5p	**40.850**	6,4	150
D	ESPACE Initiale dCi 175 Auto 5p	**47.350**	6,4	175
D	GRAND ESPACE Celsium 2.0 dCi 150 5p	**39.250**	5,7	150
D	GRAND ESPACE Celsium dCi 150 Auto 5p	**41.650**	6,4	150
D	GRAND ESPACE Initiale dCi 175 Auto 5p	**48.150**	6,4	175
D	KOLEOS Expression dCi 150 4x2 5p	**27.350**	5,7	150
D	KOLEOS Expression dCi 150 4x4 5p	**29.850**	6,4	150
D	KOLEOS Limited Edition dCi 150 4x2 5p	**29.250**	5,7	150
D	KOLEOS Limited Edition dCi 150 4x4 5p	**31.750**	6,4	150
D	KOLEOS Privilège dCi 150 4x4 5p	**36.950**	6,4	150
D	KOLEOS Privilège dCi 175 Auto. 4x4 5p	**39.150**	7	175

Rolls Royce

Importador: Rolls-Royce Motor Cars Madrid. Paseo de la Habana 74. 28036, Madrid Teléfono: 91 457 43 72. ***Garantía:** Dos años sin límite de kilometraje. ***Red de postventa:** 2 puntos de asistencia en España. ***Web:** **www.rolls-roycemotorcars.com**

Tipo de combustible	Modelo	Precio en euros	Consumo (l/100km)	Potencia (CV)
G	PHANTOM Coupé 2p	**491.065**	14,8	453
G	PHANTOM Drophead Coupé 2p	**509.995**	14,8	460
G	PHANTOM Phantom 4p	**457.718**	14,8	460
G	PHANTOM Largo 4p	**539.226**	14,9	460

Seat

Fabricante: Seat S.A. Autovía A-2, km 585. 08760 Martorell (Barcelona). **Teléfono:** 902 402 602. **Garantía:** Dos años sin límite de kilómetros. **Red de postventa:** 600 puntos de asistencia en toda España. **Web:** **www.seat.es**

Tipo de combustible	Modelo	Precio en euros	Consumo (l/100km)	Potencia (CV)
G	MII 1.0 60cv Mii by Mango Beige Clam 3p	**12.285**	4,5	60
G	MII 1.0 60cv Mii by Mango Beige Glam Auto 3p	**13.035**	4,4	60
G	MII 1.0 60cv Mii by Mango Beige Glam Eco 3p	**12.685**	4,1	60
G	MII 1.0 60cv Mii by Mango Negro Deep 3p	**12.295**	4,5	60
G	MII 1.0 60cv Mii by Mango Negro Deep Auto 3p	**13.045**	4,4	60
G	MII 1.0 60cv Mii by Mango Negro Deep Eco 3p	**12.695**	4,1	60
G	MII 1.0 60cv Reference 3p	**9.670**	4,5	60
G	MII 1.0 60cv Reference Auto 3p	**10.420**	4,4	60
G	MII 1.0 60cv Reference Ecomotive 3p	**10.070**	4,1	60
G	MII 1.0 60cv Style 3p	**11.040**	4,5	60
G	MII 1.0 60cv Style Auto 3p	**11.790**	4,4	60
G	MII 1.0 60cv Style Ecomotive 3p	**11.440**	4,1	60
G	MII 1.0 75cv Mii by Mango Beige Glam 3p	**12.785**	4,7	75
G	MII 1.0 75cv Mii by Mango Beige Glam Auto 3p	**13.535**	4,5	75
G	MII 1.0 75cv Mii by Mango Beige Glam St&Sp 3p	**13.185**	4,2	75
G	MII 1.0 75cv Mii by Mango Negro Deep 3p	**12.795**	4,7	75
G	MII 1.0 75cv Mii by Mango Negro Deep Auto 3p	**13.545**	4,5	75
G	MII 1.0 75cv Mii by Mango Negro Deep St&Sp 3p	**13.195**	4,2	75
G	MII 1.0 75cv Reference 3p	**10.170**	4,7	75
G	MII 1.0 75cv Reference Start&Stop 3p	**10.570**	4,2	75
G	MII 1.0 75cv Style 3p	**11.540**	4,7	75
G	MII 1.0 75cv Style Auto 3p	**12.290**	4,5	75
G	MII 1.0 75cv Style Start&Stop 3p	**11.940**	4,2	75
	MII 1.0 68cv Ecofuel GNC Reference S&S 3p	**12.240**		68
	MII 1.0 68cv Ecofuel GNC Style Start&Stop 3p	**13.610**		68
	MII 1.0 68cv GNC Mii by Mango Beige Gl St&Sp 3p	**14.855**		68
	MII 1.0 68cv GNC Mii by Mango Negro D St&Sp 3p	**14.865**		68
G	MII 1.0 60cv Mii by Mango Begro Deep Eco 5p	**13.015**	4,1	60
G	MII 1.0 60cv Mii by Mango Beige Glam 5p	**12.605**	4,5	60
G	MII 1.0 60cv Mii by Mango Beige Glam Auto 5p	**13.355**	4,4	60
G	MII 1.0 60cv Mii by Mango Beige Glam Eco 5p	**13.005**	4,1	60
G	MII 1.0 60cv Mii by Mango Negro Deep 5p	**12.615**	4,5	60
G	MII 1.0 60cv Mii by Mango Negro Deep Auto 5p	**13.365**	4,4	60
G	MII 1.0 60cv Reference 5p	**9.981**	4,5	60
G	MII 1.0 60cv Reference Auto 5p	**10.731**	4,4	60
G	MII 1.0 60cv Reference Ecomotive 5p	**10.381**	4,1	60
G	MII 1.0 60cv Style 5p	**11.351**	4,5	60
G	MII 1.0 60cv Style Auto 5p	**12.101**	4,4	60
G	MII 1.0 60cv Style Ecomotive 5p	**11.751**	4,1	60
G	MII 1.0 75cv Mii by Mango Beige Glam 5p	**13.105**	4,7	75
G	MII 1.0 75cv Mii by Mango Beige Glam St&Sp 5p	**13.505**	4,2	75
G	MII 1.0 75cv Mii by Mango Beigle Glam Auto 5p	**13.855**	4,5	75
G	MII 1.0 75cv Mii by Mango Negro Deep 5p	**13.115**	4,7	75
G	MII 1.0 75cv Mii by Mango Negro Deep Auto 5p	**13.865**	4,5	75
G	MII 1.0 75cv Mii by Mango Negro Deep St&Sp 5p	**13.515**	4,2	75
G	MII 1.0 75cv Reference 5p	**10.481**	4,7	75
G	MII 1.0 75cv Reference Start&Stop 5p	**10.881**	4,2	75
G	MII 1.0 75cv Style 5p	**11.851**	4,7	75
G	MII 1.0 75cv Style Auto 5p	**12.601**	4,5	75
G	MII 1.0 75cv Style Start&Stop 5p	**12.251**	4,2	75
	MII 1.0 68cv Ecofuel GNC Reference S&S 5p	**12.550**		68
	MII 1.0 68cv Ecofuel GNC Style Start&Stop 5p	**13.920**		68
	MII 1.0 68cv GNC Mii by Mango Beige Gl St&Sp 5p	**15.175**		68
	MII 1.0 68cv GNC Mii by Mango Negro De St&Sp 5p	**15.185**		68
D	IBIZA SC 1.2 TDI 75cv Reference 3p	**15.940**	3,8	75
D	IBIZA SC 1.2 TDI 75cv Reference Ecomotive 3p	**16.590**	3,4	75
D	IBIZA SC 1.2 TDI 75cv Reference ITech 30 Aniv 3p	**16.810**	3,8	75
D	IBIZA SC 1.6 TDI 105cv FR 3p	**19.170**	4,2	105
D	IBIZA SC 1.6 TDI 105cv FR ITech 30 Aniversario 3p	**20.210**	4,2	105
D	IBIZA SC 1.6 TDI 105cv Style 3p	**18.320**	4,2	105
D	IBIZA SC 1.6 TDI 105cv Style ITech 30 Aniver 3p	**19.180**	4,2	105
D	IBIZA SC 1.6 TDI 90cv Reference 3p	**16.400**	4,2	90
D	IBIZA SC 1.6 TDI 90cv Reference DSG 3p	**17.500**	4,3	90
D	IBIZA SC 1.6 TDI 90cv Reference ITech 30 Aniv 3p	**17.270**	4,2	90
D	IBIZA SC 1.6 TDI 90cv Reference Itech 30 DSG 3p	**18.370**	4,3	90
D	IBIZA SC 1.6 TDI 90cv Style 3p	**17.870**	4,2	90
D	IBIZA SC 1.6 TDI 90cv Style DSG 3p	**18.970**	4,3	90
D	IBIZA SC 1.6 TDI 90cv Style ITech 30 Aniv DSG 3p	**19.830**	4,3	90
D	IBIZA SC 1.6 TDI 90cv Style ITech 30 Aniver 3p	**18.730**	4,2	90
G	IBIZA SC 1.2 12v 60cv Reference 3p	**12.720**	5,4	60
G	IBIZA SC 1.2 12v 70cv Reference 3p	**14.520**	5,4	70
G	IBIZA SC 1.2 12v 70cv Reference ITech 30 Aniv 3p	**15.409**	5,4	70
G	IBIZA SC 1.2 TSI 105cv FR 3p	**17.920**	5,1	105
G	IBIZA SC 1.2 TSI 105cv FR DSG 3p	**18.350**	5,3	105
G	IBIZA SC 1.2 TSI 105cv FR ITech 30 Aniver DSG 3p	**19.378**	5,3	105
G	IBIZA SC 1.2 TSI 105cv FR ITech 30 Aniversario 3p	**18.960**	5,1	105
G	IBIZA SC 1.2 TSI 105cv Style 3p	**17.090**	5,1	105
G	IBIZA SC 1.2 TSI 105cv Style DSG 3p	**17.532**	5,3	105
G	IBIZA SC 1.2 TSI 105cv Style ITech 30 Aniv DSG 3p	**18.377**	5,3	105
G	IBIZA SC 1.2 TSI 105cv Style ITech 30 Aniver 3p	**17.950**	5,1	105
G	IBIZA SC 1.2 TSI 85cv Reference 3p	**15.170**	5,1	85
G	IBIZA SC 1.2 TSI 85cv Reference ITech 30 Aniv 3p	**16.040**	5,1	85
G	IBIZA SC 1.2 TSI 85cv Style 3p	**16.640**	5,1	85
G	IBIZA SC 1.2 TSI 85cv Style ITech 30 Aniver 3p	**17.500**	5,1	85
G	IBIZA SC 1.4 TSI 180cv Cupra DSG 3p	**23.120**	5,9	180
D	IBIZA 1.2 TDI 75cv Reference 5p	**16.490**	3,8	75
D	IBIZA 1.2 TDI 75cv Reference Ecomotive 5p	**17.140**	3,4	75
D	IBIZA 1.2 TDI 75cv Reference ITech 30 Aniv 5p	**17.320**	3,8	75
D	IBIZA 1.6 TDI 105cv FR 5p	**19.720**	4,2	105
D	IBIZA 1.6 TDI 105cv FR ITech 30 Aniversario 5p	**20.760**	4,2	105
D	IBIZA 1.6 TDI 105cv Style 5p	**18.870**	4,2	105
D	IBIZA 1.6 TDI 105cv Style ITech 30 Aniversario 5p	**19.650**	4,2	105
D	IBIZA 1.6 TDI 90cv Reference 5p	**16.950**	4,2	90
D	IBIZA 1.6 TDI 90cv Reference DSG 5p	**18.050**	4,3	90
D	IBIZA 1.6 TDI 90cv Reference ITech 30 Aniv 5p	**17.780**	4,2	90
D	IBIZA 1.6 TDI 90cv Reference ITech 30 Aniv DSG 5p	**18.880**	4,3	90
D	IBIZA 1.6 TDI 90cv Style 5p	**18.420**	4,2	90
D	IBIZA 1.6 TDI 90cv Style DSG 5p	**19.520**	4,3	90
D	IBIZA 1.6 TDI 90cv Style ITech 30 Aniver DSG 5p	**20.300**	4,3	90
D	IBIZA 1.6 TDI 90cv Style ITech 30 Aniversario 5p	**19.200**	4,2	90
G	IBIZA 1.2 12v 60cv Reference 5p	**13.270**	5,4	60
G	IBIZA 1.2 12v 70cv Reference 5p	**15.070**	5,4	70
G	IBIZA 1.2 12v 70cv Reference ITech 30 Aniv 5p	**15.918**	5,4	70
G	IBIZA 1.2 TSI 105cv FR 5p	**18.470**	5,1	105
G	IBIZA 1.2 TSI 105cv FR DSG 5p	**18.879**	5,3	105
G	IBIZA 1.2 TSI 105cv FR ITech 30 Aniver DSG 5p	**19.907**	5,3	105
G	IBIZA 1.2 TSI 105cv FR ITech 30 Aniversario 5p	**19.570**	5,1	105
G	IBIZA 1.2 TSI 105cv Style 5p	**17.640**	5,1	105
G	IBIZA 1.2 TSI 105cv Style DSG 5p	**18.061**	5,3	105
G	IBIZA 1.2 TSI 105cv Style ITech 30 Aniver DSG 5p	**18.827**	5,3	105
G	IBIZA 1.2 TSI 105cv Style ITech 30 Aniversario 5p	**18.420**	5,1	105
G	IBIZA 1.2 TSI 85cv Reference 5p	**15.720**	5,1	85
G	IBIZA 1.2 TSI 85cv Reference ITech 30 Aniv 5p	**16.550**	5,1	85
G	IBIZA 1.2 TSI 85cv Style 5p	**17.190**	5,1	85
G	IBIZA 1.2 TSI 85cv Style ITech 30 Aniversario 5p	**17.970**	5,1	85
D	IBIZA SC 2.0 TDI 143cv FR 3p	**20.340**	4,6	143
D	IBIZA SC 2.0 TDI 143cv FR ITech 30 Aniversario 3p	**21.380**	4,6	143
G	IBIZA SC 1.4 TSI 140cv ACT FR ST&SP ITech 30 A 3p	**20.760**	4,7	140
G	IBIZA SC 1.4 TSI 140cv ACT ST&SP FR 3p	**19.720**	4,7	140
G	IBIZA SC 1.4 TSI 150cv FR DSG 3p	**20.420**	5,9	150

AUDI

TT S line edition: gran ventaja económica

El gran atractivo de la edición especial del deportivo alemán es un equipamiento valorado en 7.493 euros, por el que sólo se pagan los 2.900 euros que aumenta el precio sobre la versión básica. Disponible en coupé y roadster y con todos los motores que impulsan al Audi TT, la edición especial S line mejora con una larga lista de elementos la dotación del modelo básico a un precio muy por debajo de lo que costarían esos equipos por separado. Por fuera, llantas de aleación de 18 pulgadas, retrovisores calefactables y plegables eléctricamente, Audi parking system trasero y el paquete exterior S line, con elementos que completan la deportividad del TT, destacan esta edición especial.
El equipamiento interior se completa con sistema de navegación MMI Plus, tarjeta SD de 8 GB, cable USB interior, retrovisor antideslumbramiento, sensores de luz y lluvia y el volante deportivo multifunción, con las levas del cambio S tronic.

GAMA Y PRECIOS

	Coupé	Roadster
2.0 TFSI	44.010 €	47.510 €
2.0 TFSI S tronic	46.650 €	50.150 €
2.0 TFSI S tronic quattro	49.705 €	53.205 €
2.0 TDI ultra	45.520 €	48.720 €

Un plus de equipameinto de casi 7.500 €

saber comprar y vender PRECIOS/NUEVOS La lista más completa en preciosdecoches.motor16.com

Tipo de combustible	Modelo	Precio en euros	Consumo (l/100km)	Potencia (CV)
G	IBIZA SC 1.4 TSI 150cv FR ITech 30 Aniver DSG 3p	**21.488**	5,9	150
D	IBIZA 2.0 TDI 143cv FR 5p	**20.890**	4,6	143
D	IBIZA 2.0 TDI 143cv FR ITech 30 Aniversario 5p	**21.930**	4,6	143
G	IBIZA 1.4 TSI 140cv ACT ST&SP FR 5p	**20.270**	4,7	140
G	IBIZA 1.4 TSI 140cv ACT ST&SP FR ITech 30 Aniv 5p	**21.310**	4,7	140
G	IBIZA 1.4 TSI 150cv FR DSG 5p	**20.970**	5,9	150
G	IBIZA 1.4 TSI 150cv FR ITech 30 Aniver DSG 5p	**22.038**	5,9	150
D	IBIZA ST 1.2 TDI 75cv Reference 5p	**17.240**	3,9	75
D	IBIZA ST 1.2 TDI 75cv Reference ITech 30 Aniv 5p	**18.070**	3,9	75
D	IBIZA ST 1.6 TDI 105cv FR 5p	**20.470**	4,2	105
D	IBIZA ST 1.6 TDI 105cv FR ITech 30 Aniversario 5p	**21.510**	4,2	105
D	IBIZA ST 1.6 TDI 105cv Style 5p	**19.620**	4,2	105
D	IBIZA ST 1.6 TDI 105cv Style ITech 30 Aniver 5p	**20.400**	4,2	105
D	IBIZA ST 1.6 TDI 90cv Reference 5p	**17.700**	4,2	90
D	IBIZA ST 1.6 TDI 90cv Reference DSG 5p	**18.800**	4,3	90
D	IBIZA ST 1.6 TDI 90cv Reference ITech 30 A DSG 5p	**19.630**	4,3	90
D	IBIZA ST 1.6 TDI 90cv Reference ITech 30 Aniv 5p	**18.530**	4,2	90
D	IBIZA ST 1.6 TDI 90cv Style 5p	**19.170**	4,2	90
D	IBIZA ST 1.6 TDI 90cv Style DSG 5p	**20.270**	4,3	90
D	IBIZA ST 1.6 TDI 90cv Style ITech 30 Aniv DSG 5p	**21.050**	4,3	90
D	IBIZA ST 1.6 TDI 90cv Style ITech 30 Aniver 5p	**19.950**	4,2	90
G	IBIZA ST 1.2 TSI 105cv FR 5p	**19.220**	5,1	105
G	IBIZA ST 1.2 TSI 105cv FR DSG 5p	**19.601**	5,3	105
G	IBIZA ST 1.2 TSI 105cv FR ITech 30 Aniver DSG 5p	**20.628**	5,3	105
G	IBIZA ST 1.2 TSI 105cv FR ITech 30 Aniversario 5p	**20.260**	5,1	105
G	IBIZA ST 1.2 TSI 105cv Style 5p	**18.390**	5,1	105
G	IBIZA ST 1.2 TSI 105cv Style DSG 5p	**18.783**	5,3	105
G	IBIZA ST 1.2 TSI 105cv Style ITech 30 Aniv DSG 5p	**19.548**	5,3	105
G	IBIZA ST 1.2 TSI 105cv Style ITech 30 Aniversa 5p	**19.170**	5,1	105
G	IBIZA ST 1.2 TSI 85cv Reference 5p	**16.470**	5,1	85
G	IBIZA ST 1.2 TSI 85cv Reference ITech 30 Aniv 5p	**17.300**	5,1	85
G	IBIZA ST 1.2 TSI 85cv Style 5p	**17.940**	5,1	85
G	IBIZA ST 1.2 TSI 85cv Style ITech 30 Aniver 5p	**18.720**	5,1	85
G	IBIZA ST 1.4 TSI 140cv ACT ST&SP FR 5p	**21.020**	4,7	140
G	IBIZA ST 1.4 TSI 140cv ACT ST&SP FR ITech 30 A 5p	**22.060**	4,7	140
D	LEON SC 1.6 TDI 105cv DSG-7 St&Sp I-Tech 3p	**24.700**	3,9	105
D	LEON SC 1.6 TDI 105cv DSG-7 St&Sp I-Tech 17 3p	**25.100**	3,9	105
D	LEON SC 1.6 TDI 105cv DSG-7 St&Sp Style 3p	**24.110**	3,9	105
D	LEON SC 1.6 TDI 105cv St&Sp I-Tech 3p	**22.660**	3,8	105
D	LEON SC 1.6 TDI 105cv St&Sp I-Tech 17 3p	**23.060**	3,8	105
D	LEON SC 1.6 TDI 105cv St&Sp Reference 3p	**20.430**	3,8	105
D	LEON SC 1.6 TDI 105cv St&Sp Reference Plus 3p	**21.460**	3,8	105
D	LEON SC 1.6 TDI 105cv St&Sp Style 3p	**22.070**	3,8	105
D	LEON SC 1.6 TDI 110cv St&Sp I-Tech Ecomotive 3p	**23.590**	3,3	110
D	LEON SC 1.6 TDI 110cv St&Sp Reference Ecomot 3p	**21.510**	3,3	110
D	LEON SC 1.6 TDI 110cv St&Sp Reference Plus Ec 3p	**22.540**	3,3	110
D	LEON SC 1.6 TDI 110cv St&Sp Style Ecomotive 3p	**23.000**	3,3	110
D	LEON SC 1.6 TDI 90cv Reference 3p	**19.880**	4,1	90
D	LEON SC 1.6 TDI 90cv Reference Plus 3p	**20.910**	4,1	90
D	LEON SC 2.0 TDI 150cv DSG-6 St&Sp I-Tech 3p	**26.090**	4,4	150
D	LEON SC 2.0 TDI 150cv DSG-6 St&Sp I-Tech 17 3p	**26.490**	4,4	150
D	LEON SC 2.0 TDI 150cv DSG-6 St&Sp Style 3p	**25.500**	4,4	150
D	LEON SC 2.0 TDI 150cv St&Sp I-Tech 3p	**24.030**	4,1	150
D	LEON SC 2.0 TDI 150cv St&Sp I-Tech 17 3p	**24.430**	4,1	150
D	LEON SC 2.0 TDI 150cv St&Sp Style 3p	**23.440**	4,1	150
G	LEON SC 1.2 TSI 110cv DSG-7 St&Sp I-Tech 3p	**22.820**	4,9	110
G	LEON SC 1.2 TSI 110cv DSG-7 St&Sp I-Tech 17 3p	**23.220**	4,9	110
G	LEON SC 1.2 TSI 110cv DSG-7 St&Sp Style 3p	**22.230**	4,9	110
G	LEON SC 1.2 TSI 110cv St&Sp I-Tech 3p	**20.780**	4,9	110
G	LEON SC 1.2 TSI 110cv St&Sp I-Tech 17 3p	**21.180**	4,9	110
G	LEON SC 1.2 TSI 110cv St&Sp Reference 3p	**18.560**	4,9	110
G	LEON SC 1.2 TSI 110cv St&Sp Reference Plus 3p	**19.590**	4,9	110
G	LEON SC 1.2 TSI 110cv St&Sp Style 3p	**20.190**	4,9	110
G	LEON SC 1.2 TSI 86cv Reference 3p	**17.760**	5,2	86
G	LEON SC 1.2 TSI 86cv Reference Plus 3p	**18.790**	5,2	86
G	LEON SC 1.4 TSI 125cv St&Sp I-Tech 3p	**21.250**	5,2	125
G	LEON SC 1.4 TSI 125cv St&Sp I-Tech 17 3p	**21.650**	5,2	125
G	LEON SC 1.4 TSI 125cv St&Sp Style 3p	**20.660**	5,2	125
G	LEON SC 1.4 TSI 150cv ACT DSG St&Sp I-Tech 17 3p	**24.800**	4,6	150
G	LEON SC 1.4 TSI 150cv ACT DSG-7 St&Sp I-Tech 3p	**24.400**	4,6	150
G	LEON SC 1.4 TSI 150cv ACT DSG-7 St&Sp Style 3p	**23.810**	4,6	150
G	LEON SC 1.4 TSI 150cv ACT St&Sp I-Tech 3p	**22.360**	4,7	150
G	LEON SC 1.4 TSI 150cv ACT St&Sp I-Tech 17 3p	**22.760**	4,7	150
G	LEON SC 1.4 TSI 150cv ACT St&Sp Style 3p	**21.770**	4,7	150
D	LEON SC 2.0 TDI 150cv DSG-6 St&Sp FR 3p	**26.980**	4,4	150
D	LEON SC 2.0 TDI 150cv St&Sp FR 3p	**24.940**	4,1	150
D	LEON SC 2.0 TDI 184cv DSG-6 St&Sp FR 3p	**28.000**	4,5	184
D	LEON SC 2.0 TDI 184cv St&Sp FR 3p	**25.950**	4,2	184
G	LEON SC 1.4 TSI 125cv St&Sp FR 3p	**22.150**	5,2	125
G	LEON SC 1.4 TSI 150cv ACT DSG-7 St&Sp FR 3p	**25.320**	4,6	150
G	LEON SC 1.4 TSI 150cv ACT St&Sp FR 3p	**23.280**	4,7	150
G	LEON SC 1.8 TSI 180cv DSG-7 St&Sp FR 3p	**25.780**	5,7	180
G	LEON SC 1.8 TSI 180cv St&Sp FR 3p	**23.740**	5,9	180
G	LEON SC 2.0 TSI 265cv DSG-6 St&Sp CUPRA 3p	**33.960**	6,4	265
G	LEON SC 2.0 TSI 265cv St&Sp CUPRA 3p	**31.920**	6,6	265
G	LEON SC 2.0 TSI 280cv DSG-6 St&Sp CUPRA 3p	**34.570**	6,4	280
G	LEON SC 2.0 TSI 280cv St&Sp CUPRA 3p	**32.520**	6,6	280
D	LEON 1.6 TDI 105cv DSG-7 St&Sp I-Tech 5p	**25.050**	3,9	105
D	LEON 1.6 TDI 105cv DSG-7 St&Sp I-Tech 17 5p	**25.450**	3,9	105
D	LEON 1.6 TDI 105cv DSG-7 St&Sp Style 5p	**24.460**	3,9	105
D	LEON 1.6 TDI 105cv St&Sp I-Tech 5p	**23.010**	3,8	105
D	LEON 1.6 TDI 105cv St&Sp I-Tech 17 5p	**23.410**	3,8	105
D	LEON 1.6 TDI 105cv St&Sp Reference 5p	**20.780**	3,8	105
D	LEON 1.6 TDI 105cv St&Sp Reference Plus 5p	**21.810**	3,8	105
D	LEON 1.6 TDI 105cv St&Sp Style 5p	**22.420**	3,8	105
D	LEON 1.6 TDI 110cv St&Sp I-Tech Ecomotive 5p	**23.940**	3,3	110
D	LEON 1.6 TDI 110cv St&Sp Reference Ecomotive 5p	**21.860**	3,3	110
D	LEON 1.6 TDI 110cv St&Sp Reference Ecomotive 5p	**22.890**	3,3	110
D	LEON 1.6 TDI 110cv St&Sp Style Ecomotive 5p	**23.350**	3,3	110
D	LEON 1.6 TDI 90cv Reference 5p	**20.230**	4,1	90
D	LEON 1.6 TDI 90cv Reference Plus 5p	**21.260**	4,1	90
D	LEON 2.0 TDI 150cv DSG-6 St&Sp I-Tech 5p	**26.440**	4,4	150
D	LEON 2.0 TDI 150cv DSG-6 St&Sp I-Tech 17 5p	**26.840**	4,4	150
D	LEON 2.0 TDI 150cv DSG-6 St&Sp Style 5p	**25.850**	4,4	150
D	LEON 2.0 TDI 150cv St&Sp I-Tech 5p	**24.380**	4,1	150
D	LEON 2.0 TDI 150cv St&Sp I-Tech 17 5p	**24.780**	4,1	150
D	LEON 2.0 TDI 150cv St&Sp Style 5p	**23.790**	4,1	150
G	LEON 1.2 TSI 110cv DSG-7 St&Sp I-Tech 5p	**23.170**	4,8	110
G	LEON 1.2 TSI 110cv DSG-7 St&Sp I-Tech 17 5p	**23.570**	4,8	110
G	LEON 1.2 TSI 110cv DSG-7 St&Sp Style 5p	**22.580**	4,8	110
G	LEON 1.2 TSI 110cv St&Sp I-Tech 5p	**21.130**	4,9	110
G	LEON 1.2 TSI 110cv St&Sp I-Tech 17 5p	**21.530**	4,9	110
G	LEON 1.2 TSI 110cv St&Sp Reference 5p	**18.910**	4,9	110
G	LEON 1.2 TSI 110cv St&Sp Reference Plus 5p	**19.940**	4,9	110
G	LEON 1.2 TSI 110cv St&Sp Style 5p	**20.540**	4,9	110
G	LEON 1.2 TSI 86cv Reference 5p	**18.110**	5,2	86
G	LEON 1.2 TSI 86cv Reference Plus 5p	**19.140**	5,2	86
G	LEON 1.4 TSI 125cv St&Sp I-Tech 5p	**21.600**	5,2	125
G	LEON 1.4 TSI 125cv St&Sp I-Tech 17 5p	**22.000**	5,2	125
G	LEON 1.4 TSI 125cv St&Sp Style 5p	**21.010**	5,2	125
G	LEON 1.4 TSI 150cv ACT DSG-7 St&Sp I-Tech 5p	**24.750**	4,7	150
G	LEON 1.4 TSI 150cv ACT DSG-7 St&Sp I-Tech 17 5p	**25.150**	4,7	150
G	LEON 1.4 TSI 150cv ACT DSG-7 St&Sp Style 5p	**24.160**	4,7	150
G	LEON 1.4 TSI 150cv ACT St&Sp I-Tech 5p	**22.710**	4,7	150
G	LEON 1.4 TSI 150cv ACT St&Sp I-Tech 17 5p	**23.110**	4,7	150
G	LEON 1.4 TSI 150cv ACT St&Sp Style 5p	**22.120**	4,7	150
	LEON 1.4 TGI GNC St&Sp I-Tech 5p	**23.530**		110
	LEON 1.4 TGI GNC St&Sp I-Tech 17 5p	**23.930**		110
	LEON 1.4 TGI GNC St&Sp Reference 5p	**21.310**		110
	LEON 1.4 TGI GNC St&Sp Reference Plus 5p	**22.340**		110
	LEON 1.4 TGI GNC St&Sp Style 5p	**22.940**		110
D	LEON 2.0 TDI 150cv DSG-6 St&Sp FR 5p	**27.330**	4,4	150
D	LEON 2.0 TDI 150cv St&Sp FR 5p	**25.290**	4,1	150
D	LEON 2.0 TDI 184cv DSG-6 St&Sp FR 5p	**28.350**	4,5	184
D	LEON 2.0 TDI 184cv St&Sp FR 5p	**26.300**	4,2	184
G	LEON 1.4 TSI 125cv St&Sp FR 5p	**22.500**	5,2	125
G	LEON 1.4 TSI 150cv ACT DSG-7 St&Sp FR 5p	**25.670**	4,7	150
G	LEON 1.4 TSI 150cv ACT St&Sp FR 5p	**23.630**	4,7	150
G	LEON 1.8 TSI 180cv DSG-7 St&Sp FR 5p	**26.130**	5,7	180
G	LEON 1.8 TSI 180cv St&Sp FR 5p	**24.090**	5,9	180
G	LEON 2.0 TSI 265cv DSG-6 St&Sp CUPRA 5p	**34.310**	6,6	265
G	LEON 2.0 TSI 265cv St&Sp CUPRA 5p	**32.270**	6,6	265
G	LEON 2.0 TSI 280cv DSG-6 St&Sp CUPRA 5p	**34.920**	6,6	280
G	LEON 2.0 TSI 280cv St&Sp CUPRA 5p	**32.870**	6,6	280
D	LEON ST 1.6 TDI 105cv 4Drive St&Sp Style 5p	**25.260**	4,5	105
D	LEON ST 1.6 TDI 105cv DSG-7 St&Sp Style 5p	**25.210**	3,9	105
D	LEON ST 1.6 TDI 105cv St&Sp Reference 5p	**21.530**	3,8	105
D	LEON ST 1.6 TDI 105cv St&Sp Reference Plus 5p	**22.560**	3,8	105
D	LEON ST 1.6 TDI 105cv St&Sp Style 5p	**23.170**	3,8	105
D	LEON ST 1.6 TDI 110cv St&Sp Reference Eco 5p	**22.610**	3,3	110
D	LEON ST 1.6 TDI 110cv St&Sp Reference Plus Ec 5p	**23.640**	3,3	110
D	LEON ST 1.6 TDI 110cv St&Sp Style Ecomotive 5p	**24.100**	3,3	110
D	LEON ST 1.6 TDI 90cv Reference 5p	**20.980**	4,1	90
D	LEON ST 1.6 TDI 90cv Reference Plus 5p	**22.010**	4,1	90
D	LEON ST 2.0 TDI 150cv 4Drive St&Sp Style 5p	**26.330**	4,8	150
D	LEON ST 2.0 TDI 150cv DSG-6 St&Sp Style 5p	**26.610**	4,5	150
D	LEON ST 2.0 TDI 150cv St&Sp Style 5p	**24.550**	4,1	150
G	LEON ST 1.2 TSI 110cv DSG-7 St&Sp Style 5p	**23.330**	4,9	110
G	LEON ST 1.2 TSI 110cv St&Sp Reference 5p	**19.660**	4,9	110
G	LEON ST 1.2 TSI 110cv St&Sp Reference Plus 5p	**20.690**	4,9	110
G	LEON ST 1.2 TSI 110cv St&Sp Style 5p	**21.290**	4,9	110
G	LEON ST 1.2 TSI 86cv Reference 5p	**18.860**	5,2	86
G	LEON ST 1.2 TSI 86cv Reference Plus 5p	**19.890**	5,2	86
G	LEON ST 1.4 TSI 125cv St&Sp Style 5p	**21.760**	5,2	125
G	LEON ST 1.4 TSI 150cv ACT DSG-7 St&Sp Style 5p	**24.910**	4,7	150
G	LEON ST 1.4 TSI 150cv ACT St&Sp Style 5p	**22.870**	4,7	150
	LEON ST 1.4 TGI GNC St&Sp Reference 5p	**22.060**		110
	LEON ST 1.4 TGI GNC St&Sp Reference Plus 5p	**23.090**		110
	LEON ST 1.4 TGI GNC St&Sp Style 5p	**23.690**		110
D	LEON ST 1.6 TDI 110cv 4Drive St&Sp X-perience 5p	**27.730**	4,7	110
D	LEON ST 2.0 TDI 150cv 4Drive St&Sp FR 5p	**27.870**	4,8	150
D	LEON ST 2.0 TDI 150cv 4Drive St&Sp X-perience 5p	**28.390**	4,9	150
D	LEON ST 2.0 TDI 150cv DSG-6 St&Sp FR 5p	**28.090**	4,5	150
D	LEON ST 2.0 TDI 150cv St&Sp FR 5p	**26.050**	4,1	150
D	LEON ST 2.0 TDI 184cv 4Drive DSG6 St&Sp X-per 5p	**31.720**	4,9	184
D	LEON ST 2.0 TDI 184cv DSG-6 St&Sp FR 5p	**29.100**	4,7	184
D	LEON ST 2.0 TDI 184cv St&Sp FR 5p	**27.050**	4,3	184
G	LEON ST 1.4 TSI 125cv St&Sp FR 5p	**23.250**	5,2	125
G	LEON ST 1.4 TSI 150cv ACT DSG-7 St&Sp FR 5p	**26.420**	4,7	150
G	LEON ST 1.4 TSI 150cv ACT St&Sp FR 5p	**24.380**	4,7	150
G	LEON ST 1.8 TSI 180cv 4Driv DSG-7 St&Sp X-per 5p	**29.270**	6,5	180
G	LEON ST 1.8 TSI 180cv DSG-7 St&Sp FR 5p	**26.880**	5,7	180
G	LEON ST 1.8 TSI 180cv St&Sp FR 5p	**24.840**	5,9	180
D	ALTEA 1.6 TDI 105cv S&S Last Edit E-Ecomotive 5p	**21.765**	4,5	105
D	ALTEA XL 1.6 TDI 105cv I-Tech DSG 5p	**24.400**	4,9	105
D	ALTEA XL 1.6 TDI 105cv S&S E-Ecomotive I-Tech 5p	**22.400**	4,5	105
D	ALTEA XL 2.0 TDI 140cv I-Tech 5p	**24.350**	4,9	140
G	ALTEA XL 1.2 TSI Start&Stop I-Tech 5p	**20.300**	5,7	105
G	ALTEA XL 1.4 TSI 125cv I-Tech 5p	**20.750**	6,5	125
D	TOLEDO 1.6 TDI 105cv I-Tech 5p	**22.730**	4,4	105
D	TOLEDO 1.6 TDI 105cv Reference 5p	**19.870**	4,4	105
D	TOLEDO 1.6 TDI 105cv Reference Plus 5p	**20.720**	4,4	105
D	TOLEDO 1.6 TDI 105cv St&Sp I-Tech 5p	**23.130**	4	105
D	TOLEDO 1.6 TDI 105cv St&Sp Reference 5p	**20.320**	3,9	105
D	TOLEDO 1.6 TDI 105cv St&Sp Reference Plus 5p	**21.170**	3,9	105
D	TOLEDO 1.6 TDI 105cv St&Sp Style 5p	**22.270**	4	105
D	TOLEDO 1.6 TDI 105cv Style 5p	**21.870**	4,4	105
D	TOLEDO 1.6 TDI 90cv DSG I-Tech 5p	**24.000**	4,5	90
D	TOLEDO 1.6 TDI 90cv DSG Reference 5p	**21.140**	4,5	90
D	TOLEDO 1.6 TDI 90cv DSG Reference Plus 5p	**21.990**	4,5	90
D	TOLEDO 1.6 TDI 90cv DSG Style 5p	**23.140**	4,5	90
D	TOLEDO 1.6 TDI 90cv Reference 5p	**19.470**	4,4	90
D	TOLEDO 1.6 TDI 90cv Reference Plus 5p	**20.320**	4,4	90
G	TOLEDO 1.2 TSI 105cv St&Sp I-Tech 5p	**21.930**	5,1	105
G	TOLEDO 1.2 TSI 105cv St&Sp Reference 5p	**19.070**	5,1	105
G	TOLEDO 1.2 TSI 105cv St&Sp Reference Plus 5p	**19.920**	5,1	105
G	TOLEDO 1.2 TSI 105cv St&Sp Style 5p	**21.070**	5,1	105
G	TOLEDO 1.2 TSI 85cv Reference 5p	**17.970**	5,1	85
G	TOLEDO 1.2 TSI 85cv Reference Plus 5p	**18.820**	5,1	85
G	TOLEDO 1.4 TSI 122cv DSG I-Tech 5p	**23.634**	5,8	122
G	TOLEDO 1.4 TSI 122cv DSG Style 5p	**22.740**	5,8	122
D	ALHAMBRA 2.0 TDI 115 CV Start&Stop Reference 5p	**33.270**	5,5	115
D	ALHAMBRA 2.0 TDI 140 CV 4Drive St&Sp I-Tech Kiroa 5p	**44.165**	6	140
D	ALHAMBRA 2.0 TDI 140 CV 4Drive Start&Stop I-Tech 5p	**44.165**	6	140
D	ALHAMBRA 2.0 TDI 140 CV 4Drive Start&Stop Style 5p	**42.339**	6	140
D	ALHAMBRA 2.0 TDI 140 CV Ecomotive I-Tech 5p	**40.426**	5,5	140
D	ALHAMBRA 2.0 TDI 140 CV Ecomotive I-Tech Kiroa 5p	**40.426**	5,5	140
D	ALHAMBRA 2.0 TDI 140 CV Ecomotive Reference 5p	**34.120**	5,5	140
D	ALHAMBRA 2.0 TDI 140 CV Ecomotive Style 5p	**38.670**	5,5	140
D	ALHAMBRA 2.0 TDI 140 CV St&Sp I-Tech Kiroa DSG 5p	**42.526**	5,7	140
D	ALHAMBRA 2.0 TDI 140 CV Start&Stop I-Tech DSG 5p	**42.526**	5,7	140
D	ALHAMBRA 2.0 TDI 140 CV Start&Stop Style DSG 5p	**40.770**	5,7	140
D	ALHAMBRA 2.0 TDI 177 CV St&Sp I-Tech Kiroa DSG 5p	**44.476**	5,9	177
D	ALHAMBRA 2.0 TDI 177 CV Start&Stop I-Tech 5p	**42.376**	5,8	177
D	ALHAMBRA 2.0 TDI 177 CV Start&Stop I-Tech DSG 5p	**44.476**	5,9	177
D	ALHAMBRA 2.0 TDI 177 CV Start&Stop I-Tech Kiroa 5p	**42.376**	5,8	177
D	ALHAMBRA 2.0 TDI 177 CV Start&Stop Style 5p	**40.620**	5,8	177
D	ALHAMBRA 2.0 TDI 177 CV Start&Stop Style DSG 5p	**42.720**	5,9	177
G	ALHAMBRA 1.4 TSI 150 CV Start&Stop I-Tech 5p	**38.796**	7,2	150
G	ALHAMBRA 1.4 TSI 150 CV Start&Stop I-Tech Kiroa 5p	**38.796**	7,2	150
G	ALHAMBRA 1.4 TSI 150 CV Start&Stop Reference 5p	**32.520**	7,2	150
G	ALHAMBRA 1.4 TSI 150 CV Start&Stop Style 5p	**36.970**	7,2	150
G	ALHAMBRA 2.0 TSI 200 CV DSG I-Tech 5p	**43.546**	8,4	200
G	ALHAMBRA 2.0 TSI 200 CV DSG I-Tech Kiroa 5p	**43.546**	8,4	200
G	ALHAMBRA 2.0 TSI 200 CV DSG Style 5p	**41.720**	8,4	200

Skoda

Fabricante/Importador: Volkswagen-Audi España, S.A. C/ de la Selva, 22. Edificio Gemini. Polígono Mas Blau II. 08820 El Prat de Llobregat (Barcelona). **Teléfono:** 934 028 967. **Garantía:** 2 años sin límite km. **Red de concesionarios:** 59. **Web:** **www.skoda.es**

Tipo de combustible	Modelo	Precio en euros	Consumo (l/100km)	Potencia (CV)
G	CITIGO 1.0 MPI 60cv Active 3p	**9.790**	4,5	60
G	CITIGO 1.0 MPI 60cv Ambition 3p	**11.080**	4,5	60
G	CITIGO 1.0 MPI 60cv ASG Active 3p	**10.540**	4,4	60
G	CITIGO 1.0 MPI 60cv ASG Ambition 3p	**11.820**	4,4	60
G	CITIGO 1.0 MPI 75cv Ambition 3p	**11.610**	4,7	75
G	CITIGO 1.0 MPI 75cv ASG Ambition 3p	**12.360**	4,5	75
G	CITIGO 1.0 MPI 75cv ASG Elegance 3p	**12.870**	4,5	75

Tipo de combustible	Modelo	Precio en euros	Consumo (l/100km)	Potencia (CV)
G	CITIGO 1.0 MPI 75cv Elegance 3p	12.120	4,7	75
G	CITIGO 1.0 MPI 60cv Active 5p	10.100	4,5	60
G	CITIGO 1.0 MPI 60cv Ambition 5p	11.380	4,5	60
G	CITIGO 1.0 MPI 60cv ASG Active 5p	10.850	4,4	60
G	CITIGO 1.0 MPI 60cv ASG Ambition 5p	12.130	4,4	60
G	CITIGO 1.0 MPI 75cv Ambition 5p	11.920	4,7	75
G	CITIGO 1.0 MPI 75cv ASG Ambition 5p	12.660	4,5	75
G	CITIGO 1.0 MPI 75cv ASG Elegance 5p	13.180	4,5	75
G	CITIGO 1.0 MPI 75cv Elegance 5p	12.430	4,7	75
D	FABIA 1.4 TDi 105cv Ambition 5p	18.020	3,5	105
D	FABIA 1.4 TDi 105cv Style 5p	18.970	3,5	105
D	FABIA 1.4 TDi 90cv Ambition 5p	17.320	3,4	90
D	FABIA 1.4 TDi 90cv DSG Ambition 5p	18.620	3,6	90
D	FABIA 1.6 TDi 90cv DSG Style 5p	19.570	3,6	90
D	FABIA 1.6 TDi 90cv Style 5p	18.270	3,4	90
G	FABIA 1.0 MPI 60cv Active 5p	13.120	4,7	60
G	FABIA 1.0 MPI 60cv Ambition 5p	14.370	4,7	60
G	FABIA 1.0 MPI 75cv Active 5p	13.620	4,8	75
G	FABIA 1.0 MPI 75cv Ambition 5p	14.870	4,8	75
G	FABIA 1.2 TSI 110cv Ambition 5p	16.070	4,8	110
G	FABIA 1.2 TSI 110cv DSG Ambition 5p	17.370	4,7	110
G	FABIA 1.2 TSI 110cv DSG Style 5p	18.320	4,7	110
G	FABIA 1.2 TSI 110cv Style 5p	17.020	4,8	110
G	FABIA 1.2 TSI 90cv Active 5p	14.120	4,7	90
G	FABIA 1.2 TSI 90cv Ambition 5p	15.370	4,7	90
G	FABIA 1.2 TSI 90cv Style 5p	16.320	4,7	90
D	FABIA 1.4 TDi 105cv Ambition 5p	18.820	3,5	105
D	FABIA 1.4 TDi 105cv Style 5p	19.770	3,5	105
D	FABIA 1.4 TDi 90cv Ambition 5p	18.120	3,4	90
D	FABIA 1.4 TDi 90cv DSG Ambition 5p	19.420	3,6	90
D	FABIA 1.6 TDi 90cv DSG Style 5p	20.370	3,6	90
D	FABIA 1.6 TDi 90cv Style 5p	19.070	3,4	90
G	FABIA 1.0 MPI 75cv Active 5p	14.420	4,8	75
G	FABIA 1.0 MPI 75cv Ambition 5p	15.670	4,8	75
G	FABIA 1.2 TSI 110cv Ambition 5p	16.870	4,8	110
G	FABIA 1.2 TSI 110cv DSG Ambition 5p	18.170	4,8	110
G	FABIA 1.2 TSI 110cv DSG Style 5p	19.120	4,8	110
G	FABIA 1.2 TSI 110cv Style 5p	17.820	4,8	110
G	FABIA 1.2 TSI 90cv Active 5p	14.920	4,7	90
G	FABIA 1.2 TSI 90cv Ambition 5p	16.170	4,7	90
G	FABIA 1.2 TSI 90cv Style 5p	17.120	4,7	90
D	ROOMSTER 1.2 TDi CR 75cv Ambition 5p	16.670	4,5	75
D	ROOMSTER 1.2 TDi CR 75cv Greenline 5p	17.820	4,2	75
D	ROOMSTER 1.6 TDi CR 105cv Elegance 5p	18.840	4,7	105
D	ROOMSTER 1.6 TDi CR 90cv Ambition 5p	17.170	4,7	90
D	ROOMSTER 1.6 TDi CR 90cv Elegance 5p	18.290	4,7	90
G	ROOMSTER 1.2 TSI 105cv DSG Elegance 5p	18.300	5,7	105
G	ROOMSTER 1.2 TSI 105cv Elegance 5p	17.380	5,7	105
G	ROOMSTER 1.2 TSI 85cv Ambition 5p	15.650	5,7	86
G	ROOMSTER 1.2 TSI 85cv Elegance 5p	16.800	5,7	86
D	ROOMSTER 1.6 TDi CR 105cv Scout 5p	20.350	4,7	105
G	ROOMSTER 1.2 TSI 105cv DSG Scout 5p	20.040	5,7	105
G	ROOMSTER 1.2 TSI 105cv Scout 5p	18.910	5,7	105
D	RAPID 1.6 TDI 90 Ambition GreenTec Spaceback 5p	20.040	3,9	90
D	RAPID 1.6 TDI 90 Elegance Green Tec Spaceback 5p	21.360	3,9	90
D	RAPID 1.6 TDI CR 105 Active Green TEC Spacebac 5p	19.570	3,9	105
D	RAPID 1.6 TDI CR 105 Ambition Green TEC Spaceb 5p	20.750	3,9	105
D	RAPID 1.6 TDI CR 105 Elegance Green Tec Spaceb 5p	22.070	3,9	105
D	RAPID 1.6 TDI CR 105cv Active Spaceback 5p	19.260	4,4	105
D	RAPID 1.6 TDI CR 105cv Ambition Spaceback 5p	20.440	4,4	105
D	RAPID 1.6 TDI CR 105cv Elegance Spaceback 5p	21.810	4,4	105
D	RAPID 1.6 TDI CR 90 Active Green Tec Spaceback 5p	18.850	3,9	90
D	RAPID 1.6 TDI CR 90 Greenline Spaceback 5p	19.190	3,6	90
D	RAPID 1.6 TDI CR 90cv Active DSG Spaceback 5p	20.210	4,5	90
D	RAPID 1.6 TDI CR 90cv Active Spaceback 5p	18.560	4,4	90
D	RAPID 1.6 TDI CR 90cv Ambition DSG Spaceback 5p	21.390	4,5	90
D	RAPID 1.6 TDI CR 90cv Ambition Spaceback 5p	19.740	4,4	90
D	RAPID 1.6 TDI CR 90cv Elegance DSG Spaceback 5p	22.760	4,5	90
D	RAPID 1.6 TDI CR 90cv Elegance Spaceback 5p	21.110	4,4	90
G	RAPID 1.2 TSI 105 Ambition Green Tec Spaceback 5p	19.100	5	105
G	RAPID 1.2 TSI 105 Elegance Green Tec Spaceback 5p	20.470	5	105
G	RAPID 1.2 TSI 105cv Active Green Tec Spaceback 5p	17.920	5	105
G	RAPID 1.2 TSI 85cv Active Spaceback 5p	17.220	5,1	86
G	RAPID 1.2 TSI 85cv Ambition Spaceback 5p	18.400	5,1	86
G	RAPID 1.2 TSI 85cv Elegance Spaceback 5p	19.770	5,1	86
G	RAPID 1.4 TSI DSG 122cv Active Spaceback 5p	20.370	5,8	122
G	RAPID 1.4 TSI DSG 122cv Ambition Spaceback 5p	21.550	5,8	122
G	RAPID 1.4 TSI DSG 122cv Elegance Spaceback 5p	22.920	5,8	122
D	RAPID 1.6 TDI CR 105cv Active 5p	19.720	4,4	105
D	RAPID 1.6 TDI CR 105cv Active Green TEC 5p	20.030	3,9	105
D	RAPID 1.6 TDI CR 105cv Ambition 5p	20.930	4,4	105
D	RAPID 1.6 TDI CR 105cv Ambition Green TEC 5p	21.240	3,9	105
D	RAPID 1.6 TDI CR 105cv Elegance 5p	22.500	4,4	105
D	RAPID 1.6 TDI CR 105cv Elegance Green TEC 5p	22.760	3,9	105
D	RAPID 1.6 TDI CR 90cv Active 5p	19.020	4,4	90
D	RAPID 1.6 TDI CR 90cv Active DSG 5p	20.670	4,5	90
D	RAPID 1.6 TDI CR 90cv Active Green Tec 5p	19.320	3,9	90
D	RAPID 1.6 TDI CR 90cv Ambition 5p	20.230	4,4	90
D	RAPID 1.6 TDI CR 90cv Ambition DSG 5p	21.880	4,5	90
D	RAPID 1.6 TDI CR 90cv Ambition Green Tec 5p	20.530	3,9	90
D	RAPID 1.6 TDI CR 90cv Elegance 5p	21.800	4,4	90
D	RAPID 1.6 TDI CR 90cv Elegance DSG 5p	23.450	4,5	90
D	RAPID 1.6 TDI CR 90cv Elegance Green Tec 5p	22.050	3,9	90
D	RAPID 1.6 TDI CR 90cv Greenline 5p	19.610	3,8	90
G	RAPID 1.2 TSI 105cv Active 5p	18.380	5	105
G	RAPID 1.2 TSI 105cv Green Tec Ambition 5p	19.590	5	105
G	RAPID 1.2 TSI 105cv Green Tec Elegance 5p	21.160	5	105
G	RAPID 1.2 TSI 85cv Active 5p	17.680	5,1	86
G	RAPID 1.2 TSI 85cv Ambition 5p	18.890	5,1	86
G	RAPID 1.2 TSI 85cv Elegance 5p	20.460	5,1	86
G	RAPID 1.4 TSI DSG 122cv Active 5p	20.830	5,8	122
G	RAPID 1.4 TSI DSG 122cv Ambition 5p	22.040	5,8	122
G	RAPID 1.4 TSI DSG 122cv Elegance 5p	23.600	5,8	122
D	OCTAVIA 1.6 TDI CR 105cv Active 5p	22.000	3,8	105
D	OCTAVIA 1.6 TDI CR 105cv Active PRO (empresas) 5p	22.300	3,8	105
D	OCTAVIA 1.6 TDI CR 105cv Active PRO (empresas) 5p	23.100	3,8	105
D	OCTAVIA 1.6 TDI CR 105cv Ambition 5p	23.550	3,8	105
D	OCTAVIA 1.6 TDI CR 105cv DSG CR Ambition 5p	25.170	3,9	105
D	OCTAVIA 1.6 TDI CR 105cv DSG Elegance 5p	26.120	3,9	105
D	OCTAVIA 1.6 TDI CR 105cv Elegance 5p	24.500	3,8	105
D	OCTAVIA 1.6 TDI CR 110cv Ambition Greenline 5p	24.170	3,2	110
D	OCTAVIA 2.0 TDI CR 150cv Ambition 5p	25.450	4,1	150
D	OCTAVIA 2.0 TDI CR 150cv DSG Ambition 5p	27.070	4,5	150
D	OCTAVIA 2.0 TDI CR 150cv DSG Elegance 5p	28.020	4,5	150
D	OCTAVIA 2.0 TDI CR 150cv DSG L&K 5p	32.670	4,5	150
D	OCTAVIA 2.0 TDI CR 150cv Elegance 5p	26.400	4,1	150
D	OCTAVIA 2.0 TDI CR 150cv L&K 5p	31.050	4,1	150
D	OCTAVIA Combi 1.6 TDI CR 105cv Active 5p	22.800	3,8	105
D	OCTAVIA Combi 1.6 TDI CR 105cv Ambition 5p	24.350	3,8	105
D	OCTAVIA Combi 1.6 TDI CR 105cv DSG Elegance 5p	26.920	4	105
D	OCTAVIA Combi 1.6 TDI CR 105cv Elegance 5p	25.300	3,8	105
D	OCTAVIA Combi 1.6 TDI CR 105cv Elegance 4x4 5p	27.100	4,5	105
D	OCTAVIA Combi 1.6 TDI CR 110 Ambition Greenline 5p	24.970	3,2	110
D	OCTAVIA Combi 1.6 TDI DSG CR 105cv Ambition 5p	25.970	4	105
D	OCTAVIA Combi 2.0 TDI CR 150cv Ambition 5p	26.250	4,2	150
D	OCTAVIA Combi 2.0 TDI CR 150cv DSG Ambition 5p	27.870	4,5	150
D	OCTAVIA Combi 2.0 TDI CR 150cv DSG Elegance 5p	28.820	4,5	150
D	OCTAVIA Combi 2.0 TDI CR 150cv DSG L&K 5p	33.320	4,5	150
D	OCTAVIA Combi 2.0 TDI CR 150cv Elegance 5p	27.200	4,2	150
D	OCTAVIA Combi 2.0 TDI CR 150cv Elegance 4x4 5p	29.010	4,9	150
D	OCTAVIA Combi 2.0 TDI CR 150cv L&K 5p	31.700	4,2	150
G	OCTAVIA 1.2 TSI 105cv Active 5p	19.870	4,9	105
G	OCTAVIA 1.2 TSI 105cv Ambition 5p	21.420	4,9	105
G	OCTAVIA 1.2 TSI 105cv Ambition DSG 5p	23.120	5	105
G	OCTAVIA 1.4 TSI 140cv Ambition 5p	22.870	5,2	140
G	OCTAVIA 1.4 TSI 140cv DSG Ambition 5p	24.570	5	140
G	OCTAVIA 1.4 TSI 140cv DSG Elegance 5p	25.520	5	140
G	OCTAVIA 1.4 TSI 140cv Elegance 5p	23.820	5,2	140
G	OCTAVIA 1.8 TSI 180cv DSG Elegance 5p	28.140	5,7	180
G	OCTAVIA 1.8 TSI 180cv DSG L&K 5p	32.790	5,7	180
G	OCTAVIA 1.8 TSI 180cv Elegance 5p	26.440	6,1	180
G	OCTAVIA 1.8 TSI 180cv L&K 5p	31.090	6,1	180
G	OCTAVIA Combi 1.2 TSI 105cv Active 5p	20.670	5,1	105
G	OCTAVIA Combi 1.2 TSI 105cv Ambition 5p	22.220	5,1	105
G	OCTAVIA Combi 1.2 TSI 105cv DSG Ambition 5p	23.920	5	105
G	OCTAVIA Combi 1.4 TSI 140cv Ambition 5p	23.670	5,2	140
G	OCTAVIA Combi 1.4 TSI 140cv DSG Ambition 5p	25.370	5	140
G	OCTAVIA Combi 1.4 TSI 140cv DSG Elegance 5p	26.320	5	140
G	OCTAVIA Combi 1.4 TSI 140cv Elegance 5p	24.620	5,2	140
G	OCTAVIA Combi 1.8 TSI 180cv Elegance 5p	27.240	6,1	180
G	OCTAVIA Combi 1.8 TSI 180cv L&K 5p	31.740	6,1	180
G	OCTAVIA Combi 1.8 TSI DSG 180cv Elegance 5p	28.940	5,7	180
G	OCTAVIA Combi 1.8 TSI DSG 180cv Elegance 4x4 5p	30.810	6,7	180
G	OCTAVIA Combi 1.8 TSI DSG 180cv L&K 5p	33.440	5,7	180
	OCTAVIA 1.4 TSI 110cv GNC Active 5p	22.940		110
	OCTAVIA 1.4 TSI 110cv GNC Ambition 5p	24.490		110
	OCTAVIA 1.4 TSI 110cv GNC Elegance 5p	25.440		110
	OCTAVIA Combi 1.4 TSI 110cv GNC Active 5p	23.740		110
	OCTAVIA Combi 1.4 TSI 110cv GNC Ambition 5p	25.290		110
	OCTAVIA Combi 1.4 TSI 110cv GNC Elegance 5p	26.240		110
D	OCTAVIA 2.0 TDI CR 150cv 4x4 5p	30.650	5,1	150
D	OCTAVIA 2.0 TDI CR 184cv DSG 4x4 5p	33.050	5,1	184
D	OCTAVIA 2.0 TDI CR 184cv DSG RS 5p	32.560	5	184
D	OCTAVIA 2.0 TDI CR 184cv DSG RS 5p	33.360	5	184
D	OCTAVIA 2.0 TDI CR 184cv RS 5p	30.930	4,6	184
D	OCTAVIA 2.0 TDI CR 184cv RS 5p	31.730	4,6	184
G	OCTAVIA 1.8 TSI 180cv DSG 4x4 5p	32.150	6,9	180
G	OCTAVIA 2.0 TSI 220cv DSG RS 5p	33.110	6,4	220
G	OCTAVIA 2.0 TSI 220cv DSG RS 5p	33.910	6,4	220
G	OCTAVIA 2.0 TSI 220cv RS 5p	31.490	6,2	220
G	OCTAVIA 2.0 TSI 220cv RS 5p	32.290	6,2	220
D	SUPERB 1.6 TDI Active 5p	25.500	4,2	105
D	SUPERB 1.6 TDI CR Active Greenline 5p	25.730	4,2	105
D	SUPERB 1.6 TDI CR Ambition 5p	26.420	4,2	105
D	SUPERB 1.6 TDI CR Ambition Greenline 5p	26.640	4,2	105
D	SUPERB 2.0 TDI CR 140cv 4x4 Ambition 5p	31.190	5,3	140
D	SUPERB 2.0 TDI CR 140cv 4x4 Elegance 5p	34.040	5,3	140
D	SUPERB 2.0 TDI CR 140cv Active 5p	28.000	4,6	140
D	SUPERB 2.0 TDI CR 140cv Ambition 5p	28.920	4,6	140
D	SUPERB 2.0 TDI CR 140cv DSG Active 5p	30.210	5,1	140
D	SUPERB 2.0 TDI CR 140cv DSG Ambition 5p	31.130	5,1	140
D	SUPERB 2.0 TDI CR 140cv DSG Elegance 5p	33.980	5,1	140
D	SUPERB 2.0 TDI CR 140cv Elegance 5p	31.770	4,6	140
D	SUPERB 2.0 TDI CR 170cv Ambition 5p	31.060	4,6	170
D	SUPERB 2.0 TDI CR 170cv DSG 4x4 Ambition 5p	35.200	5,2	170
D	SUPERB 2.0 TDI CR 170cv DSG 4x4 Elegance 5p	38.050	5,2	170
D	SUPERB 2.0 TDI CR 170cv DSG 4x4 L&k 5p	40.600	5,2	170
D	SUPERB 2.0 TDI CR 170cv DSG Ambition 5p	33.100	5,2	170
D	SUPERB 2.0 TDI CR 170cv DSG Elegance 5p	35.950	5,2	170
D	SUPERB 2.0 TDI CR 170cv DSG L&K 5p	38.500	5,2	170
D	SUPERB 2.0 TDI CR 170cv Elegance 5p	33.910	4,6	170
D	SUPERB 2.0 TDI CR 170cv L&K 5p	36.460	4,6	170
D	SUPERB Combi 1.6 TDI CR Active 5p	26.500	4,3	105
D	SUPERB Combi 1.6 TDI CR Active Greenline 5p	26.730	4,3	105
D	SUPERB Combi 1.6 TDI CR Ambition 5p	27.420	4,3	105
D	SUPERB Combi 1.6 TDI CR Ambition Greenline 5p	27.640	4,3	105
D	SUPERB Combi 2.0 TDI CR 140cv 4x4 Ambition 5p	32.190	5,3	140
D	SUPERB Combi 2.0 TDI CR 140cv 4x4 Elegance 5p	35.040	5,3	140
D	SUPERB Combi 2.0 TDI CR 140cv Active 5p	28.990	4,6	140
D	SUPERB Combi 2.0 TDI CR 140cv Ambition 5p	29.920	4,6	140
D	SUPERB Combi 2.0 TDI CR 140cv DSG Active 5p	31.210	5,1	140
D	SUPERB Combi 2.0 TDI CR 140cv DSG Ambition 5p	32.130	5,1	140
D	SUPERB Combi 2.0 TDI CR 140cv DSG Elegance 5p	34.980	5,1	140
D	SUPERB Combi 2.0 TDI CR 140cv Elegance 5p	32.770	4,6	140
D	SUPERB Combi 2.0 TDI CR 170cv Ambition 5p	32.060	4,7	170
D	SUPERB Combi 2.0 TDI CR 170cv DSG 4x4 Ambition 5p	36.200	5,7	170
D	SUPERB Combi 2.0 TDI CR 170cv DSG 4x4 Elegance 5p	39.050	5,7	170
D	SUPERB Combi 2.0 TDI CR 170cv DSG 4x4 L&K 5p	41.600	5,7	170
D	SUPERB Combi 2.0 TDI CR 170cv DSG Ambition 5p	34.100	5,4	170
D	SUPERB Combi 2.0 TDI CR 170cv DSG Elegance 5p	36.950	5,4	170
D	SUPERB Combi 2.0 TDI CR 170cv DSG L&K 5p	39.500	5,4	170
D	SUPERB Combi 2.0 TDI CR 170cv Elegance 5p	34.910	4,7	170
D	SUPERB Combi 2.0 TDI CR 170cv L&K 5p	37.460	4,7	170
G	SUPERB 1.4 TSI Active 5p	26.070	5,9	125
G	SUPERB 1.4 TSI Ambition 5p	26.990	5,9	125
G	SUPERB 1.8 TSI 4x4 Ambition 5p	30.670	8	160
G	SUPERB 1.8 TSI 4x4 Elegance 5p	33.520	8	160
G	SUPERB 1.8 TSI Ambition 5p	28.090	6,8	160
G	SUPERB 1.8 TSI DSG Ambition 5p	30.550	7	160
G	SUPERB 1.8 TSI DSG Elegance 5p	33.400	7	160
G	SUPERB 1.8 TSI Elegance 5p	30.940	6,8	160
G	SUPERB 2.0 TSI DSG Elegance 5p	35.080	7,9	200
G	SUPERB 2.0 TSI DSG L&k 5p	37.630	7,9	200
G	SUPERB 3.6 V6 FSI 260cv DSG 4x4 Elegance 5p	39.960	9,3	260
G	SUPERB 3.6 V6 FSI DSG 4x4 L&k 5p	42.510	9,3	260
G	SUPERB Combi 1.4 TSI Active 5p	27.070	6,1	125
G	SUPERB Combi 1.4 TSI Ambition 5p	27.990	6,1	125
G	SUPERB Combi 1.8 TSI 4x4 Ambition 5p	31.670	8,1	160
G	SUPERB Combi 1.8 TSI 4x4 Elegance 5p	34.520	8,1	160
G	SUPERB Combi 1.8 TSI Ambition 5p	29.090	6,9	160
G	SUPERB Combi 1.8 TSI DSG Ambition 5p	31.550	7,1	160
G	SUPERB Combi 1.8 TSI DSG Elegance 5p	34.400	7,1	160
G	SUPERB Combi 1.8 TSI Elegance 5p	31.940	6,9	160
G	SUPERB Combi 2.0 TSI DSG Elegance 5p	36.080	8	200
G	SUPERB Combi 2.0 TSI DSG L&K 5p	38.630	8	200
G	SUPERB Combi 3.6 V6 FSI 260cv DSG 4x4 Elegance 5p	40.960	9,3	260
G	SUPERB Combi 3.6 V6 FSI DSG 4X4 L&K 5p	43.510	9,3	260
D	YETI 1.6 TDi 105cv DSG Active 5p	25.540	5	105
D	YETI 1.6 TDi 105cv DSG Ambition 5p	26.540	5	105
D	YETI 1.6 TDI 105cv DSG Elegance 5p	27.740	5	105
D	YETI 1.6 TDi 105cv DSG Outdoor Active 5p	25.750	5	105
D	YETI 1.6 TDi 105cv DSG Outdoor Ambition 5p	26.750	5	105
D	YETI 1.6 TDI 105cv DSG Outdoor Elegance 5p	27.950	5	105
D	YETI 1.6 TDi 105cv Greenline Active 5p	23.530	4,6	105
D	YETI 1.6 TDi 105cv Greenline Ambition 5p	24.530	4,6	105
D	YETI 1.6 TDI 105cv Greenline Elegance 5p	25.730	4,6	105
D	YETI 1.6 TDi 105cv Greenline Outdoor Active 5p	23.740	4,6	105
D	YETI 1.6 TDi 105cv Greenline Outdoor Ambition 5p	24.740	4,6	105
D	YETI 1.6 TDI 105cv Greenline Outdoor Elegance 5p	25.940	4,6	105
D	YETI 2.0 TDI 110cv Ambition 5p	25.030	5,1	110
D	YETI 2.0 TDI 110cv Elegance 5p	26.230	5,1	110
D	YETI 2.0 TDI 110cv Outdoor Ambition 5p	25.240	5,1	110
D	YETI 2.0 TDI 110cv Outdoor Edition 5p	24.180	5,1	110
D	YETI 2.0 TDI 110cv Outdoor Elegance 5p	26.440	5,1	110
D	YETI 2.0 TDI 140cv 4x2 Active 5p	25.450	5,1	140
D	YETI 2.0 TDI 140cv 4x2 Ambition 5p	26.450	5,1	140
D	YETI 2.0 TDI 140cv 4x2 Elegance 5p	27.650	5,1	140
D	YETI 2.0 TDI 140cv 4x2 Outdoor Active 5p	25.660	5,1	140
D	YETI 2.0 TDI 140cv 4x2 Outdoor Ambition 5p	26.660	5,1	140
D	YETI 2.0 TDI 140cv 4x2 Outdoor Elegance 5p	27.860	5,1	140
D	YETI 2.0 TDI Active 5p	24.030	5,1	110
D	YETI 2.0 TDI Outdoor Active 5p	24.240	5,1	110
G	YETI 1.2 TSI Active 5p	20.700	6,1	105
G	YETI 1.2 TSI Ambition 5p	21.690	6,1	105
G	YETI 1.2 TSI DSG Active 5p	22.710	6,1	105
G	YETI 1.2 TSI DSG Ambition 5p	23.700	6,1	105
G	YETI 1.2 TSI DSG Elegance 5p	24.900	6,1	105
G	YETI 1.2 TSI DSG Outdoor Active 5p	22.910	6,1	105
G	YETI 1.2 TSI DSG Outdoor Ambition 5p	23.910	6,1	105
G	YETI 1.2 TSI DSG Outdoor Elegance 5p	25.110	6,1	105
G	YETI 1.2 TSI Elegance 5p	22.890	6,1	105
G	YETI 1.2 TSI Outdoor Active 5p	20.900	6,1	105
G	YETI 1.2 TSI Outdoor Ambition 5p	21.900	6,1	105
G	YETI 1.2 TSI Outdoor Edition 5p	20.840	6,1	105
G	YETI 1.2 TSI Outdoor Elegance 5p	23.100	6,1	105
G	YETI 1.4 TSI Active 5p	21.680	6,4	122
G	YETI 1.4 TSI Ambition 5p	22.670	6,4	122
G	YETI 1.4 TSI DSG Ambition 5p	24.670	6,6	122
G	YETI 1.4 TSI DSG Elegance 5p	25.870	6,6	122
G	YETI 1.4 TSI DSG Outdoor Ambition 5p	24.880	6,6	122
G	YETI 1.4 TSI DSG Outdoor Elegance 5p	26.080	6,6	122
G	YETI 1.4 TSI Elegance 5p	23.860	6,4	122
G	YETI 1.4 TSI Outdoor Active 5p	21.880	6,4	122
G	YETI 1.4 TSI Outdoor Ambition 5p	22.880	6,4	122
G	YETI 1.4 TSI Outdoor Elegance 5p	24.070	6,4	122
D	YETI 2.0 TDI 110cv 4x4 Ambition 5p	28.210	5,9	110
D	YETI 2.0 TDI 110cv 4x4 Elegance 5p	29.410	5,9	110
D	YETI 2.0 TDI 110cv 4x4 Outdoor Ambition 5p	28.440	5,9	110
D	YETI 2.0 TDI 110cv 4x4 Outdoor Elegance 5p	29.640	5,9	110
D	YETI 2.0 TDI 140cv 4x4 Ambition 5p	29.780	5,6	140
D	YETI 2.0 TDI 140cv 4x4 Elegance 5p	30.980	5,6	140
D	YETI 2.0 TDI 140cv 4x4 Outdoor Ambition 5p	29.990	5,6	140
D	YETI 2.0 TDI 140cv 4x4 Outdoor Elegance 5p	31.190	5,6	140
D	YETI 2.0 TDI 170cv 4x4 DSG Elegance 5p	34.580	6,3	170
D	YETI 2.0 TDI 170cv 4x4 DSG Outdoor Elegance 5p	34.790	6,3	170
D	YETI 2.0 TDI 170cv 4x4 Elegance 5p	32.550	5,7	170
D	YETI 2.0 TDI 170cv 4x4 Outdoor Elegance 5p	32.760	5,7	170
D	YETI 2.0 TDI Active 4x4 5p	27.230	5,9	110
D	YETI 2.0 TDI DSG 140cv 4x4 Ambition 5p	31.780	6,3	140
D	YETI 2.0 TDI DSG 140cv 4x4 Elegance 5p	32.980	6,3	140
D	YETI 2.0 TDI DSG 140cv 4x4 Outdoor Ambition 5p	31.990	6,3	140
D	YETI 2.0 TDI DSG 140cv 4x4 Outdoor Elegance 5p	33.190	6,3	140
D	YETI 2.0 TDI Outdoor Active 4x4 5p	27.440	5,9	110
G	YETI 1.8 TSI 160cv 4x4 Elegance 5p	29.230	7,8	160
G	YETI 1.8 TSI 160cv 4x4 Outdoor Elegance 5p	29.440	7,8	160

Smart

Fabricante/Importador: Mercedes-Benz España, S.A. Avda. de Bruselas, 30. 28100 Alcobendas (Madrid). **Teléfono:** 914 846 000. **Garantía:** Dos años sin límite de kilómetros. **Red de concesionarios:** 39 puntos de venta. **Web:** www.smart.com

D	FORTWO Cabrio CDI Passion 2p	16.951	3,3	54
D	FORTWO Cabrio CDI Pulse 2p	16.191	3,3	54
D	FORTWO Cabrio CDI Pure 2p	14.825	3,3	54
E	FORTWO Cabrio Electric Drive 55 Batería 2p	27.819		75
E	FORTWO Cabrio Electric Drive 55 Sale&Care 2p	22.969		75
G	FORTWO Cabrio 52 mhd Passion 2p	15.866	4,4	71
G	FORTWO Cabrio 52 mhd Pulse 2p	15.106	4,3	71
G	FORTWO Cabrio 52 mhd Pure 2p	13.740	4,3	71
G	FORTWO Cabrio 62 Passion 2p	16.077	4,9	84
G	FORTWO Cabrio 62 Pulse 2p	15.350	4,9	84
G	FORTWO Cabrio 62 Ushuaia 2p	19.621	4,9	84
G	FORTWO Cabrio Brabus 2p	20.875	5,2	102
G	FORTWO Cabrio Brabus Xclusive 2p	24.138	5,2	102
D	FORTWO Coupé 40 CDI Passion 3p	14.251	3,3	54
D	FORTWO Coupé 40 CDI Pulse 3p	13.491	3,3	54
D	FORTWO Coupé 40 CDI Pure 3p	12.125	3,3	54
E	FORTWO Coupé Electric Drive 55 Batería 3p	24.281		75
E	FORTWO Coupé Electric Drive 55 Sale&Care 3p	19.432		75
G	FORTWO Coupé 45 MHD Pure 3p	10.150	4,2	61
G	FORTWO Coupé 52 3p	11.800	4,1	71
G	FORTWO Coupé 52 Edition 1 3p	14.425	4,1	71
G	FORTWO Coupé 52 mhd BoConcept 3p	12.990	4,3	71
G	FORTWO Coupé 52 mhd For Fun 3p	11.350	4,2	71
G	FORTWO Coupé 52 mhd Passion 3p	12.766	4,3	71
G	FORTWO Coupé 52 mhd Pulse 3p	12.006	4,2	71
G	FORTWO Coupé 52 mhd Pure 3p	10.640	4,2	71
G	FORTWO Coupé 52 Passion 3p	12.230	4,1	71
G	FORTWO Coupé 52 Prime 3p	13.290	4,1	71
G	FORTWO Coupé 52 Proxy 3p	14.010	4,1	71
G	FORTWO Coupé 62 Passion 3p	13.327	4,9	84
G	FORTWO Coupé 62 Pulse 3p	12.600	4,9	84
G	FORTWO Coupé 62 Ushuaia 3p	16.871	4,9	84
G	FORTWO Coupé 66 Edition 1 3p	15.295	4,2	90
G	FORTWO Coupé 66 Passion 3p	13.100	4,2	90
G	FORTWO Coupé 66 Prime 3p	14.270	4,2	90
G	FORTWO Coupé 66 Proxy 3p	14.975	4,2	90
G	FORTWO Coupé Brabus 3p	18.125	5,2	102
G	FORTWO Coupé Brabus Xclusive 3p	21.388	5,2	102
G	FORFOUR 52 5p	12.500	4,2	71
G	FORFOUR 52 Edition 1 5p	15.125	4,2	71
G	FORFOUR 52 Passion 5p	12.930	4,2	71
G	FORFOUR 52 Prime 5p	13.990	4,2	71
G	FORFOUR 52 Proxy 5p	14.710	4,2	71
G	FORFOUR 66 Edition 1 5p	15.995	4,3	90
G	FORFOUR 66 Passion 5p	13.800	4,3	90
G	FORFOUR 66 Prime 5p	14.970	4,3	90
G	FORFOUR 66 Proxy 5p	15.675	4,3	90

Ssang Yong

Importador: Ssangyong España, S.A. C/Felipe IV, 7. 28014 (Madrid). **Teléfono:** 91 151 05 85. **Garantía:** Tres años o 100.000 kilómetros. **Red de postventa:** 60 puntos de asistencia en toda España. **Web:** www.ssangyong.es

D	KORANDO D20T 149cv Limited 4x2 5p	24.000	5,8	149
D	KORANDO D20T 149cv Premium 4x2 5p	22.000	5,8	149
D	KORANDO D20T 149cv Premium 4x4 5p	24.000	6,2	149
D	KORANDO D20T 175cv Limited Auto 4x2 5p	26.500	7,3	175
D	KORANDO D20T 175cv Limited Auto 4x4 5p	28.500	7,5	175

PEUGEOT

Mucho para elegir en la gama del nuevo 208

Ya se puede configurar y reservar el nuevo 208, que cuenta con colores exclusivos (Orange Power, Ice Grey y Ice Silver), tecnología avanzada y motorizaciones Euro 6, entre las que destaca el 1.6 BlueHDi de 75 y 100 caballos, con emisiones (desde 79 g/km de CO_2) que marcan un récord en el segmento y en el mercado. Incluye en su equipamiento elementos como la frenada automática de emergencia urbana (Active City Break), los pack 'Peugeot Connect', la cámara de visión trasera o el 'Park Assist'. En la oferta destacan el acabado GT Line, el alto de gama, y el GTi by Peugeot Sport, con el que la marca francesa celebrar el éxito de la edición especial de 208 GTi 30th.

PRECIOS Y GAMA

DIESEL	5P	3P
LIKE 1.6 BlueHDi 75	15.190 €	14.690 €
ACCESS 1.6 BlueHDi 75	15.290 €	14.790 €
ACTIVE 1.6 BlueHDi 75	16.840 €	16.340 €
ACTIVE 1.6 BlueHDi 75 S&S MBC*	17.480 €	
ACTIVE 1.6 BlueHDi 100 S&S	17.840 €	17.190 €
ALLURE 1.6 BlueHDi 100 S&S	19.280 €	
GT-Line 1.6L BlueHDi 100 S&S	20.230 €	19.930 €
GT-Line 1.6L BlueHDi 120 S&S	20.830 €	20.530 €
B.LINE 1,0L PureTech 68	14.700 €	
B.LINE 1.6 BlueHDi 75	16.350 €	

GASOLINA	5P	3P
LIKE 1,0L PureTech 68	13.340 €	12.840 €
ACCESS 1.0L PureTech 68	13.440 €	12.940 €
ACCESS 1,2L PureTech 82	14.240 €	13.740 €
ACTIVE 1.0L PureTech 68	15.190 €	14.490 €
ACTIVE 1.2L PureTech 82	15.790 €	15.290 €
ALLURE 1,2L PureTech 82	17.230 €	
ALLURE 1.2L PureTech 110 S&S	18.530 €	
ALLURE 1.2L PT EAT6 110 S&S	19.730 €	
GT-Line 1.2L PureTech 110 S&S	19.480 €	19.180 €
GT-Line 1.2L PT EAT6 110 S&S	20.680 €	
GTi		23.530 €
GTi by PEUGEOT SPORT		27.330 €

saber comprar y vender PRECIOS/NUEVOS La lista más completa en preciosdecoches.motor16.com

Tipo de combustible	Modelo	Precio en euros	Consumo (l/100km)	Potencia (CV)
G	KORANDO G20 Line 4x2 5p	18.450	7,5	149
G	KORANDO G20 Sport 4x2 5p	20.200	7,5	149
D	REXTON 200 e-Xdi 4x2 Premium 5p	28.950	7,3	155
D	REXTON 200 e-Xdi 4x2 Premium Aut 5p	30.950	7,5	155
D	REXTON 200 e-Xdi 4x4 Limited 5p	31.950	7,4	155
D	REXTON 200 e-Xdi 4x4 Limited Aut 5p	36.350	7,8	155
D	ACTYON SPORTS 200Xdi 4p	28.750	7,5	155
D	ACTYON SPORTS 200Xdi Limited Auto 4p	35.170	8	155
D	ACTYON SPORTS 200Xdi Premium 4p	30.590	7,5	155
D	RODIUS e-Xdi 5p	28.280	7,5	155
D	RODIUS e-Xdi Limited 5p	33.400	7,5	155
D	RODIUS e-Xdi Limited Auto 5p	35.900	7,8	155
D	RODIUS e-Xdi Limited Auto 4x4 5p	38.900	8,1	155
D	RODIUS e-Xdi Premium 5p	31.400	7,5	155
D	RODIUS e-Xdi Premium Auto 5p	33.900	7,8	155

Subaru

Importador: Subaru España, S.A. C/Montalbán, 5 1º dcha. 28014 Madrid. **Teléfono:** 913 69 28 90. **Garantía:** Tres años o 100.000 kilómetros. **Red de postventa:** 32 puntos de asistencia en toda España. **Web:** www.subaru.es

G	BRZ 2.0R Auto Executive 2p	34.400	7,1	200
G	BRZ 2.0R Auto Sport 2p	32.900	7,1	200
G	BRZ 2.0R Executive 2p	32.400	7,8	200
G	BRZ 2.0R Sport 2p	30.900	7,8	200
D	XV 2.0D Executive 5p	29.250	5,6	147
D	XV 2.0D Executive Plus 5p	31.250	5,6	147
D	XV 2.0D Sport 5p	27.675	5,6	147
G	XV 1.6i Advance 5p	20.400	6,5	114
G	XV 1.6i Executive 5p	23.900	6,5	114
G	XV 2.0i Executive Auto 5p	27.200	6,6	150
G	XV 2.0i Executive Plus Auto 5p	29.200	6,6	150
L	XV 1.6i Bi-Fuel Advance 5p	23.020	8,7	114
L	XV 1.6i Bi-Fuel Executive 5p	26.520	8,7	114
L	XV 2.0i Bi-Fuel Executive Auto 5p	29.820	8,8	150
L	XV 2.0i Bi-Fuel Executive Plus Auto 5p	31.820	8,8	150
G	WRX STI 2.5T Rally Edition AWD 4p	46.900	10,4	300
D	FORESTER 2.0 TD Executive 5p	35.000	5,7	147
D	FORESTER 2.0 TD Executive Plus 5p	36.500	5,9	147
D	FORESTER 2.0 TD Lineartronic Executive 5p	37.000	6,1	147
D	FORESTER 2.0 TD Lineartronic Executive Plus 5p	38.500	6,3	147
D	FORESTER 2.0 TD Lineartronic Sport 5p	31.900	6,1	147
D	FORESTER 2.0 TD Lineartronic Sport Plus 5p	34.400	6,1	147
D	FORESTER 2.0 TD Sport 5p	29.900	5,7	147
D	FORESTER 2.0 TD Sport Plus 5p	32.400	5,7	147
G	FORESTER 2.0 Lineartronic Executive 5p	33.000	6,5	150
G	FORESTER 2.0 Lineartronic Executive Plus 5p	42.000	8,5	240
G	FORESTER 2.0 Lineartronic Sport 5p	27.900	6,5	150
G	FORESTER 2.0 Lineartronic Sport Plus 5p	30.400	6,5	150
D	OUTBACK 2.0 TD Executive AWD 5p	36.100	5,6	150
D	OUTBACK 2.0 TD Executive CVT Lineartronic AWD 5p	38.200	6,1	150
D	OUTBACK 2.0 TD Executive Plus CVT Lineartron AWD 5p	39.900	6,1	150
D	OUTBACK 2.0 TD Sport AWD 5p	32.900	5,6	150
G	OUTBACK 2.5i Executive CVT Lineartronic AWD 5p	38.200	7	175
G	OUTBACK 2.5i Executive Plus CVT Lineartronic AWD 5p	39.900	7	175
G	OUTBACK 2.5i Sport CVT Lineartronic AWD 5p	34.900	7	175

Suzuki

Importador: Suzuki Ibérica, S.A. C/ Carlos Sainz, 35. 28914 Leganés (Madrid). **Teléfono:** 911 519 599. **Garantía:** Tres años o 100.000 kilómetros. **Red de postventa:** 80 puntos de asistencia en toda España. **Web:** auto.suzuki.es

G	CELERIO 1.0 GA 5p	9.937	4,3	68
G	CELERIO 1.0 GL 5p	10.737	4,3	68
G	CELERIO 1.0 GLX 5p	11.737	4,3	68
G	SWIFT 1.2 GA 3p 3p	12.287	5	94
G	SWIFT 1.2 GL 3p 3p	13.652	5	94
G	SWIFT 1.2 GL 3p AUTO 3p	15.173	5,5	94
D	SWIFT 1.3 DDiS GL 5p 5p	16.487	3,9	75
G	SWIFT 1.2 BLACK & WHITE 5p 5p	14.652	5	94
G	SWIFT 1.2 GL 5p 5p	13.737	5	94
G	SWIFT 1.2 GL 5p 5p	14.062	5	94
G	SWIFT 1.2 GL 5p 4X4 5p	16.853	5,5	94
G	SWIFT 1.2 GL 5p AUTO 5p	15.583	5,6	94
G	SWIFT 1.2 GLX 5p 5p	15.832	5	94
G	SWIFT 1.2 TAKUMI 5p 5p	14.652	5	94
G	SWIFT 1.6 SPORT 3p 3p	18.541	6,4	136
G	SWIFT 1.6 SPORT 5p 5p	18.947	6,4	136
G	KIZASHI 2.4 Sport 4p	29.960	7,9	178
G	JIMNY 1.3 JLX 3p	16.065	7,1	85
G	JIMNY 1.3 JLX MODE 3 3p	17.857	7,1	85
G	JIMNY 1.3 JX 3p	13.865	7,1	85
G	JIMNY 1.3 JX RANGER 3p	14.165	7,1	85
D	SX4 2.0 GL DDIS 2WD Control Crucero 5p	18.683	4,9	135
G	SX4 1.6 GL 2WD 5p	15.383	6,2	120
G	SX4 1.6 GLX TAKUMI 2WD 5p	17.783	6,2	120
D	SX4 S-CROSS 1.6 DDiS GL 5p	21.652	4,4	120
D	SX4 S-CROSS 1.6 DDiS GLE 5p	23.152	4,4	120
D	SX4 S-CROSS 1.6 DDiS GLE 4WD 5p	26.452	4,6	120
D	SX4 S-CROSS 1.6 DDiS GLE 4WD PANORAMA 5p	27.452	4,6	120
D	SX4 S-CROSS 1.6 DDiS GLE PANORAMA 5p	24.152	4,4	120
D	SX4 S-CROSS 1.6 DDiS GLX 5p	24.752	4,4	120
D	SX4 S-CROSS 1.6 DDiS GLX 4WD 5p	28.052	4,6	120
D	SX4 S-CROSS 1.6 DDiS GLX-EL 5p	27.052	4,4	120
D	SX4 S-CROSS 1.6 DDiS GLX-EL 4WD 5p	30.352	4,6	120
D	SX4 S-CROSS 1.6 DDiS GLX-EL 4WD EASS 5p	30.752	4,4	120
G	SX4 S-CROSS 1.6 VVT GL 5p	18.658	5,5	120
G	SX4 S-CROSS 1.6 VVT GLE 5p	20.158	5,5	120
G	SX4 S-CROSS 1.6 VVT GLE 4WD 5p	22.558	5,9	120
G	SX4 S-CROSS 1.6 VVT GLX-EL 5p	24.058	5,5	120
G	SX4 S-CROSS 1.6 VVT GLX-EL 4WD 5p	26.458	5,9	120
G	SX4 S-CROSS 1.6 VVT GLX-EL 4WD CVT 5p	28.458	5,7	120
G	SX4 S-CROSS 1.6 VVT GLX-EL 4WD EASS 5p	26.858	5,7	120
G	SX4 S-CROSS 1.6 VVT GLX-EL CVT 5p	26.058	5,5	120
D	SX4 S-CROSS 1.6 DDiS GLX-EL EASS 5p	27.452	4,2	120
G	GRAND VITARA 1.6 JX CITY 3P 3p	20.183	8,2	106
G	GRAND VITARA 2.4L JLX-E CITY 5P 5p	26.646	8,8	168
G	GRAND VITARA 2.4L JLX-E CITY AUTO 5P 5p	28.196	9,6	168

Tata

Importador: NIJULER Automoción Siglo XXI S.L. C/Rotterdam, 3. Polígono Industrial Europolis. 28232, Las Rozas. Madrid. **Teléfono:** 916408232. **Garantía:** Tres años o 100.000 km. **Red de postventa:** 54 puntos de asistencia en toda España. **Web:** www.tatamotors.es

D	INDICA 1.3 Diésel 95cv High 5p	9.578	4,9	95
D	INDICA 1.3 Diésel 95cv Lux 5p	10.328	4,9	95
G	INDICA 1.4 75cv High 5p	8.548	5,9	75
G	INDICA 1.4 75cv Lux 5p	9.298	5,9	75
D	ARIA 2.2 4x2 5p	20.005	7,2	150
D	ARIA 2.2 4x4 5p	23.990	7,2	150
D	XENON Pick Up Cabina Doble 2.2 4x4 4p	22.379	7,4	150

Toyota

Importador: Toyota España, S.L.U. Avda. de Bruselas, 22. Edificio Sauce. 28108 Alcobendas (Madrid). **Teléfono:** 911 513 300. **Garantía:** Tres años o 100.000 kilómetros. **Red de postventa:** 182 puntos de asistencia en toda España. **Web:** www.toyota.es

G	AYGO 1.0 70 x-cite 3p	13.000	4,1	69
G	AYGO 1.0 70 x-clusiv 3p	13.000	4,1	69
G	AYGO 1.0 70 x-play 3p	12.000	4,1	69
G	AYGO 1.0 70 x-play business 3p	11.400	4,1	69
G	AYGO 1.0 70 x-cite 5p	13.300	4,1	69
G	AYGO 1.0 70 x-clusiv 5p	13.300	4,1	69
G	AYGO 1.0 70 x-play 5p	12.300	4,1	69
G	AYGO 1.0 70 x-play business 5p	11.700	4,1	69
D	YARIS 90D Active 3p	17.200	3,8	90
D	YARIS 90D City 3p	16.550	3,8	90
G	YARIS 100 Active 3p	15.900	4,9	99
G	YARIS 100 City 3p	15.250	4,9	99
G	YARIS 100 MultiDrive Active 3p	16.900	4,9	99
G	YARIS 70 Active 3p	14.900	4,3	69
G	YARIS 70 City 3p	14.250	4,3	69
G	YARIS 70 Live 3p	13.650	4,3	69
D	YARIS 90D Active 5p	17.700	3,8	90
D	YARIS 90D Advance 5p	20.000	4,1	90
D	YARIS 90D City 5p	17.050	3,8	90
E	YARIS Hybrid Active 5p	18.700	3,3	100
E	YARIS Hybrid Advance 5p	21.000	3,6	100
E	YARIS Hybrid City 5p	18.050	3,3	100
G	YARIS 100 Active 5p	16.400	4,9	99
G	YARIS 100 Advance 5p	18.700	5,1	99
G	YARIS 100 City 5p	15.750	4,9	99
G	YARIS 100 MultiDrive Active 5p	17.400	4,9	99
G	YARIS 100 MultiDrive Advance 5p	19.700	5,1	99
G	YARIS 70 Active 5p	15.400	4,3	69
G	YARIS 70 City 5p	14.750	4,3	69
G	YARIS 70 Live 5p	14.150	4,3	69
D	AURIS 120D Active 5p	22.050	4,3	124
D	AURIS 120D Advance 5p	24.850	4,3	124
D	AURIS 120D Business 5p	20.800	4,3	124
D	AURIS 120D Feel! 5p	22.800	4,3	124
D	AURIS 90D Active 5p	20.850	3,8	90
D	AURIS 90D Business 5p	19.600	4,2	90
D	AURIS 90D Feel! 5p	21.600	4,2	90
E	AURIS Hybrid Active 5p	23.350	3,8	136
E	AURIS Hybrid Advance 5p	25.850	3,9	136
E	AURIS Hybrid Feel! 5p	23.750	3,8	136
G	AURIS 130 Active 5p	20.350	5,9	132
G	AURIS 130 Active MultiDrive 5p	21.600	5,7	132
G	AURIS 130 Business 5p	19.100	5,9	132
G	AURIS 130 Feel! 5p	21.100	5,9	132
G	AURIS 130 Feel! MultiDrive 5p	22.350	5,7	132
D	AURIS 120D Active Touring Sports 5p	23.250	4,4	124
D	AURIS 120D Advance Touring Sports 5p	26.050	4,4	124
D	AURIS 120D Business Touring Sports 5p	22.000	4,4	124
D	AURIS 120D Feel! Touring Sports 5p	24.000	4,4	124
D	AURIS 90D Active Touring Sports 5p	22.050	4,3	90
D	AURIS 90D Business Touring Sports 5p	20.800	4,3	90
D	AURIS 90D Feel! Touring Sports 5p	22.800	4,3	90
E	AURIS Hybrid Active Touring Sports 5p	24.550	3,7	136
E	AURIS Hybrid Advance Touring Sports 5p	27.050	4	136
E	AURIS Hybrid Feel! Touring Sports 5p	24.950	3,7	136
G	AURIS 130 Active Touring Sports 5p	21.550	6,1	132
G	AURIS 130 Business Touring Sports 5p	20.300	6,1	132
G	AURIS 130 Feel! Touring Sports 5p	22.300	6,1	132
D	VERSO 115D Advance 5pl. 5p	25.200	4,5	112
D	VERSO 115D Advance 7pl. 5p	25.900	4,5	112
D	VERSO 115D Comfort 5pl. 5p	24.200	4,5	112
D	VERSO 115D Comfort 7pl. 5p	24.900	4,5	112
D	VERSO 150D A-DRV Advance 7pl. 5p	28.900	6,4	150
D	VERSO 180D Advance 7pl. 5p	27.900	5,8	177
G	VERSO 130 Advance 5pl. 5p	22.950	6,6	132
G	VERSO 130 Advance 7pl. 5p	23.650	6,6	132
G	VERSO 130 Comfort 5pl. 5p	21.950	6,6	132
G	VERSO 130 Comfort 7pl. 5p	22.650	6,6	132
G	VERSO 140 M-DRV Advance 7pl. 5p	25.650	6,8	147
E	PRIUS Advance 5p	26.600	3,9	136
E	PRIUS Advance Plug-in 5p	35.550	2,1	136
E	PRIUS Eco 5p	25.600	3,9	136
E	PRIUS Executive 5p	32.300	4	136
E	PRIUS Executive Plug-in 5p	43.250	2,1	136
E	PRIUS+ Advance 5p	35.000	4,4	136
E	PRIUS+ Eco 5p	31.200	4,1	136
E	PRIUS+ Executive 5p	38.300	4,4	136
D	AVENSIS 120D Advance 4p	26.800	4,5	124
D	AVENSIS 120D Comfort 4p	25.800	4,5	124
D	AVENSIS 120D Executive 4p	32.200	4,5	124
D	AVENSIS 150D Advance 4p	28.800	5,4	150
D	AVENSIS 150D Advance AutoDrive 4p	31.400	6,3	150
D	AVENSIS 150D Executive 4p	34.800	5,4	150
D	AVENSIS 150D Executive AutoDrive 4p	37.400	6,3	150
D	AVENSIS 180D Executive 4p	36.200	5,9	177
G	AVENSIS 140 Advance 4p	25.800	6,5	147
G	AVENSIS 140 Advance MultiDrive 4p	27.300	6,6	147
G	AVENSIS 140 Comfort 4p	24.800	6,5	147
D	AVENSIS 120D Advance Cross Sport 5p	28.350	4,5	124
D	AVENSIS 120D Comfort Cross Sport 5p	27.460	4,5	124
D	AVENSIS 120D Executive Cross Sport 5p	34.750	4,5	124
D	AVENSIS 150D Advance AutoDrive Cross Sport 5p	32.950	6,4	150
D	AVENSIS 150D Advance Cross Sport 5p	30.350	5,6	150
D	AVENSIS 150D Executive AutoDrive Cross Sport 5p	39.950	6,4	150
D	AVENSIS 150D Executive Cross Sport 5p	37.350	5,6	150
D	AVENSIS 180D Executive Cross Sport 5p	38.750	6	177
G	AVENSIS 140 Advance Cross Sport 5p	27.350	6,6	147
G	AVENSIS 140 Advance MultiDrive Cross Sport 5p	28.850	6,7	147
G	GT86 GT86 2p	30.900	7,8	200
G	GT86 GT86 automático 2p	34.400	7,1	200
D	RAV4 120D 4X2 Active 5p	25.350	4,9	124
D	RAV4 120D 4X2 Advance 5p	27.250	5,7	124
D	RAV4 120D AWD Active 5p	27.350	5,2	124
D	RAV4 120D AWD Advance 5p	29.250	5,7	124
D	RAV4 150D AutoDrive AWD Advance 5p	34.250	6,7	150
D	RAV4 150D AutoDrive AWD Executive 5p	41.250	6,7	150
D	RAV4 150D AWD Advance 5p	31.250	5,7	150
D	RAV4 150D AWD Executive 5p	38.250	5,7	150
G	RAV4 150 AWD Advance 5p	30.350	7,3	151
G	RAV4 150 AWD Executive 5p	37.350	7,3	151
G	RAV4 150 MultiDrive AWD Advance 5p	32.350	7,2	151
G	RAV4 150 MultiDrive AWD Executive 5p	39.350	7,2	151
D	LANDCRUISER 3.0 D-4D GX 3p	38.820	8,3	190
D	LANDCRUISER 3.0 D-4D VX 3p	43.700	8,3	190
D	LANDCRUISER 3.0 D-4D VX AUTO 3p	46.000	8	190
D	LANDCRUISER 3.0 D-4D VXL AUTO 3p	55.900	8,3	190
D	LANDCRUISER 3.0 D-4D GX 5p	41.920	8,5	190
D	LANDCRUISER 3.0 D-4D LIMITED AUTO 5p	73.500	8,1	190
D	LANDCRUISER 3.0 D-4D VX 5p	49.800	8,5	190
D	LANDCRUISER 3.0 D-4D VX AUTO 5p	52.100	8,1	190
D	LANDCRUISER 3.0 D-4D VXL AUTO 5p	67.200	8,1	190
G	LANDCRUISER 4.0 V6 LIMITED AUTO 5p	79.600	10,8	282
D	LANDCRUISER V8 4.5 V8 D-4D VX Automático Secuencial 5p	85.900	10,2	268
D	LANDCRUISER V8 4.5 V8 D-4D VXL Automático Secuencial 5p	98.500	10,2	268
D	HILUX 2.5 D-4D Cabina Extra GX 2p	28.830	7,3	144
D	HILUX 2.5 D-4D Cabina Sencilla GX 2p	27.749	7,3	144
D	HILUX 2.5 D-4D Cabina Doble GX 4p	29.694	7,3	144
D	HILUX 2.5 D-4D Cabina Doble VX 4p	33.909	7,3	144
D	HILUX 3.0 D-4D Cabina Doble VX 4p	38.459	8,6	171
D	HILUX 3.0 D-4D Cabina Doble VXL 4p	41.712	8,6	171

Volkswagen

Fabricante/Importador: Volkswagen-Audi España, S.A. C/ de la Selva, 2. Edificio Gemini. P.I. Mas Blau. 08820 El Prat de Llobregat. (Barcelona). **Teléfono:** 934 028 967. **Garantía:** 2 años sin límite de km. **Red de concesionarios:** 151. **Web:** www.volkswagen.es

G	UP High up! 1.0 60CV 3p	11.960	4,5	60
G	UP High up! 1.0 60CV ASG 3p	12.870	4,4	60
G	UP High up! 1.0 75CV 3p	12.590	4,7	75
G	UP High up! 1.0 75CV ASG 3p	13.490	4,5	75
G	UP Move up! 1.0 60CV 3p	10.810	4,5	60
G	UP Move up! 1.0 60CV ASG 3p	11.710	4,4	60
G	UP Move up! 1.0 75CV 3p	11.440	4,7	75
G	UP Move up! 1.0 75CV ASG 3p	12.340	4,5	75
	UP High up! eco 1.0 68CV 3p	14.900		68
E	UP e-up! 82CV 5p	27.370		82
G	UP High up! 1.0 60CV 5p	12.415	4,5	60
G	UP High up! 1.0 60CV ASG 5p	13.325	4,4	60
G	UP High up! 1.0 75CV 5p	13.045	4,7	75
G	UP High up! 1.0 75CV ASG 5p	13.945	4,5	75
G	UP Move up! 1.0 60CV 5p	11.265	4,5	60
G	UP Move up! 1.0 60CV ASG 5p	12.165	4,4	60
G	UP Move up! 1.0 75CV 5p	11.895	4,7	75
G	UP Move up! 1.0 75CV ASG 5p	12.795	4,5	75
	UP High up! eco 1.0 68CV 5p	15.355		68
D	POLO 1.4 TDI 75CV Bluemotion 3p	17.320	3,1	75
D	POLO Advance 1.4 TDI 75CV BMT 3p	17.380	3,4	75
D	POLO Advance 1.4 TDI 90CV BMT 3p	17.760	3,4	90
D	POLO Advance 1.4 TDI 90CV BMT DSG 3p	19.280	3,5	90
D	POLO Edition 1.4 TDI 75CV BMT 3p	15.900	3,4	75
D	POLO Sport 1.4 TDI 105CV BMT 3p	19.570	3,4	105
D	POLO Sport 1.4 TDI 90CV BMT 3p	19.040	3,4	90
D	POLO Sport 1.4 TDI 90CV BMT DSG 3p	20.560	3,5	90
G	POLO 1.0 TSI 95CV Bluemotion 3p	16.240	4,1	95
G	POLO 1.4 TSI 150CV ACT Tech BlueGT 3p	20.560	4,8	150
G	POLO 1.4 TSI 150CV ACT Tech BlueGT DSG 3p	22.050	4,7	150
G	POLO Advance 1.0 75CV BMT 3p	15.260	4,8	75
G	POLO Advance 1.2 TSI 90CV BMT 3p	16.130	4,7	90
G	POLO Advance 1.2 TSI 90CV BMT DSG 3p	17.640	4,7	90
G	POLO Edition 1.0 60CV BMT 3p	13.130	4,7	60
G	POLO Edition 1.0 75CV BMT 3p	13.780	4,8	75
G	POLO Sport 1.2 TSI 110CV BMT 3p	17.940	4,8	110
G	POLO Sport 1.2 TSI 110CV BMT DSG 3p	19.450	4,7	110
G	POLO Sport 1.2 TSI 90CV BMT 3p	17.410	4,7	90
G	POLO Sport 1.2 TSI 90CV BMT DSG 3p	18.920	4,7	90
D	POLO 1.4 TDI 75CV Bluemotion 5p	17.880	3,1	75
D	POLO Advance 1.4 TDI 75CV BMT 5p	17.940	3,4	75
D	POLO Advance 1.4 TDI 90CV BMT 5p	18.320	3,4	90
D	POLO Advance 1.4 TDI 90CV BMT DSG 5p	19.840	3,5	90
D	POLO Edition 1.4 TDI 75CV BMT 5p	16.460	3,4	75
D	POLO Sport 1.4 TDI 105CV BMT 5p	20.130	3,4	105
D	POLO Sport 1.4 TDI 90CV BMT 5p	19.600	3,4	90
D	POLO Sport 1.4 TDI 90CV BMT DSG 5p	21.120	3,5	90

Tipo de combustible	Modelo	Precio en euros	Consumo (l/100km)	Potencia (CV)
G	POLO 1.0 TSI 95CV Bluemotion 5p	16.800	4,1	95
G	POLO 1.4 TSI 150CV ACT Tech BlueGT 5p	21.120	4,8	150
G	POLO 1.4 TSI 150CV ACT Tech BlueGT DSG 5p	22.610	4,7	150
G	POLO Advance 1.0 75CV BMT 5p	15.820	4,8	75
G	POLO Advance 1.2 TSI 90CV BMT 5p	16.690	4,7	90
G	POLO Advance 1.2 TSI 90CV BMT DSG 5p	18.200	4,7	90
G	POLO Edition 1.0 60CV BMT 5p	13.690	4,7	60
G	POLO Edition 1.0 75CV BMT 5p	14.340	4,8	75
G	POLO Sport 1.2 TSI 110CV BMT 5p	18.500	4,8	110
G	POLO Sport 1.2 TSI 110CV BMT DSG 5p	20.010	4,7	110
G	POLO Sport 1.2 TSI 90CV BMT 5p	17.970	4,7	90
G	POLO Sport 1.2 TSI 90CV BMT DSG 5p	19.480	4,7	90
G	POLO GTI 1.8 TSI 192CV 3p	22.850	6	192
G	POLO GTI 1.8 TSI 192CV DSG 3p	24.420	5,6	192
G	POLO GTI 1.8 TSI 192CV 5p	23.430	6	192
G	POLO GTI 1.8 TSI 192CV DSG 5p	25.000	5,6	192
D	POLO Cross Polo 1.4 TDI 90CV BMT 5p	20.050	3,6	90
G	POLO Cross Polo 1.2 TSI 90CV BMT 5p	18.420	4,8	90
D	BEETLE Cabrio 1.6 TDI 105cv Karmann 2p	32.170	4,7	105
D	BEETLE Cabrio Beetlemanía 2.0 TDI 110CV BMT 2p	27.230	4,4	110
D	BEETLE Cabrio Design 2.0 TDI 110CV BMT 2p	29.000	4,4	110
D	BEETLE Cabrio Design 2.0 TDI 150CV BMT 2p	31.680	4,6	150
D	BEETLE Cabrio Design 2.0 TDI 150CV DSG BMT 2p	33.590	5	150
D	BEETLE Cabrio Karmann 2.0 TDI 110CV BMT 2p	31.300	4,4	110
D	BEETLE Cabrio Karmann 2.0 TDI 150CV BMT 2p	34.070	4,6	150
D	BEETLE Cabrio Karmann 2.0 TDI 150CV DSG BMT 2p	35.980	5	150
D	BEETLE Cabrio R-Line 2.0 TDI 150CV BMT 2p	33.650	4,6	150
D	BEETLE Cabrio R-Line 2.0 TDI 150CV DSG BMT 2p	35.560	5	150
D	BEETLE Cabrio Sport 2.0 TDI 150CV BMT 2p	31.910	4,6	150
D	BEETLE Cabrio Sport 2.0 TDI 150CV DSG BMT 2p	33.820	5	150
G	BEETLE Cabrio Beetlemanía 1.2 TSI 105CV BMT 2p	25.230	5,6	105
G	BEETLE Cabrio Design 1.2 TSI 105CV BMT 2p	27.070	5,6	105
G	BEETLE Cabrio Design 1.4 TSI 150CV BMT 2p	29.750	6	150
G	BEETLE Cabrio Design 1.4 TSI 150CV DSG BMT 2p	31.620	5,7	150
G	BEETLE Cabrio Karmann 1.2 TSI 105CV BMT 2p	29.460	5,6	105
G	BEETLE Cabrio R-Line 1.4 TSI 150CV BMT 2p	31.710	6	150
G	BEETLE Cabrio R-Line 1.4 TSI 150CV DSG BMT 2p	33.590	5,7	150
G	BEETLE Cabrio R-Line 2.0 TSI 220CV BMT 2p	34.640	6,7	220
G	BEETLE Cabrio R-Line 2.0 TSI 220CV DSG BMT 2p	36.520	6,8	220
G	BEETLE Cabrio Sport 1.4 TSI 150CV BMT 2p	29.970	6	150
G	BEETLE Cabrio Sport 1.4 TSI 150CV DSG BMT 2p	31.850	5,7	150
G	BEETLE Cabrio Sport 2.0 TSI 220CV BMT 2p	32.900	6,7	220
G	BEETLE Cabrio Sport 2.0 TSI 220CV DSG BMT 2p	34.790	6,8	220
D	BEETLE Beetlemanía 2.0 TDI 110CV BMT 3p	23.000	4,3	110
D	BEETLE Connection 2.0 TDI 110CV BMT 3p	26.120	4,3	110
D	BEETLE Connection 2.0 TDI 150CV BMT 3p	27.750	4,6	150
D	BEETLE Connection 2.0 TDI 150CV DSG BMT 3p	30.750	4,8	150
D	BEETLE Design 2.0 TDI 110CV BMT 3p	24.880	4,3	110
D	BEETLE Design 2.0 TDI 150CV BMT 3p	26.510	4,6	150
D	BEETLE Design 2.0 TDI 150CV DSG BMT 3p	29.460	4,8	150
D	BEETLE R-Line 2.0 TDI 150CV BMT 3p	28.270	4,6	150
D	BEETLE R-Line 2.0 TDI 150CV DSG BMT 3p	31.290	4,8	150
D	BEETLE Sport 2.0 TDI 150CV BMT 3p	26.740	4,6	150
D	BEETLE Sport 2.0 TDI 150CV DSG BMT 3p	29.710	4,8	150
G	BEETLE Beetlemanía 1.2 TSI 105CV BMT 3p	20.830	5,5	105
G	BEETLE Connection 1.2 TSI 105CV BMT 3p	24.080	5,5	105
G	BEETLE Design 1.2 TSI 105CV BMT 3p	22.790	5,5	105
G	BEETLE Design 1.4 TSI 150CV BMT 3p	25.620	5,8	150
G	BEETLE Design 1.4 TSI 150CV DSG BMT 3p	27.500	5,5	150
G	BEETLE R-Line 1.4 TSI 150CV BMT 3p	27.600	5,8	150
G	BEETLE R-Line 1.4 TSI 150CV DSG BMT 3p	29.480	5,5	150
G	BEETLE R-Line 2.0 TSI 220CV BMT 3p	30.200	6,5	220
G	BEETLE R-Line 2.0 TSI 220CV DSG 3p	32.080	6,7	220
G	BEETLE Sport 1.4 TSI 150CV BMT 3p	25.860	5,8	150
G	BEETLE Sport 1.4 TSI 150CV DSG BMT 3p	27.740	5,5	150
G	BEETLE Sport 2.0 TSI 220CV BMT 3p	28.460	6,5	220
G	BEETLE Sport 2.0 TSI 220CV DSG BMT 3p	30.340	6,7	220
D	GOLF Cabrio 1.6 TDI 105CV BMT 2p	30.790	4,4	105
G	GOLF Cabrio 1.4 TSI 160CV DSG 2p	33.730	6,3	160
D	GOLF Advance 1.6 TDI 105cv BMT 3p	23.440	3,8	105
D	GOLF Advance 1.6 TDI 105cv BMT DSG 3p	25.350	3,9	105
D	GOLF Advance 2.0 TDI 150cv BMT 3p	25.190	4,1	150
D	GOLF Advance 2.0 TDI 150cv BMT DSG 3p	27.010	4,4	150
D	GOLF Bluemotion 1.6 TDI 110cv 3p	22.410	3,2	110
D	GOLF Edition 1.6 TDI 105cv BMT 3p	21.730	3,8	105
D	GOLF Sport 1.6 TDI 105cv BMT 3p	25.740	3,8	105
D	GOLF Sport 1.6 TDI 105cv BMT DSG 3p	27.630	3,9	105
D	GOLF Sport 2.0 TDI 150cv BMT 3p	27.490	4,1	150
D	GOLF Sport 2.0 TDI 150cv BMT DSG 3p	29.290	4,4	150
G	GOLF Advance 1.4 TSI 122cv BMT DSG 3p	23.510	5	122
G	GOLF Edition 1.2 TSI 105cv BMT 3p	19.050	4,9	105
G	GOLF Sport 1.4 TSI 150cv ACT Tech BMT 3p	26.550	4,7	150
G	GOLF Sport 1.4 TSI 150cv ACT Tech BMT DSG 3p	28.350	4,7	150
D	GOLF Advance 1.6 TDI 105cv BMT 5p	24.080	3,8	105
D	GOLF Advance 1.6 TDI 105cv BMT DSG 5p	25.990	3,9	105
D	GOLF Advance 2.0 TDI 150cv BMT 5p	25.830	4,1	150
D	GOLF Advance 2.0 TDI 150cv BMT DSG 5p	27.650	4,4	150
D	GOLF Bluemotion 1.6 TDI 110cv 5p	23.050	3,2	110
D	GOLF Business & Navi 1.6 TDI 105cv BMT 5p	23.270	3,8	105
D	GOLF Business & Navi 1.6 TDI 110cv Bluemotion 5p	23.960	3,2	110
D	GOLF Business 1.6 TDI 105cv BMT 5p	22.830	3,8	105
D	GOLF Business 1.6 TDI 110cv Bluemotion 5p	23.520	3,2	110
D	GOLF Edition 1.6 TDI 105cv BMT 5p	22.370	3,8	105
D	GOLF Sport 1.6 TDI 105cv BMT 5p	26.380	3,8	105
D	GOLF Sport 1.6 TDI 105cv BMT DSG 5p	28.270	3,9	105
D	GOLF Sport 2.0 TDI 150cv 4motion BMT 5p	30.800	4,7	150
D	GOLF Sport 2.0 TDI 150cv BMT 5p	28.130	4,1	150
D	GOLF Sport 2.0 TDI 150cv BMT DSG 5p	29.930	4,4	150
G	GOLF Advance 1.4 TSI 122cv BMT 5p	23.200	5,3	122
G	GOLF Advance 1.4 TSI 122cv BMT DSG 5p	24.150	5	122
G	GOLF Edition 1.2 TSI 105cv BMT 5p	19.690	4,9	105
G	GOLF Sport 1.4 TSI 150cv ACT Tech BMT 5p	27.190	4,7	150
G	GOLF Sport 1.4 TSI 150cv ACT Tech BMT DSG 5p	28.990	4,7	150
	GOLF Advance 1.4 TGI 110cv BM 5p	25.690		110
	GOLF Advance 1.4 TGI 110cv BM DSG 5p	27.500		110
	GOLF Eco Business & Navi 1.4 TGI 110cv BM 5p	24.880		110
	GOLF Eco Business 1.4 TGI 110cv Bluemotion 5p	24.450		110
G	GOLF Cabrio 2.0 TSI 210CV DSG GTI 2p	39.770	7,7	210
G	GOLF Cabrio 2.0 TSI 265CV DSG R 2p	52.110	8,2	265
D	GOLF GTD 2.0 TDI 184cv BMT 3p	31.980	4,2	184
D	GOLF GTD 2.0 TDI 184cv DSG BMT 3p	33.850	4,5	184
G	GOLF GTI 2.0 TSI 220cv BMT 3p	31.990	6	220
G	GOLF GTI 2.0 TSI 220cv DSG BMT 3p	33.860	6,4	220
G	GOLF GTI Performance 2.0 TSI 230cv BMT 3p	33.730	6	230
G	GOLF GTI Performance 2.0 TSI 230cv DSG BMT 3p	35.610	6,4	230
D	GOLF GTD 2.0 TDI 184cv BMT 5p	32.610	4,2	184
D	GOLF GTD 2.0 TDI 184cv DSG BMT 5p	34.540	4,5	184
G	GOLF GTI 2.0 TSI 220cv BMT 5p	32.655	6	220
G	GOLF GTI 2.0 TSI 220cv DSG BMT 5p	34.525	6,4	220
G	GOLF GTI Performance 2.0 TSI 230cv BMT 5p	34.395	6	230
G	GOLF GTI Performance 2.0 TSI 230cv DSG BMT 5p	36.275	6,4	230
E	GOLF e-Golf ePower 115cv 5p	35.500		115
G	GOLF R 2.0 TSI 300cv BMT 4Motion 3p	40.260	7,1	300
G	GOLF R 2.0 TSI 300cv BMT 4Motion DSG 3p	42.440	6,9	300
G	GOLF R 2.0 TSI 300cv BMT 4Motion 5p	40.950	7,1	300
G	GOLF R 2.0 TSI 300cv BMT 4Motion DSG 5p	43.105	6,9	300
D	GOLF SPORTSVAN Advance 1.6 TDI 110CV BMT 5p	25.760	3,9	110
D	GOLF SPORTSVAN Advance 1.6 TDI 110CV BMT DSG 5p	27.660	4	110
D	GOLF SPORTSVAN Advance 2.0 TDI 150CV BMT 5p	27.180	4,3	150
D	GOLF SPORTSVAN Advance 2.0 TDI 150CV BMT DSG 5p	30.120	4,7	150
D	GOLF SPORTSVAN Bluemotion 1.6 TDI 110CV 5p	24.810	3,6	110
D	GOLF SPORTSVAN Business & Navi 1.6 TDI 110CV BMT 5p	24.960	3,9	110
D	GOLF SPORTSVAN Business & Navi Bluemotion 1.6 TDI 110CV 5p	25.690	3,6	110
D	GOLF SPORTSVAN Business 1.6 TDI 110CV BMT 5p	24.530	3,9	110
D	GOLF SPORTSVAN Business Bluemotion 1.6 TDI 110CV 5p	25.260	3,6	110
D	GOLF SPORTSVAN Edition 1.6 TDI 110CV BMT 5p	24.070	3,9	110
D	GOLF SPORTSVAN Sport 1.6 TDI 110CV BMT 5p	28.780	3,9	110
D	GOLF SPORTSVAN Sport 1.6 TDI 110CV BMT DSG 5p	30.670	4	110
D	GOLF SPORTSVAN Sport 2.0 TDI 150CV BMT 5p	30.200	4,3	150
D	GOLF SPORTSVAN Sport 2.0 TDI 150CV BMT DSG 5p	33.250	4,7	150
G	GOLF SPORTSVAN Advance 1.4 TSI 125CV BMT 5p	24.590	5,4	125
G	GOLF SPORTSVAN Advance 1.4 TSI 125CV BMT DSG 5p	26.470	5,2	125
G	GOLF SPORTSVAN Edition 1.2 TSI 110CV BMT 5p	21.120	5,1	110
G	GOLF SPORTSVAN Sport 1.4 TSI 150CV BMT 5p	29.710	5,5	150
G	GOLF SPORTSVAN Sport 1.4 TSI 150CV BMT DSG 5p	31.570	5,4	150
D	GOLF Variant Advance 1.6 TDI 105CV BMT 5p	24.900	3,9	105
D	GOLF Variant Advance 1.6 TDI 105CV BMT DSG 5p	26.800	4	105
D	GOLF Variant Advance 2.0 TDI 150CV BMT 5p	26.640	4,2	150
D	GOLF Variant Advance 2.0 TDI 150CV BMT DSG 5p	28.450	4,5	150
D	GOLF Variant Bluemotion 1.6 TDI 110CV 5p	23.790	3,3	110
D	GOLF Variant Busin & Navi 1.6 TDI 105 BMT DSG 5p	25.730	4	105
D	GOLF Variant Business & Navi 1.6 TDI 105 BMT 5p	23.950	3,9	105
D	GOLF Variant Business & Navi 1.6 TDI 110CV BM 5p	24.490	3,3	110
D	GOLF Variant Business 1.6 TDI 105CV BMT 5p	23.520	3,9	105
D	GOLF Variant Business 1.6 TDI 105CV BMT DSG 5p	25.300	4	105
D	GOLF Variant Business 1.6 TDI 110CV BM 5p	24.060	3,3	110
D	GOLF Variant Edition 1.6 TDI 105CV BMT 5p	23.050	3,9	105
D	GOLF Variant Sport 1.6 TDI 105CV BMT 5p	27.350	3,9	105
D	GOLF Variant Sport 1.6 TDI 105CV BMT DSG 5p	29.240	4	105
D	GOLF Variant Sport 2.0 TDI 150CV 4Motion BMT 5p	31.800	4,8	150
D	GOLF Variant Sport 2.0 TDI 150CV BMT 5p	29.090	4,2	150
D	GOLF Variant Sport 2.0 TDI 150CV BMT DSG 5p	30.890	4,5	150
G	GOLF Variant Advance 1.4 TSI 122CV BMT 5p	24.060	5,3	122
G	GOLF Variant Advance 1.4 TSI 122CV BMT DSG 5p	24.960	5,1	122
G	GOLF Variant Edition 1.2 TSI 105CV BMT 5p	20.380	5	105
G	GOLF Variant Sport 1.4 TSI 140CV BMT 5p	28.310	5,3	140
G	GOLF Variant Sport 1.4 TSI 140CV BMT DSG 5p	29.040	5	140
	GOLF Variant Advance 1.4 TGI 110CV BM 5p	26.530		110
	GOLF Variant Advance 1.4 TGI 110cv BM DSG 5p	28.340		110
	GOLF Variant Eco Busin & Nav 1.4 TGI 110CV BM 5p	25.590		110
	GOLF Variant Eco Business 1.4 TGI 110CV BM 5p	25.160		110
D	GOLF Variant GTD 2.0 TDI 184CV BMT 5p	33.460	4,4	184
D	GOLF Variant GTD 2.0 TDI 184CV DSG BMT 5p	35.450	4,8	184
D	JETTA Advance 2.0 TDI 110CV BMT 4p	22.470	4	110
D	JETTA Sport 2.0 TDI 110CV BMT 4p	24.730	4	110
D	JETTA Sport 2.0 TDI 110CV BMT DSG 4p	25.690	4,2	110
D	JETTA Sport 2.0 TDI 150CV BMT 4p	26.700	4,2	150
D	JETTA Sport 2.0 TDI 150CV BMT DSG 4p	28.540	4,5	150
G	JETTA Advance 1.2 TSI 105CV BMT 4p	20.030	5,1	105
G	JETTA Advance 1.4 TSI 125CV BMT 4p	22.550	5,4	125
G	JETTA Sport 1.4 TSI 150CV BMT 4p	26.690	5,1	150
D	PASSAT Advance 1.6 TDI 120CV BMT 4p	29.940	4	120
D	PASSAT Advance 2.0 TDI 150CV BMT 4p	32.350	4	150
D	PASSAT Advance 2.0 TDI 150CV BMT DSG 4p	34.830	4,4	150
D	PASSAT Edition 1.6 TDI 120CV BMT 4p	27.790	4	120
D	PASSAT Edition 2.0 TDI 150CV BMT 4p	30.200	4	150
D	PASSAT Sport 2.0 TDI 150CV BMT 4p	34.440	4	150
D	PASSAT Sport 2.0 TDI 150CV BMT DSG 4p	36.920	4,4	150
D	PASSAT Sport 2.0 TDI 190CV BMT 4Motion DSG 4p	41.620	4,9	190
D	PASSAT Sport 2.0 TDI 190CV BMT DSG 4p	38.270	4,5	190
D	PASSAT Sport 2.0 TDI BiT 240CV BMT 4Motion DSG 4p	45.230	5,3	240
G	PASSAT Advance 1.4 TSI ACT 150CV BMT 4p	29.160	4,9	150
G	PASSAT Edition 1.4 TSI 125CV BMT 4p	26.510	5,3	125
G	PASSAT Sport 1.4 TSI ACT 150CV BMT 4p	31.250	4,9	150
D	PASSAT Variant Advance 1.6 TDI 120CV BMT 5p	31.370	4,1	120
D	PASSAT Variant Advance 2.0 TDI 150CV BMT 5p	33.780	4,1	150
D	PASSAT Variant Advance 2.0 TDI 150CV BMT DSG 5p	36.270	4,5	150
D	PASSAT Variant Edition 1.6 TDI 120CV BMT 5p	29.400	4,1	120
D	PASSAT Variant Edition 2.0 TDI 150CV BMT 5p	31.820	4,1	150
D	PASSAT Variant Sport 2.0 TDI 150CV BMT 5p	36.100	4,1	150
D	PASSAT Variant Sport 2.0 TDI 150CV BMT DSG 5p	40.090	4,5	150
D	PASSAT Variant Sport 2.0 TDI 190CV BMT 4Mot DSG 5p	43.340	5,1	190
D	PASSAT Variant Sport 2.0 TDI 190CV BMT DSG 5p	39.920	4,6	190
D	PASSAT Variant Sport 2.0 TDI BiT 240 BMT 4M DSG 5p	46.950	5,4	240
G	PASSAT Variant Advance 1.4 TSI ACT 150CV BMT 5p	30.590	5,1	150
G	PASSAT Variant Edition 1.4 TSI 125CV BMT 5p	28.190	5,3	125
G	PASSAT Variant Sport 1.4 TSI ACT 150CV BMT 5p	32.900	5,1	150
D	CC 2.0 TDI 140cv Advance BluemotionTech 4p	32.310	4,6	140
D	CC 2.0 TDI 140cv BluemotionTechnology 4p	34.230	4,6	140
D	CC 2.0 TDI 140cv DSG BluemotionTechnology 4p	37.300	5,1	140
D	CC 2.0 TDI 140cv DSG R-Line BluemotionTech 4p	39.180	5,1	140
D	CC 2.0 TDI 140cv R-Line BluemotionTech 4p	36.040	4,6	140
D	CC 2.0 TDI 177cv BluemotionTechnology 4p	35.830	4,8	177
D	CC 2.0 TDI 177cv DSG BluemotionTechnology 4p	39.720	5,2	177
D	CC 2.0 TDI 177cv DSG R-Line Bluemotion Tech 4p	41.610	5,2	177
G	CC 1.4 TSI 160cv BluemotionTechnology 4p	33.430	6,3	160
G	CC 1.4 TSI 160cv DSG BluemotionTechnology 4p	36.030	6,2	160
G	CC 2.0 TSI 210cv DSG 4p	40.390	7,7	210
G	CC 2.0 TSI 210cv DSG R-Line 4p	42.350	7,7	210
D	PHAETON 3.0 V6 TDI 245CV 4Motion Tiptronic 4p	88.550	8,5	245
G	PHAETON 3.6 V6 280CV 4Motion Tiptronic 4p	94.370	11,4	280
G	PHAETON 4.2 V8 335CV 4Motion Tiptronic 4p	112.130	12,5	335
G	SCIROCCO 2.0 TSI 280CV DSG R 3p	40.670	7,9	280
G	SCIROCCO 2.0 TSI 280CV R 3p	38.870	8	280
D	SCIROCCO 2.0 TDI 150CV DSG R-Line BMT 3p	30.130	4,5	150
D	SCIROCCO 2.0 TDI 150CV R-Line BMT 3p	28.350	4,2	150
D	SCIROCCO 2.0 TDI 184CV DSG R-Line BMT 3p	33.480	4,8	184
D	SCIROCCO 2.0 TDI 184CV R-Line BMT 3p	31.600	4,4	184
G	SCIROCCO 1.4 TSI 125CV R-Line BMT 3p	24.480	5,4	125
G	SCIROCCO 2.0 TSI 180CV by R-Line 3p	28.040	6	180
G	SCIROCCO 2.0 TSI 180CV DSG R-Line BMT 3p	29.930	6,4	180
G	SCIROCCO 2.0 TSI 220CV DSG R-Line BMT 3p	33.690	6,4	220
G	SCIROCCO 2.0 TSI 220CV R-Line BMT 3p	31.830	6	220
D	EOS 2.0 TDI 140 DSG Excellence Bmotion Tech 2p	40.260	5,3	140
D	EOS 2.0 TDI 140cv Excellence Bluemotion Tech 2p	38.190	4,8	140
G	EOS 1.4 TSI 122cv Excellence 2p	33.890	6,4	122
D	TOURAN Advance 1.6 TDI 105CV 5p	28.090	5,1	105
D	TOURAN Advance 1.6 TDI 105CV 119 gr BMT 5p	27.970	4,6	105
D	TOURAN Advance 1.6 TDI 105CV BMT 5p	28.560	4,6	105
D	TOURAN Advance 1.6 TDI 105CV DSG 5p	30.300	5,1	105
D	TOURAN Advance 1.6 TDI 105CV DSG BMT 5p	29.590	4,5	105
D	TOURAN Advance 2.0 TDI 140CV 5p	30.160	5,3	140
D	TOURAN Advance 2.0 TDI 140CV BMT 5p	30.630	4,8	140
D	TOURAN Advance 2.0 TDI 140CV DSG 5p	32.370	5,7	140
D	TOURAN Business 1.6 TDI 105CV 5p	23.860	5,1	105
D	TOURAN Business 1.6 TDI 105CV BMT 5p	22.680	4,6	105
D	TOURAN Business 1.6 TDI 105CV DSG 5p	25.920	5,1	105
D	TOURAN Business 1.6 TDI 105CV DSG BMT 5p	25.450	4,5	105
D	TOURAN Edition 1.6 TDI 105CV 5p	25.160	5,1	105
D	TOURAN Edition 1.6 TDI 105CV BMT 5p	24.480	4,6	105
D	TOURAN Edition 1.6 TDI 105CV DSG 5p	27.220	5,1	105
D	TOURAN Edition 1.6 TDI 105CV DSG BMT 5p	26.690	4,5	105
D	TOURAN Edition 1.6 TDI 90CV 5p	24.070	5,1	90
D	TOURAN Sport 2.0 TDI 140CV 5p	34.340	5,3	140
D	TOURAN Sport 2.0 TDI 140CV DSG 5p	36.560	5,7	140
D	TOURAN Sport 2.0 TDI 177CV DSG 5p	38.560	5,7	177
G	TOURAN Advance 1.4 TSI 140CV 5p	28.520	6,8	140
G	TOURAN Edition 1.2 TSI 105CV 5p	23.570	6,4	105
G	TOURAN Sport 1.4 TSI 140CV DSG 7 vel 5p	34.920	6,6	140
D	SHARAN 2.0 TDI 115cv Travel BlueMotion Tech 5p	37.390	5,5	115
D	SHARAN 2.0 TDI 140cv 4motion Advance BMT 5p	45.020	6	140
D	SHARAN 2.0 TDI 140cv 4motion Sport BMT 5p	48.220	6	140
D	SHARAN 2.0 TDI 140cv Advance BlueMotion Tech 5p	42.500	5,5	140
D	SHARAN 2.0 TDI 140cv DSG Advance BMotion Tech 5p	44.980	5,7	140
D	SHARAN 2.0 TDI 140cv DSG Sport BlueMotion Tech 5p	48.250	5,7	140
D	SHARAN 2.0 TDI 140cv DSG Travel BlueMotion Tech 5p	41.170	5,7	140
D	SHARAN 2.0 TDI 140cv Sport BlueMotion Tech 5p	45.770	5,5	140
D	SHARAN 2.0 TDI 140cv Travel BlueMotion Tech 5p	38.510	5,5	140
D	SHARAN 2.0 TDI 177cv Advance BlueMotion Tech 5p	43.140	5,8	177
D	SHARAN 2.0 TDI 177cv DSG Advance BMotion Tech 5p	45.610	5,9	177
D	SHARAN 2.0 TDI 177cv DSG Sport BlueMotion Tech 5p	48.880	5,9	177
D	SHARAN 2.0 TDI 177cv Sport BlueMotion Tech 5p	46.410	5,8	177
G	SHARAN 2.0 TSI 200cv DSG Sport 5p	49.620	8,4	200
D	TIGUAN Business 2.0 TDI 140CV BMT 4Motion 5p	38.170	5,8	140
D	TIGUAN Business 2.0 TDI 140CV DSG BMT 4Motion 5p	40.060	5,9	140
D	TIGUAN CityScape 2.0 TDI 140CV BMT 4Motion 5p	38.490	5,8	140
D	TIGUAN CityScape 2.0 TDI 140CV BMT 4x2 5p	35.050	5,3	140
D	TIGUAN CityScape 2.0 TDI 177CV DSG BMT 4Motion 5p	41.130	5,9	177
D	TIGUAN R-Line 2.0 TDI 110CV BMT 4x2 5p	31.970	5,3	110
D	TIGUAN R-Line 2.0 TDI 140CV BMT 4Motion 5p	38.170	5,8	140
D	TIGUAN R-Line 2.0 TDI 140CV BMT 4x2 5p	33.670	5,3	140
D	TIGUAN R-Line 2.0 TDI 140CV DSG BMT 4Motion 5p	40.060	5,9	140
D	TIGUAN R-Line 2.0 TDI 177CV BMT 4Motion 5p	38.930	5,8	177
D	TIGUAN R-Line 2.0 TDI 177CV DSG BMT 4Motion 5p	40.830	5,9	177
D	TIGUAN Sport 2.0 TDI 140CV BMT 4Motion 5p	35.910	5,8	140
D	TIGUAN Sport 2.0 TDI 140CV DSG BMT 4Motion 5p	37.810	5,9	140
D	TIGUAN Sport 2.0 TDI 177CV BMT 4Motion 5p	36.670	5,8	177
D	TIGUAN Sport 2.0 TDI 177CV DSG BMT 4Motion 5p	38.570	5,9	177
D	TIGUAN T1 2.0 TDI 110CV BMT 4x2 5p	27.650	5,3	110
D	TIGUAN T1 2.0 TDI 140CV BMT 4x2 5p	30.120	5,3	140
D	TIGUAN T1 Sport 2.0 TDI 140CV BMT 4x2 5p	32.250	5,3	140
G	TIGUAN R-Line 2.0 TSI 210CV DSG 4Motion 5p	42.670	8,4	210
G	TIGUAN Sport 1.4 TSI 160CV 4Motion 5p	35.000	7,6	160
G	TIGUAN Sport 2.0 TSI 180CV DSG 4Motion 5p	38.780	8,4	180
D	TIGUAN Country 2.0 TDI 140CV BMT 4Motion 5p	36.120	5,8	140
D	TIGUAN Country 2.0 TDI 140CV DSG BMT 4Motion 5p	38.010	5,9	140
D	TIGUAN Country 2.0 TDI 177CV BMT 4Motion 5p	36.880	5,8	177
D	TIGUAN Country 2.0 TDI 177CV DSG BMT 4Motion 5p	38.780	5,9	177
D	TIGUAN Cross 2.0 TDI 110CV 4x2 BMT 5p	28.090	5,3	110
D	TIGUAN Cross 2.0 TDI 140CV BMT 4x2 5p	30.560	5,3	140
D	TOUAREG 3.0 V6 TDI 245 Tip Premium Bmotion Tech 5p	66.850	7,6	245
D	TOUAREG 3.0 V6 TDI 245 Tiptronic Bluemotion Tech 5p	63.200	7,6	245
D	TOUAREG 3.0 V6 TDI 245cv Tiptronic R-Line BMT 5p	67.230	7,2	245
D	TOUAREG 3.0 TDI 204CV Tiptronic BMT 5p	61.470	6,6	204
D	TOUAREG 3.0 TDI 262CV Tiptronic BMT 5p	67.710	6,6	262
D	TOUAREG 3.0 TDI 262CV Tiptronic Terrain Tech BMT 5p	69.830	6,9	262
D	TOUAREG 4.2 TDI 340CV Tiptronic 5p	90.110	9,1	340
D	TOUAREG Premium 3.0 TDI 204CV Tiptronic BMT 5p	64.010	6,6	204
D	TOUAREG Premium 3.0 TDI 262 Tip Terrain Tech BMT 5p	72.370	6,9	262
D	TOUAREG Premium 3.0 TDI 262CV Tiptronic BMT 5p	70.250	6,6	262

TOYOTA

A disfrutar del **Verso 2015**

La gama 2015 del monovolumen japonés, disponible con cinco y siete plazas, llega a los concesionarios de la marca con descuentos que oscilan entre 3.810 y 4.560 euros, sin incluir los 1.000 € (1.500 € para familias numerosas) del Gobierno si se mantiene el PIVE. Mecánica renovada (los motores cumplen la norma Euro 6) y equipamientos más completos son las principales novedades de un modelo que ahora cuenta con limitador de velocidad de serie en toda la gama y un nuevo color (azul Coeli) para la carrocería. Además, todos los propulsores son ahora más eficientes, destacando la reducción de 0,3 litros cada 100 kilómetros en el consumo medio ponderado del 140 M-DRV, que también baja las emisiones de CO_2 a 150 g/km. En el equipamiento sobresalen el sistema de modularidad para el habitáculo Easy Flat y el Toyota Touch 2 & GO. que se puede completar con el Toyota Hotspot. El lanzamiento se acompaña con una variante del 130 Advance de siete con Pack Skyview por 19.990 €.

PRECIOS Y GAMA

	PVP	Precio con descuento
Gasolina		
130 Comfort 5 plazas	21.950€	15.890€
130 Advance 5 plazas	22.950€	16.890€
130 Comfort 7 plazas	22.650€	16.590€
130 Advance 7 plazas	23.650€	17.590€
140 M-DRV Advance 7 plazas	25.650€	19.840€
Diesel		
115D Comfort 5 plazas	24.200€	18.140€
115D Advance 5 plazas	25.200€	19.140€
115D Comfort 7 plazas	24.900€	18.840€
115D Advance 7 plazas	25.900€	19.840€

saber comprar y vender PRECIOS/NUEVOS La lista más completa en preciosdecoches.motor16.com

Tipo de combustible	Modelo	Precio en euros	Consumo (l/100km)	Potencia (CV)
D	TOUAREG Pure 3.0 TDI 204CV Tiptronic BMT 5p	58.790	6,6	204
D	TOUAREG R-Line 3.0 TDI 204CV Tiptronic BMT 5p	66.430	6,6	204
D	TOUAREG R-Line 3.0 TDI 262CV Tiptronic BMT 5p	72.550	6,6	262
E	TOUAREG 3.0 TSI Hybrid Tiptronic 5p	93.350	8,2	380

Volvo

Importador: Volvo España, S.A. Paseo de la Castellana, 130. 28046 Madrid. **Teléfono:** 915 666 237. **Garantía:** Dos años sin límite de kilómetros. **Red de postventa:** 72 puntos de asistencia. **Web:** **www.volvocars.es**

Tipo de combustible	Modelo	Precio en euros	Consumo (l/100km)	Potencia (CV)
D	V40 1.6 D2 Básico 5p	23.590	3,4	115
D	V40 1.6 D2 Básico Auto 5p	25.587	3,9	115
D	V40 1.6 D2 Kinetic 5p	25.350	3,4	115
D	V40 1.6 D2 Kinetic Auto 5p	27.347	3,9	115
D	V40 1.6 D2 Momentum 5p	26.850	3,4	115
D	V40 1.6 D2 Momentum Auto 5p	28.847	3,9	115
D	V40 1.6 D2 R-Design Kinetic 5p	28.012	3,4	115
D	V40 1.6 D2 R-Design Kinetic Auto 5p	30.009	3,9	115
D	V40 1.6 D2 R-Design Momentum 5p	28.726	3,4	115
D	V40 1.6 D2 R-Design Momentum Auto 5p	30.722	3,9	115
D	V40 1.6 D2 Summum 5p	28.786	3,4	115
D	V40 1.6 D2 Summum Auto 5p	30.783	3,9	115
D	V40 2.0 D3 Kinetic 5p	27.130	4,3	150
D	V40 2.0 D3 Kinetic Auto 5p	29.220	5,2	150
D	V40 2.0 D3 Momentum 5p	28.630	4,3	150
D	V40 2.0 D3 Momentum Auto 5p	30.720	5,2	150
D	V40 2.0 D3 R-Design Kinetic 5p	29.792	4,3	150
D	V40 2.0 D3 R-Design Kinetic Auto 5p	31.882	5,2	150
D	V40 2.0 D3 R-Design Momentum 5p	30.506	4,3	150
D	V40 2.0 D3 R-Design Momentum Auto 5p	32.596	5,2	150
D	V40 2.0 D3 Summum 5p	30.566	4,3	150
D	V40 2.0 D3 Summum Auto 5p	32.656	5,2	150
D	V40 2.0 D4 Kinetic 5p	29.490	3,8	190
D	V40 2.0 D4 Kinetic Auto 5p	31.608	4,2	190
D	V40 2.0 D4 Momentum 5p	30.990	3,8	190
D	V40 2.0 D4 Momentum Auto 5p	33.108	4,2	190
D	V40 2.0 D4 R-Design Kinetic 5p	32.152	3,8	190
D	V40 2.0 D4 R-Design Kinetic Auto 5p	34.270	4,2	190
D	V40 2.0 D4 R-Design Momentum 5p	32.866	3,8	190
D	V40 2.0 D4 R-Design Momentum Auto 5p	34.983	4,2	190
D	V40 2.0 D4 Summum 5p	32.926	3,8	190
D	V40 2.0 D4 Summum Auto 5p	35.044	4,2	190
G	V40 1.6 T4 Kinetic 5p	28.885	5,5	180
G	V40 1.6 T4 Kinetic Auto 5p	30.960	6,1	180
G	V40 1.6 T4 Momentum 5p	30.444	5,5	180
G	V40 1.6 T4 Momentum Auto 5p	32.519	6,1	180
G	V40 1.6 T4 R-Design Kinetic 5p	31.652	5,5	180
G	V40 1.6 T4 R-Design Kinetic Auto 5p	33.726	6,1	180
G	V40 1.6 T4 R-Design Momentum 5p	32.393	5,5	180
G	V40 1.6 T4 R-Design Momentum Auto 5p	34.468	6,1	180
G	V40 1.6 T4 Summum 5p	32.456	5,5	180
G	V40 1.6 T4 Summum Auto 5p	34.531	6,1	180
G	V40 2.0 T5 Momentum Auto 5p	37.545	5,9	245
G	V40 2.0 T5 R-Design Momentum Auto 5p	39.421	5,9	245
G	V40 2.0 T5 Summum Auto 5p	39.481	5,9	245
D	V40 CROSS COUNTRY 1.6 D2 Kinetic 5p	26.600	3,8	115
D	V40 CROSS COUNTRY 1.6 D2 Kinetic Auto 5p	28.597	4,1	115
D	V40 CROSS COUNTRY 1.6 D2 Momentum 5p	28.100	3,8	115
D	V40 CROSS COUNTRY 1.6 D2 Momentum Auto 5p	30.097	4,1	115
D	V40 CROSS COUNTRY 1.6 D2 Summum 5p	30.036	3,8	115
D	V40 CROSS COUNTRY 1.6 D2 Summum Auto 5p	32.033	4,1	115
D	V40 CROSS COUNTRY 2.0 D3 Kinetic 5p	28.380	4,4	150
D	V40 CROSS COUNTRY 2.0 D3 Kinetic Auto 5p	30.470	5,2	150
D	V40 CROSS COUNTRY 2.0 D3 Momentum 5p	29.880	4,4	150
D	V40 CROSS COUNTRY 2.0 D3 Momentum Auto 5p	31.970	5,2	150
D	V40 CROSS COUNTRY 2.0 D3 Summum 5p	31.816	4,4	150
D	V40 CROSS COUNTRY 2.0 D3 Summum Auto 5p	33.906	5,2	150
D	V40 CROSS COUNTRY 2.0 D3 VOR 5p	30.619	4,4	150
D	V40 CROSS COUNTRY 2.0 D3 VOR Auto 5p	32.708	5,2	150
D	V40 CROSS COUNTRY 2.0 D4 Kinetic 5p	30.740	4	190
D	V40 CROSS COUNTRY 2.0 D4 Kinetic Auto 5p	32.858	4,3	190
D	V40 CROSS COUNTRY 2.0 D4 Momentum 5p	32.299	4	190
D	V40 CROSS COUNTRY 2.0 D4 Momentum Auto 5p	34.417	4,3	190
D	V40 CROSS COUNTRY 2.0 D4 Summum 5p	34.311	4	190
D	V40 CROSS COUNTRY 2.0 D4 Summum Auto 5p	36.429	4,3	190
G	V40 CROSS COUNTRY 2.0 T4 AWD Kinetic uto 5p	34.835	8	180
G	V40 CROSS COUNTRY 2.0 T4 AWD Momentum Auto 5p	36.394	8	180
G	V40 CROSS COUNTRY 2.0 T4 AWD Summum Auto 5p	38.406	8	180
G	V40 CROSS COUNTRY 2.0 T5 AWD Momentum Auto 5p	41.410	6,4	245
G	V40 CROSS COUNTRY 2.0 T5 AWD Summum Auto 5p	43.346	6,4	245
D	S60 1.6 D2 Básico 4p	29.150	3,9	115
D	S60 1.6 D2 Básico Auto 4p	31.207	4,1	115
D	S60 1.6 D2 Kinetic 4p	30.550	3,9	115
D	S60 1.6 D2 Kinetic Auto 4p	32.607	4,1	115
D	S60 1.6 D2 Momentum 4p	33.212	3,9	115
D	S60 1.6 D2 Momentum Auto 4p	35.269	4,1	115
D	S60 1.6 D2 R-Design Kinetic 4p	34.180	3,9	115
D	S60 1.6 D2 R-Design Kinetic Auto 4p	36.237	4,1	115
D	S60 1.6 D2 R-Design Momentum 4p	35.511	3,9	115
D	S60 1.6 D2 R-Design Momentum Auto 4p	37.568	4,1	115
D	S60 1.6 D2 Summum 4p	35.148	3,9	115
D	S60 1.6 D2 Summum Auto 4p	37.205	4,1	115
D	S60 2.0 D3 Kinetic 4p	32.150	4,3	136
D	S60 2.0 D3 Kinetic Auto 4p	34.650	4,8	136
D	S60 2.0 D3 Momentum 4p	34.812	4,3	136
D	S60 2.0 D3 Momentum Auto 4p	37.312	4,8	136
D	S60 2.0 D3 R-Design Kinetic 4p	35.780	4,3	136
D	S60 2.0 D3 R-Design Kinetic Auto 4p	38.280	4,8	136
D	S60 2.0 D3 R-Design Momentum 4p	37.111	4,3	136
D	S60 2.0 D3 R-Design Momentum Auto 4p	39.611	4,8	136
D	S60 2.0 D3 Summum 4p	36.748	4,3	136
D	S60 2.0 D3 Summum Auto 4p	39.248	4,8	136
D	S60 2.0 D4 Kinetic 4p	34.850	3,7	181
D	S60 2.0 D4 Kinetic Auto 4p	37.270	4,1	181
D	S60 2.0 D4 Momentum 4p	37.512	3,7	181
D	S60 2.0 D4 Momentum Auto 4p	39.932	4,1	181
D	S60 2.0 D4 R-Design Kinetic 4p	38.480	3,7	181
D	S60 2.0 D4 R-Design Kinetic Auto 4p	40.900	4,1	181
D	S60 2.0 D4 R-Design Momentum 4p	39.811	3,7	181
D	S60 2.0 D4 R-Design Momentum Auto 4p	42.231	4,1	181
D	S60 2.0 D4 Summum 4p	39.448	3,7	181
D	S60 2.0 D4 Summum Auto 4p	41.868	4,1	181
D	S60 2.4 D5 Kinetic 4p	38.350	4,5	215
D	S60 2.4 D5 Kinetic Auto 4p	40.850	5,9	215
D	S60 2.4 D5 Kinetic AWD Auto 4p	43.465	5,9	215
D	S60 2.4 D5 Momentum 4p	41.012	4,5	215
D	S60 2.4 D5 Momentum Auto 4p	43.512	5,9	215
D	S60 2.4 D5 Momentum AWD Auto 4p	46.127	5,9	215
D	S60 2.4 D5 R-Design Kinetic 4p	41.980	4,5	215
D	S60 2.4 D5 R-Design Kinetic Auto 4p	44.480	5,9	215
D	S60 2.4 D5 R-Design Kinetic AWD Auto 4p	47.095	5,9	215
D	S60 2.4 D5 R-Design Momentum 4p	43.311	4,5	215
D	S60 2.4 D5 R-Design Momentum Auto 4p	45.811	5,9	215
D	S60 2.4 D5 R-Design Momentum AWD Auto 4p	48.426	5,9	215
D	S60 2.4 D5 Summum 4p	42.948	4,5	215
D	S60 2.4 D5 Summum Auto 4p	45.448	5,9	215
D	S60 2.4 D5 Summum AWD Auto 4p	48.063	5,9	215
G	S60 1.6 T4 F Kinetic Auto 4p	36.815	9,4	180
G	S60 1.6 T4 F Momentum Auto 4p	39.582	9,4	180
G	S60 1.6 T4 F R-Design Kinetic Auto 4p	40.588	9,4	180
G	S60 1.6 T4 F R-Design Momentum Auto 4p	41.971	9,4	180
G	S60 1.6 T4 F Summum Auto 4p	41.594	9,4	180
G	S60 2.0 T5 Kinetic Auto 4p	40.250	5,9	245
G	S60 2.0 T5 Momentum Auto 4p	43.017	5,9	245
G	S60 2.0 T5 R-Design Kinetic Auto 4p	44.023	5,9	245
G	S60 2.0 T5 R-Design Momentum Auto 4p	45.406	5,9	245
G	S60 2.0 T5 Summum Auto 4p	45.029	5,9	245
D	V60 1.6 D2 Básico 5p	30.800	4,1	115
D	V60 1.6 D2 Básico Auto 5p	32.857	4,2	115
D	V60 1.6 D2 Kinetic 5p	32.200	4,1	115
D	V60 1.6 D2 Kinetic Auto 5p	34.257	4,2	115
D	V60 1.6 D2 Momentum 5p	34.862	4,1	115
D	V60 1.6 D2 Momentum Auto 5p	36.919	4,2	115
D	V60 1.6 D2 R-Design Kinetic 5p	35.830	4,1	115
D	V60 1.6 D2 R-Design Kinetic Auto 5p	37.887	4,2	115
D	V60 1.6 D2 R-Design Momentum 5p	37.161	4,1	115
D	V60 1.6 D2 R-Design Momentum Auto 5p	39.218	4,2	115
D	V60 1.6 D2 Summum 5p	36.798	4,1	115
D	V60 1.6 D2 Summum Auto 5p	38.855	4,2	115
D	V60 2.0 D3 Kinetic 5p	33.800	4,5	136
D	V60 2.0 D3 Kinetic Auto 5p	36.300	4,9	136
D	V60 2.0 D3 Momentum 5p	36.462	4,5	136
D	V60 2.0 D3 Momentum Auto 5p	38.962	4,9	136
D	V60 2.0 D3 R-Design Kinetic 5p	37.430	4,5	136
D	V60 2.0 D3 R-Design Kinetic Auto 5p	39.930	4,9	136
D	V60 2.0 D3 R-Design Momentum 5p	38.761	4,5	136
D	V60 2.0 D3 R-Design Momentum Auto 5p	41.261	4,9	136
D	V60 2.0 D3 Summum 5p	38.398	4,5	136
D	V60 2.0 D3 Summum Auto 5p	40.898	4,9	136
D	V60 2.0 D4 Kinetic 5p	36.500	3,8	181
D	V60 2.0 D4 Kinetic Auto 5p	38.920	4,2	181
D	V60 2.0 D4 Momentum 5p	39.162	3,8	181
D	V60 2.0 D4 Momentum Auto 5p	41.582	4,2	181
D	V60 2.0 D4 R-Design Kinetic 5p	40.130	3,8	181
D	V60 2.0 D4 R-Design Kinetic Auto 5p	42.550	4,2	181
D	V60 2.0 D4 R-Design Momentum 5p	41.461	3,8	181
D	V60 2.0 D4 R-Design Momentum Auto 5p	43.881	4,2	181
D	V60 2.0 D4 Summum 5p	41.098	3,8	181
D	V60 2.0 D4 Summum Auto 5p	43.518	4,2	181
D	V60 2.4 D5 Kinetic 5p	40.000	4,6	215
D	V60 2.4 D5 Kinetic Auto 5p	42.500	6,2	215
D	V60 2.4 D5 Kinetic AWD Auto 5p	45.115	5,9	215
D	V60 2.4 D5 Momentum 5p	42.662	4,6	215
D	V60 2.4 D5 Momentum Auto 5p	45.162	6,2	215
D	V60 2.4 D5 Momentum AWD Auto 5p	47.777	5,9	215
D	V60 2.4 D5 R-Design Kinetic 5p	43.630	4,6	215
D	V60 2.4 D5 R-Design Kinetic Auto 5p	46.130	6,2	215
D	V60 2.4 D5 R-Design Kinetic AWD Auto 5p	48.745	5,9	215
D	V60 2.4 D5 R-Design Momentum 5p	44.961	4,6	215
D	V60 2.4 D5 R-Design Momentum Auto 5p	47.461	6,2	215
D	V60 2.4 D5 R-Design Momentum AWD Auto 5p	50.076	5,9	215
D	V60 2.4 D5 Summum 5p	44.598	4,6	215
D	V60 2.4 D5 Summum Auto 5p	47.098	6,2	215
D	V60 2.4 D5 Summum AWD Auto 5p	49.713	5,9	215
E	V60 2.4 D6 Híbrido AWD Auto 5p	61.950	1,8	285
G	V60 1.6 T4 F Kinetic Auto 5p	38.600	9,8	180
G	V60 1.6 T4 F Momentum Auto 5p	41.477	9,8	180
G	V60 1.6 T4 F R-Design Kinetic Auto 5p	42.523	10,2	180
G	V60 1.6 T4 F R-Design Momentum Auto 5p	43.961	9,8	180
G	V60 1.6 T4 F Summum Auto 5p	43.569	9,8	180
G	V60 2.0 T5 Kinetic Auto 5p	41.900	6,1	245
G	V60 2.0 T5 Momentum Auto 5p	44.667	6,1	245
G	V60 2.0 T5 R-Design Kinetic Auto 5p	45.673	6,1	245
G	V60 2.0 T5 R-Design Momentum Auto 5p	47.056	6,1	245
G	V60 2.0 T5 Summum Auto 5p	46.679	6,1	245
D	V70 2.0 D4 Momentum 5p	40.700	4,3	181
D	V70 2.0 D4 Momentum Auto 5p	43.120	4,5	181
D	V70 2.0 D4 Summum 5p	44.330	4,3	181
D	V70 2.0 D4 Summum Auto 5p	46.750	4,5	181
D	S80 2.0 D4 Momentum 4p	38.700	4	181
D	S80 2.0 D4 Momentum Auto 4p	41.120	4,5	181
D	S80 2.0 D4 Summum 4p	42.330	4	181
D	S80 2.0 D4 Summum Auto 4p	44.750	4,5	181
D	S80 2.4 D5 AWD Momentum Auto 4p	47.743	5,9	215
D	S80 2.4 D5 AWD Summum Auto 4p	51.515	5,9	215
D	S80 2.4 D5 Momentum Auto 4p	45.128	6,1	215
D	S80 2.4 D5 Summum Auto 4p	48.900	6,1	215
G	S80 2.0 T5 Momentum Auto 4p	44.950	6,2	245
G	S80 2.0 T5 Summum Auto 4p	48.723	6,2	245
G	S80 3.0 T6 AWD Momentum Auto 4p	55.228	9,9	304
G	S80 3.0 T6 AWD Summum Auto 4p	59.300	9,9	304
D	XC60 2.0 D3 Kinetic 5p	35.900	5,3	136
D	XC60 2.0 D3 Kinetic Auto 5p	37.786	6	136
D	XC60 2.0 D3 Momentum 5p	38.164	5,3	136
D	XC60 2.0 D3 Momentum Auto 5p	40.050	6	136
D	XC60 2.0 D3 R-Desgn Kinetic Auto 5p	42.691	6	136
D	XC60 2.0 D3 R-Design Kinetic 5p	40.804	5,3	136
D	XC60 2.0 D3 R-Design Momentum 5p	41.936	5,3	136
D	XC60 2.0 D3 R-Design Momentum Auto 5p	43.822	6	136
D	XC60 2.0 D3 Summum 5p	41.131	5,3	136
D	XC60 2.0 D3 Summum Auto 5p	43.017	6	136
D	XC60 2.0 D4 Kinetic 5p	40.100	4,5	181
D	XC60 2.0 D4 Kinetic Auto 5p	42.615	4,7	181
D	XC60 2.0 D4 Momentum 5p	42.278	4,5	181
D	XC60 2.0 D4 Momentum Auto 5p	44.879	4,7	181
D	XC60 2.0 D4 R-Desgn Kinetic Auto 5p	47.519	4,7	181
D	XC60 2.0 D4 R-Design Kinetic 5p	44.819	4,5	181
D	XC60 2.0 D4 R-Design Momentum 5p	45.905	4,5	181
D	XC60 2.0 D4 R-Design Momentum Auto 5p	48.651	4,7	181
D	XC60 2.0 D4 Summum 5p	45.134	4,5	181
D	XC60 2.0 D4 Summum Auto 5p	47.846	4,7	181
D	XC60 2.0 D4 VOR 5p	42.671	4,5	181
D	XC60 2.0 D4 VOR Auto 5p	45.287	4,7	181
D	XC60 2.4 D4 AWD Kinetic 5p	42.500	5,3	181
D	XC60 2.4 D4 AWD Kinetic Auto 5p	45.000	6,4	181
D	XC60 2.4 D4 AWD Momentum 5p	44.764	5,3	181
D	XC60 2.4 D4 AWD Momentum Auto 5p	47.264	6,4	181
D	XC60 2.4 D4 AWD R-Design Kinetic 5p	47.404	5,3	181
D	XC60 2.4 D4 AWD R-Design Kinetic Auto 5p	49.904	6,4	181
D	XC60 2.4 D4 AWD R-Design Momentum 5p	48.536	5,3	181
D	XC60 2.4 D4 AWD R-Design Momentum Auto 5p	51.036	6,4	181
D	XC60 2.4 D4 AWD Summum 5p	47.731	5,3	181
D	XC60 2.4 D4 AWD Summum Auto 5p	50.231	6,4	181
D	XC60 2.4 D4 AWD VOR 5p	45.172	5,3	181
D	XC60 2.4 D4 AWD VOR Auto 5p	47.672	6,4	181
D	XC60 2.4 D5 AWD Kinetic 5p	44.600	5,3	215
D	XC60 2.4 D5 AWD Kinetic Auto 5p	47.100	6,4	215
D	XC60 2.4 D5 AWD Momentum 5p	46.864	5,3	215
D	XC60 2.4 D5 AWD Momentum Auto 5p	49.364	6,4	215
D	XC60 2.4 D5 AWD R-Design Kinetic 5p	49.504	5,3	215
D	XC60 2.4 D5 AWD R-Design Kinetic Auto 5p	52.004	6,4	215
D	XC60 2.4 D5 AWD R-Design Momentum 5p	50.636	5,3	215
D	XC60 2.4 D5 AWD R-Design Momentum Auto 5p	53.136	6,4	215
D	XC60 2.4 D5 AWD Summum 5p	49.831	5,3	215
D	XC60 2.4 D5 AWD Summum Auto 5p	52.331	6,4	215
G	XC60 2.0 T5 Kinetic Auto 5p	45.100	6,7	245
G	XC60 2.0 T5 Momentum Auto 5p	47.364	6,7	245
G	XC60 2.0 T5 R-Desgn Kinetic Auto 5p	50.004	6,7	245
G	XC60 2.0 T5 R-Design Momentum Auto 5p	51.136	6,7	245
G	XC60 2.0 T5 Summum Auto 5p	50.331	6,7	245
G	XC60 3.0 T6 AWD Momentum Auto 5p	55.500	10,7	304
G	XC60 3.0 T6 AWD R-Design Momentum Auto 5p	58.351	10,7	304
G	XC60 3.0 T6 AWD Summum Auto 5p	58.704	10,7	304
D	XC70 2.0 D4 Momentum 5p	42.200	4,5	181
D	XC70 2.0 D4 Momentum Auto 5p	44.715	4,9	181
D	XC70 2.4 D4 AWD Momentum 5p	45.000	5,3	181
D	XC70 2.0 D4 Summum 5p	45.830	4,5	181
D	XC70 2.4 D4 AWD Momentum Auto 5p	47.500	6,4	181
D	XC70 2.0 D4 Summum Auto 5p	48.488	4,9	181
D	XC70 2.4 D4 AWD Summum 5p	48.773	5,3	181
D	XC70 2.4 D4 AWD Summum Auto 5p	51.423	6,4	181
D	XC70 2.4 D5 AWD Momentum 5p	47.950	5,3	215
D	XC70 2.4 D5 AWD Momentum Auto 5p	50.450	6,4	215
D	XC70 2.4 D5 AWD Summum 5p	51.723	5,3	215
D	XC70 2.4 D5 AWD Summum Auto 5p	54.223	6,4	215
G	XC70 3.0 T6 AWD Momentum Auto 5p	57.878	10,6	304
G	XC70 3.0 T6 AWD Summum Auto 5p	61.950	10,6	304
D	XC90 2.4 D4 Kinetic Auto 5p	48.920	8,1	163
D	XC90 2.4 D4 Momentum Auto 5p	52.721	8,1	163
D	XC90 2.4 D4 R-Design Auto 5p	57.472	8,1	163
D	XC90 2.4 D4 Summum Auto 5p	57.337	8,1	163
D	XC90 2.4 D5 AWD Executive Auto 5p	67.088	8,2	200
D	XC90 2.4 D5 AWD Kinetic Auto 5p	53.920	8,2	200
D	XC90 2.4 D5 AWD Momentum Auto 5p	57.721	8,2	200
D	XC90 2.4 D5 AWD R-Design Auto 5p	62.472	8,2	200
D	XC90 2.4 D5 AWD Summum Auto 5p	62.337	8,2	200
D	XC90 2.0 D5 AWD Inscription Auto 5p	70.412	5,8	225
D	XC90 2.0 D5 AWD Kinetic Auto 5p	59.472	5,8	225
D	XC90 2.0 D5 AWD Momentum Auto 5p	64.376	5,8	225
D	XC90 2.0 D5 AWD R-Design Auto 5p	70.412	5,8	225
E	XC90 2.0 T8 AWD Inscription Auto 5p	83.459	2,7	400
E	XC90 2.0 T8 AWD Momentum Auto 5p	79.950	2,7	400
E	XC90 2.0 T8 AWD R-Design Auto 5p	83.459	2,7	400
G	XC90 2.0 T6 AWD Inscription Auto 5p	76.910	8	320
G	XC90 2.0 T6 AWD Momentum Auto 5p	70.634	8	320
G	XC90 2.0 T6 AWD R-Design Auto 5p	76.910	8	320

DUDAS SOBRE AUDI A3 E-TRON Y VW GOLF GTE

Manuel Gala (Madrid)

Estoy valorando seriamente la posibilidad de comprar un híbrido enchufable y me gusta mucho el Golf GTE. Leí vuestra prueba del Audi A3 e-tron y decís que a nivel tecnológico comparte casi todo con el Volkswagen. ¿Me podéis contar más cosas sobre consumo real y tiempos de recarga? Y me deja preocupado que al recargar en marcha en el modo Hybrid Charge se dispare el gasto.

RESPUESTA

En efecto, Audi A3 Sportback e-tron y Volkswagen Golf GTE comparten casi todo en el apartado tecnológico: el motor 1.4 TSI de gasolina con 150 CV, el eléctrico de 102 CV, los 204 CV de potencia conjunta, el cambio automático de doble embrague adaptado, la posibilidad de circular en modo eléctrico hasta 130 km/h, una autonomía máxima de 50 kilómetros circulando sin emisiones 'tirando' de batería... Hay pequeñas diferencias en el manejo, porque Volkswagen recurre a botones específicos, –de uso más sencillo que los menús del Audi– para que el conductor seleccione el programa de conducción, como el Hybrid Charge que citas –en el VW se llama Battery Charge–, el e-Mode para usar sólo electricidad o el modo GTE, que suma la potencia de ambos motores para obtener las mejores prestaciones. Y en eso, en prestaciones, Golf y A3 también se parecen, pues si el Audi anuncia 7,6 segundos para acelerar de 0 a 100 km/h –le medimos 7,5–, el Volkswagen anuncia 7,5. Y ocurre lo mismo con el consumo: el A3 homologa 1,6 l/100 km de media –1,7 con los neumáticos opcionales, más anchos– y el Golf anuncia 1,5 litros de promedio oficial.

En cuanto a tu preocupación por lo que gasta el A3 probado en modo Hybrid Charge, primero debemos aclarar que estos dos híbridos enchufables van recargando siempre en plena marcha: al frenar, al decelerar... Pero se trata de pequeñas 'inyecciones' de energía que se limitan a estirar lo más posible la duración de la batería. Sin embargo, el conductor puede elegir el modo Hybrid Charge, o el Battery Charge del Golf, para que, mientras circulamos, la batería aumente rápidamente su carga. El coche se mueve entonces gracias al TSI, que también aporta energía extra como generador para cargar la batería. Y por eso gasta más.

Se entiende mejor con un ejemplo. Durante la prueba del A3 hicimos un recorrido de 20 kilómetros en el que 11 eran por autovía a 120 km/h y 9 discurrían por zonas limitadas a 50, 70 y 90 km/h. En los modos EV –eléctrico– e Hybrid Auto –el coche decide el motor a usar en cada caso– el consumo de gasolina fue de 0 l/100 km. Después repetimos en Hybrid Hold –no recurre nunca a la batería para conservar su carga, de forma que el coche funciona como un A3 1.4 TSI convencional–, y ahí el gasto fue de 5,7 l/100 km. Finalmente, repetimos por cuarta vez el trayecto, esta vez en Hybrid Charge, y el gasto medio fue de 11,0 l/100 km. Pero ojo, porque al final de esos 20 kilómetros había recargado mucho la batería, y eso cuenta. En realidad, el modo Hybrid Charge no se usará casi nunca, salvo que te acerques a un área reservada a coches eléctricos y desees recargar la batería durante el viaje.

En lo que se refiere a la recarga en tomas de corriente, con un enchufe doméstico y partiendo de la batería totalmente vacía, tras la primera hora hay para 8 kilómetros en modo EV, para 19 kilómetros al cabo de dos horas y para 37 kilómetros transcurridas tres horas y media. Hay que calcular unas cuatro horas para la recarga completa, pero todo depende de la tensión de la red, y si cuentas con un punto WallBox de carga rápida el tiempo se reduce a dos horas y cuarto. Una vez cargada a tope podrás recorrer entre 35 y 45 kilómetros 'reales' por ciudad.

mándanos tu carta a: c/Trueno, 66. Polígono Industrial San José de Valderas. 28918. Leganés - Madrid
mándanos tu mail a: cartasaldirector@motor16.com
mándanos tu fax al: 916 857 992
para números atrasados llama al: 916 857 990
Las cartas no deberán sobrepasar las 20 líneas y tendrán que acompañar remite y DNI. Motor16 se reserva el derecho de resumirlas o extractarlas. Las respuestas sólo se publicarán y no se mantendrá correspondencia.

CONSULTAS RÁPIDAS

RUEDA DE REPUESTO DESINFLADA

Luis Campos

No se trata de ninguna broma, te lo aseguramos. Es cierto que hay modelos, como el Audi A4 allroad al que haces referencia, que montan una rueda de repuesto desinflada bajo el piso del maletero. Esta situación viene motivada por razones de espacio exclusivamente, pues se trata de una llanta de 17 pulgadas. Por esa razón se acompaña de un pequeño compresor de aire que se conecta a la toma de corriente del vehículo y así nos indica la presión de aire introducido en el neumático.

FUNCIONAR EN DOS O EN CUATRO CILINDROS

Alberto Comas

Querido amigo creemos que estás confundiendo los términos. En un vehículo moderno, cuando levantas el pie del acelerador y se mueve con su propia inercia, el consumo de combustible es nulo, algo que no ocurre si vas en punto muerto, aspecto que, aparte de una temeridad, sí que refleja un pequeño consumo necesario para mantener el ralentí y que no se pare el motor. Otra cosa muy diferente es el sistema ACT o desconexión automática de cilindros. En este caso el motor puede funcionar sólo con dos cilindros si se dan las condiciones óptimas de potencia y par, reduciéndose el consumo, pero en ningún caso es cero, salvo que levantemos el pie...

MUY PRONTO RESOLVERÁS TUS DUDAS EN www.motor16.com

CONSULTAS RÁPIDAS

¿ES OBLIGATORIO PASAR LA ITV EN LA COMUNIDAD AUTÓNOMA EN LA QUE RESIDO?

En principio no existe una obligación que establezca la necesidad de someterse a la Inspección Técnica del Vehículo en la comunidad autónoma de residencia, por tanto se podría acudir a cualquier centro autorizado en otra comunidad.
Precisamente teniendo en cuenta la diferencia que puede existir en el precio entre una comunidad y otra, ésta suele ser una práctica habitual en muchos usuarios.
No obstante, hay que tener en cuenta, y poner especial atención, porque algunas comunidades autónomas, entre sus competencias medioambientales, pueden regular distintos requisitos que tienen que superar los vehículos inscritos en esa comunidad (como, por ejemplo, las emisiones sonoras a las que están obligados los vehículos de la Comunidad Valenciana). Por tanto, si al pasar la inspección en otra comunidad no se dejase constancia de que el vehículo hubiese superado esos requisitos especiales, lo que podría ocurrir es que dicho vehículo podría ser sancionado por ello. No sería una sanción por no tener pasada la inspección técnica, sino por no cumplir ese requisito específico.

BUENA PREGUNTA

DEPENDE DE SI CONSTITUYE UN PELIGRO O NO

¿Cuál es la diferencia entre ITV negativa y desfavorable?

RESPUESTA

Si el resultado de la inspección técnica del vehículo no fuese favorable, porque existiesen algunos defectos en el mismo, podrá ser catalogada de desfavorable o negativa.

Se catalogará como desfavorable aquella inspección que detecte defectos que no constituyan un peligro para los ocupantes del vehículo o para el resto de usuarios de las vías públicas. Mientras que, por el contrario, si el vehículo acusara deficiencias o desgastes de tal naturaleza que la utilización del mismo constituyese peligro para los usuarios, la inspección se catalogará como negativa.

En cualquiera de los dos casos, bien sea desfavorable o negativa, la inspección concederá un plazo máximo de dos meses para subsanar los defectos observados, lo cual no significa que el vehículo pueda circular, sino que es un plazo para que tenga validez la inspección del resto de elementos que fueron considerados aptos y no tener que ser revisado por completo e, incluso para, en función de las comunidades autónomas, no tener que abonar las tasas completas; pero nunca para que el vehículo circule sin haber vuelto a pasar y ser favorable la nueva inspección. Si en ese plazo de dos meses no se acudiese a la nueva revisión, la propia estación de ITV comunicaría el hecho a la Jefatura Provincial de Tráfico, que procedería a tramitar la baja definitiva del vehículo.

Cuando la inspección no fuese favorable, el vehículo deberá ser sometido a una nueva revisión, pero siempre en la misma estación de ITV que en la anterior ocasión, excepto que, por razones que lo justifiquen, se solicitase y se concediese una autorización expresa por el órgano competente de la comunidad autónoma donde se realizó la inspección, normalmente, la Consejería de Industria de esa comunidad.

SÍ QUE PUEDE, PERO LA SANCIÓN LA IMPONE LA DGT

¿Puede un agente de la Policía Municipal solicitarme los papeles de la ITV?

RESPUESTA

Efectivamente, todo agente de la autoridad dentro de sus funciones de vigilancia, regulación y control del tráfico puede solicitar la documentación acreditativa de haber superado la inspección técnica del vehículo.

Hay que señalar que así se recoge expresamente en la normativa reguladora, donde también se especifica que los vehículos que hayan superado favorablemente la inspección técnica deberán llevar el distintivo que lo acredita y el último informe de la inspección, que el conductor deberá exhibir ante los agentes de la autoridad encargados de la vigilancia del tráfico cuando estos lo requieran.

No obstante hay que señalar que aunque los agentes de la Policía Local puedan solicitar la documentación de la ITV y, aunque puedan formular la correspondiente denuncia, si no está en regla, la competencia para sancionar por este tipo de infracciones no corresponde al municipio, sino que, en todo caso, quien finalmente tramitará el procedimiento sancionador y quien, finalmente, podrá imponer la correspondiente sanción es la Dirección General de Tráfico a través de sus jefaturas provinciales.

HAY MUCHOS SEGUROS PARA EL COCHE. SOLO UNO PARA EL CONDUCTOR.

Legálitas Defensa del Conductor **es el único seguro que te cubre conduzcas el vehículo que conduzcas.**

- Asesoramiento jurídico:
  - Tráfico y Seguridad Vial.
  - Trámites del vehículo.
  - Seguro.
- Vigilancia de multas de tráfico.
- Recursos de multas.
- Servicio de grúa en caso de inmovilización.
- Abogado presencial en delitos contra la seguridad vial.
- Reembolso de cursos de recuperación de puntos.
- Subsidio en caso de retirada de carné.

DESCUENTO EXCLUSIVO -20% LECTORES MOTOR 16

LEGÁLITAS DEFENSA DEL CONDUCTOR

CONTRATA HOY MISMO 902 090 351 o entra en legalitas.com

LEGALITAS.COM

RENAULT OFRECÍA DOS VARIANTES DEL 21, CON 120 Y 140 CV

Mi primer coche

Ocurría hace 25 años y ocurre ahora... Llegar al primer coche no es fácil para los jóvenes. Y en 1990 analizábamos cuáles podrían ser esos modelos con los que los jóvenes lograrán esa independencia que el coche te da. Fiat Panda, Citroën AX, Opel Corsa, Renault 5, Seat Marbella y Volkswagen Polo eran los rivales. Y cada uno tendrá su favorito.

Curiosa la noticia de la que se hacía eco Motor16 sobre la telefonía móvil, que daba sus primeros pasos, entre otros lugares, en los coches de alta gama. Pues bien, durante 1989, se habían vendido la tremenda e insólita cifra de 18.503 móviles, lo que había provocado la saturación de las líneas en algunos lugares, como Madrid... Qué tiempos.

También en aquella revista de mayo del 90 analizabamos los resultados de un estudio 'Modos de conducción, accidentalidad y hábitos de bebida en los conductores españoles', realizado por Amando de Miguel para la DGT. Ahí se ponían de manifiesto determinados comportamientos que nos permitían hacer un retrato robot: «los conductores que no utilizan el cinturón de seguridad son también los que más alcohol consumen, se fijan de forma obsesiva en el horario de llegada a su destino...». 25 años después seguro que muchas de esas conclusiones siguen vigentes.

Entre las pruebas de la semana, una comparativa entre el recién llegado Renault 21 TXI y el TXE, que contaba con 20 caballos menos (140 el TXI y 120 el TXE). El TXI, 200.000 pesetas más caro, destacaba por su equipamiento y confort, en lo que coincidía con su hermano el TXE. Los asientos blandos y el manejo del cambio eran aspectos mejorables en ambos modelos.

Otra comparativa era la que enfrentaba a los más pequeños (coches) para los más pequeños (de la casa). El Fiat Panda 1.000 Fire (929.000 pesetas) se batía el cobre con Citroën AX 11 RE (1.037.000 pesetas), Opel Corsa City (1.003.000 ptas.), Renault 5 Five (1.019.000 ptas.), Seat Marbella GLX (960.000 ptas.) y Volkswagen Polo Bunny (1.014.000 ptas) en busca de ser el coche preferido de los nuevos conductores, los jóvenes con el carné de conducir recién sacado. Además, de paso, hacíamos un estudio sobre la problemática de la juventud para acceder al permiso de conducir y a su primer coche.

Un primer coche que bien pudiera ser un auténtico sueño, como el Nissan 300 ZX que se acababa de presentar y que habíamos podido ya conducir: 280 caballos, 250 km/h, 8,3 millones de pesetas... Un bólido de esos que no se olvidan.

Nº 340
28 ABRIL 1990
La portada

El impresionante NIssan 300ZX era el principal reclamo de la portada. Además, la comparativa entre los coches de los primerizos, los Renault 21 frente a frente y la encuesta sobre hábitos de conducción y consumo de alcohol.

Como tampoco olvidan los buenos aficionados una marca que ahora está a punto de volver al mercado: Alpine. Hace 25 años probábamos cuatro ejemplares de Alpine que habían sido fabricados en Valladolid y que se encontraban en perfecto estado tanto de conservación como de capacidad de seducción.

En el deporte, seguíamos la participación de Carlos Sainz, que en la primera etapa del Tour de Corse se colocaba líder con el Toyota Celica. Sainz estaba empezando a poner las bases de competitividad de su Toyota, cada vez más cerca de los Lancia Delta Integrale, que por aquellos tiempos dominaban los rallys.

Lee este número en 'La máquina del tiempo'
www.motor16.com/revistas

FAUNIA
MÁS CERCA IMPOSIBLE
¡NOVEDAD!
León Marino de Steller
ONLINE DESDE 15,90 €
www.faunia.es
SÍGUENOS EN YouTube

peugeot.es

NUEVO PEUGEOT 508

MOTOR e-HDi
LLANTAS DE ALEACIÓN
DETECTOR DE OBSTÁCULOS
PANTALLA TÁCTIL DE 7” CON NAVEGADOR
ASIENTO CONDUCTOR CON REGLAJE LUMBAR ELÉCTRICO
ENCENDIDO AUTOMÁTICO DE LUCES + SENSOR DE LLUVIA
FAROS DIURNOS LED

POR **22.900€**

PEUGEOT RECOMIENDA TOTAL Atención al cliente: 902 366 247 - 91 347 22 41

Gama Nuevo Peugeot 508: Consumo mixto (l/100 km): desde 3,8 hasta 5,8. Emisiones de CO_2 (g/km): desde 99 hasta 135.

PVP recomendado en Península y Baleares de 22.900€ para un 508 4P Active 1.6 e-HDi 115cv /84kw (impuestos, transporte, descuentos incluidos) para clientes particulares que entreguen un coche a cambio. Oferta no acumulable y válida hasta el 31-05-2015. Consulte condiciones en su concesionario. Modelo visualizado 508 Allure con opciones.

PEUGEOT **FINANCIACIÓN**

NUEVO PEUGEOT 508

MOTION & EMOTION

PEUGEOT